ПЕРЕВОЛОЦКИЙ МЕХАНИЧЕСКИЙ ЗАВОД

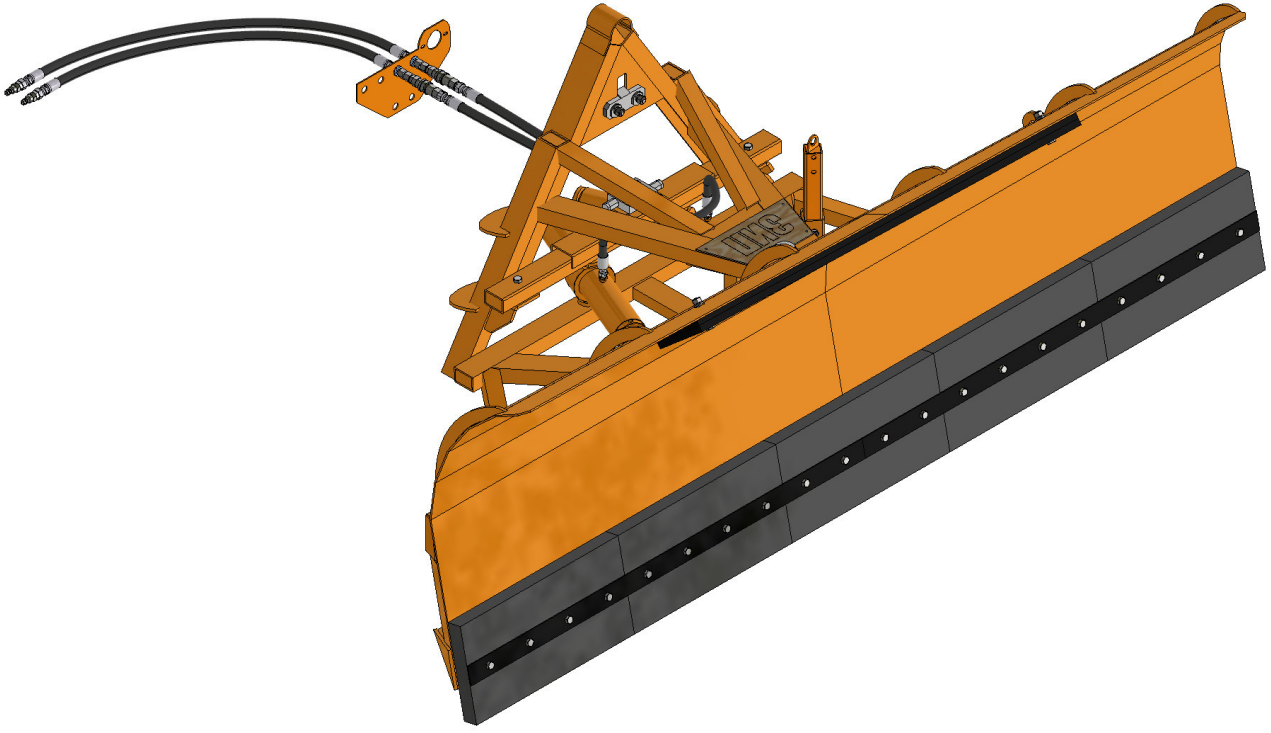

СНЕЖНЫЙ ОТВАЛ СО-3.0

КАТАЛОГ ДЕТАЛЕЙ И СБОРОЧНЫХ ЕДИНИЦ

pmzavod.ru

Уважаемый потребитель!

Любая машина требует хорошего, бережного и внимательного отношения.

Своевременная замена сработавшихся деталей и узлов это:

- экономия в расходах на капитальный ремонт

- удлинение срока службы машины

- безопасная эксплуатация

Каталог деталей и сборочных единиц снежного отвала СО-3.0 предназначен для составления заявок на запасные части, необходимые при техническом обслуживании и ремонте, а также может выступать в качестве справочного пособия.

Снежный отвал СО-3.0 предназначен для уборки снега, льда в условиях населенного пункта, дорогах и автомагистралях.

Снежный отвал агрегатируется с тракторами: Беларус 1221. Органы управления приводятся в действие от их основной гидросистемы.

Высокая маневренность в совокупности с управляемостью дает возможность применять СО-3.0 в городских условиях на сложных участках дорог, парковках, автобусных остановках, узких улицах.

Сменные ножи позволяют убирать как рыхлый свежевыпавший снег, не травмируя покрытие дорог, так и слежавшийся замерзший, накатанный снег, подрезая ледяную корку.

Для агрегатирования снежного отвала на перед трактора используется дополнительное универсальное оборудование:

НУ-4 - навеска универсальная, предназначена для навешивания снежного отвала на трактора Беларус 1221;

В связи с постоянной работой по совершенствованию машины, повышающей её надежность и улучшающей условия эксплуатации, в конструкцию могут быть внесены незначительные изменения, не отраженные в данном каталоге

Соответствует технической документации по состоянию на 17.12.2025 г.

ПЕРЕВОЛОЦКИЙ МЕХАНИЧЕСКИЙ ЗАВОД

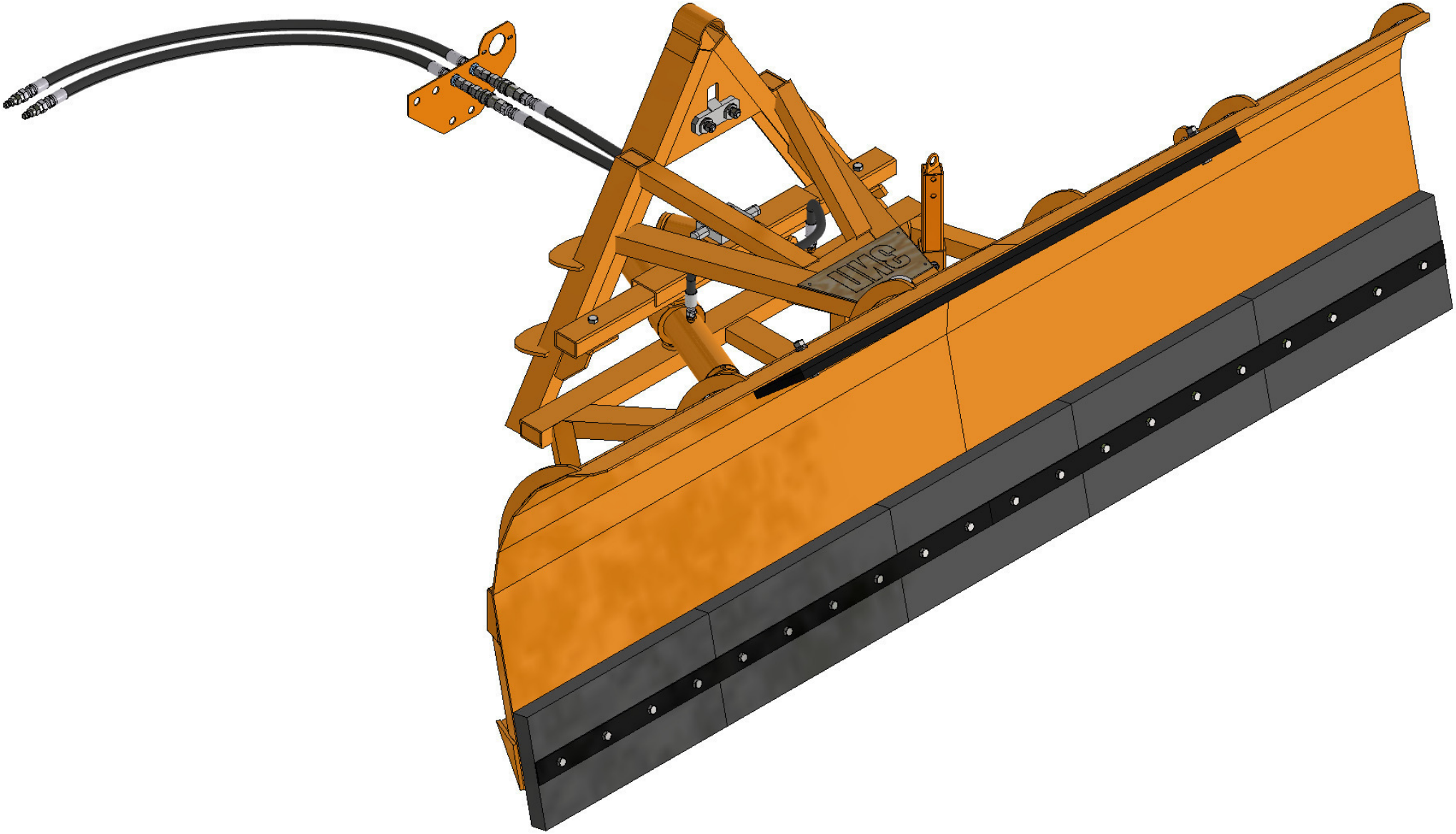

Рис. 1. Снежный отвал СО-3.0. Вид спереди

ПЕРЕВОЛОЦКИЙ
МЕХАНИЧЕСКИЙ
ЗАВОД

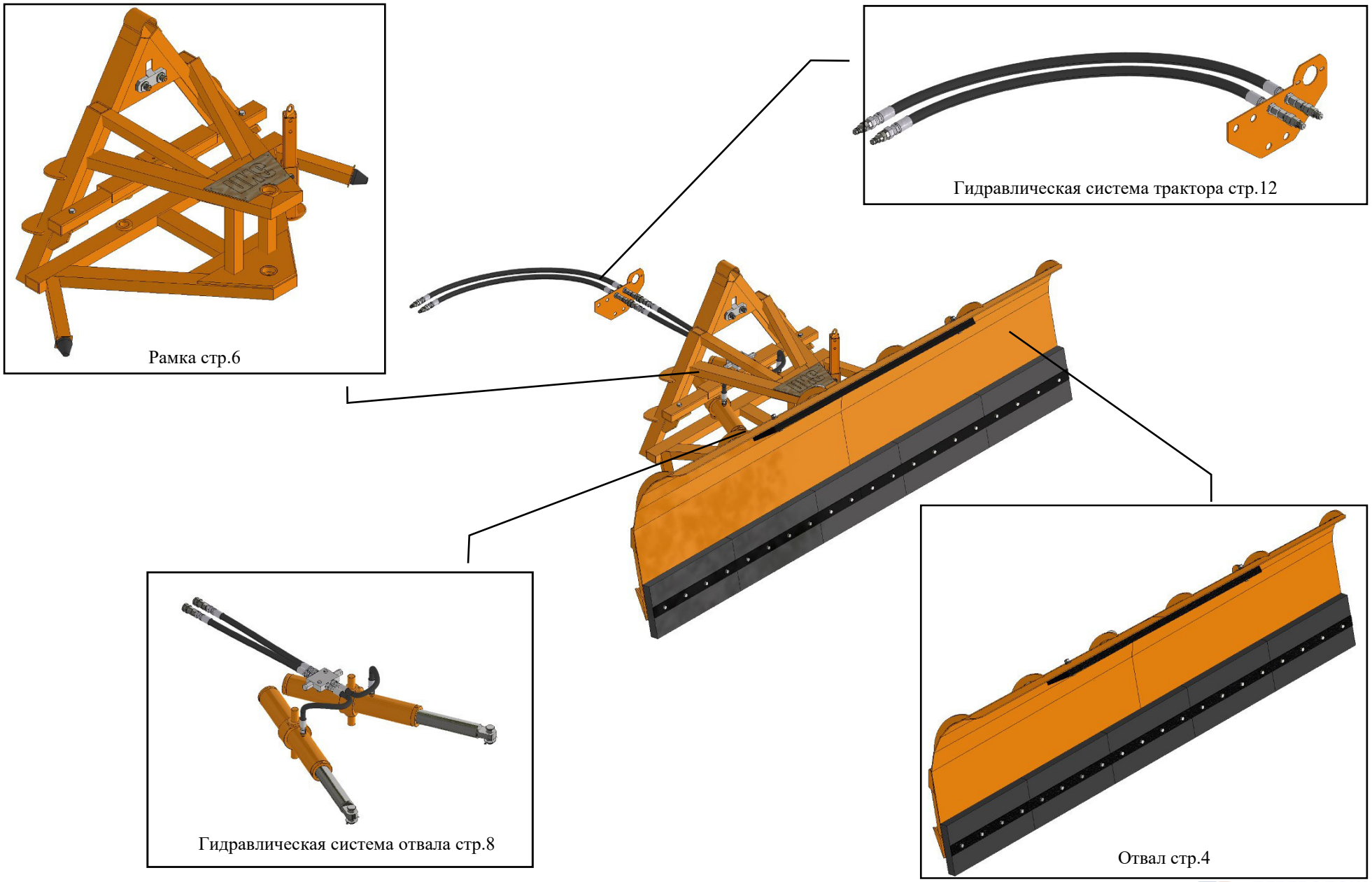

Рис. 2. Снежный отвал СО-3.0

ПЕРЕВОЛОЦКИЙ МЕХАНИЧЕСКИЙ ЗАВОД

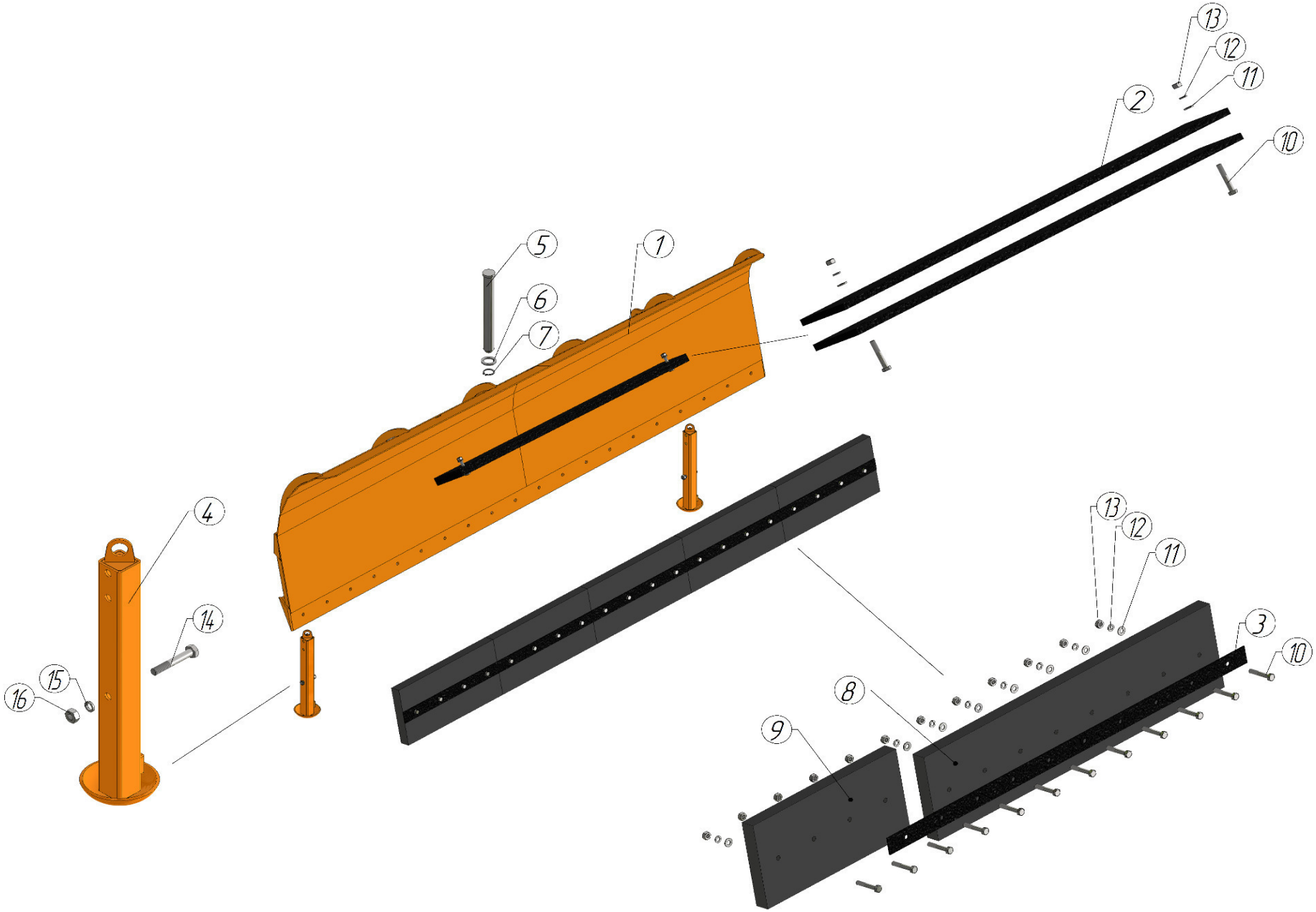

Рис. 3. Отвал

ПЕРЕВОЛОЦКИЙ МЕХАНИЧЕСКИЙ ЗАВОД

Отвал (Рис. 3)

Позиция	Обозначение	Наименование	Количество	Примечание
1	СО-3.0 10.00.00 СБ	Отвал	1	
2	СО-3.0 00.00.07(08)	Нож правый (левый)	2	
3	СО-3.0 00.00.01	Планка прижимная	2	
4	СО-2.5 70.00.00 СБ	Стойка	2	
5	СО-2.5 00.00.05	Ось	1	
6	СО-2.5 00.00.06	Шайба	1	
7		Кольцо 40 ГОСТ 13942-86	1	DIN 471
8		Пластина для отвалов ДСТ-40х1000х250-арм.	2	допускается замена на 2 шт. поз.9
9		Пластина для отвалов ДСТ-40х500х250-арм.	1	
10		Болт М12х70 ГОСТ 7802-81	22	DIN 933
11		Шайба плоская 12 ГОСТ 11371-78	22	DIN 125
12		Шайба пружинная 12 ГОСТ 6402-70	22	DIN 127
13		Гайка М12 ГОСТ 5927-70	22	DIN 934
14		Болт М10х65 ГОСТ 7802-81	2	DIN 933
15		Шайба пружинная 10 ГОСТ 6402-70	2	DIN 127
16		Гайка М10 ГОСТ 5927-70	2	DIN 934

ПЕРЕВОЛОЦКИЙ МЕХАНИЧЕСКИЙ ЗАВОД

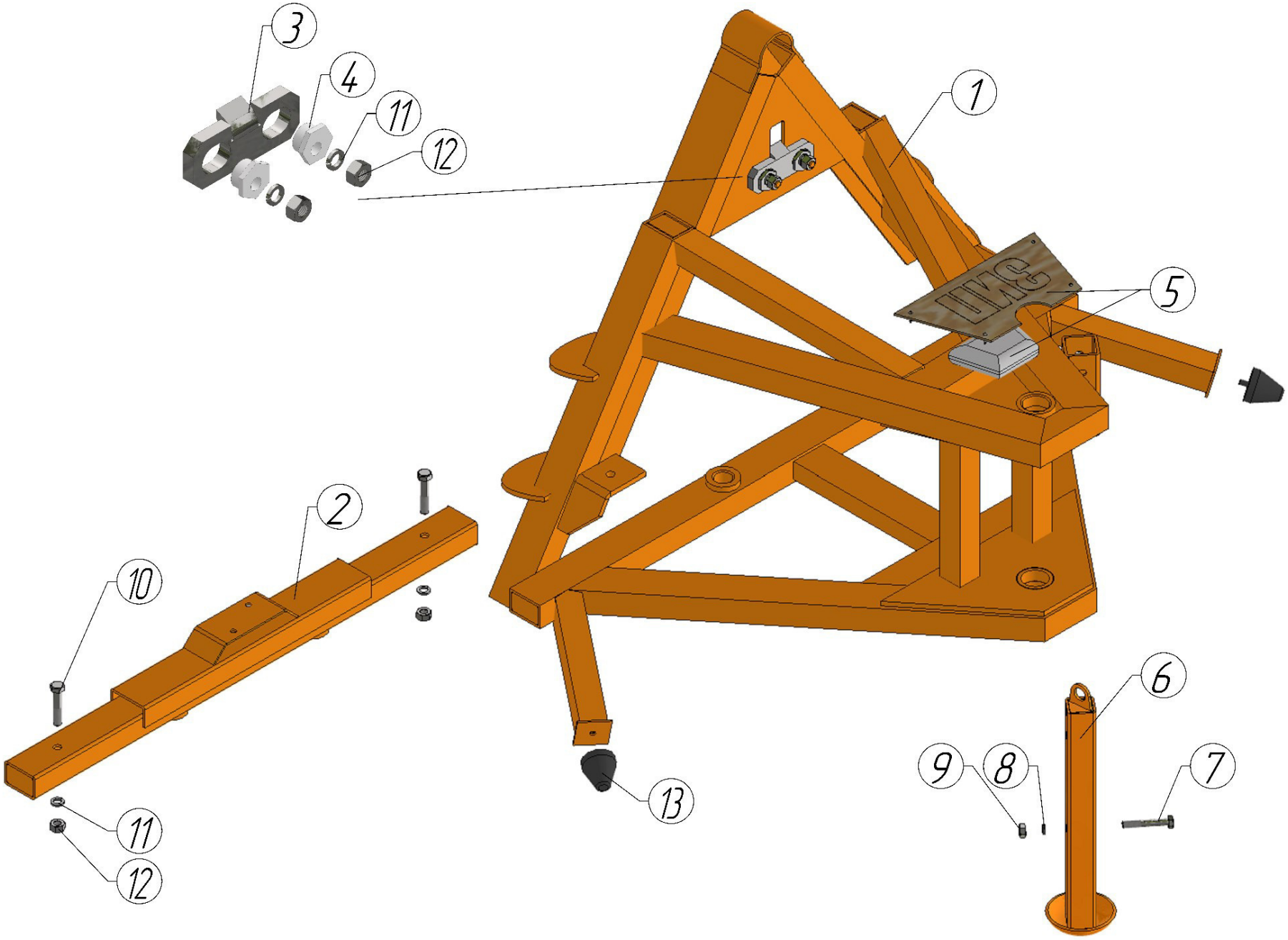

Рис. 4. Рамка

Рамка (Рис. 4)

Позиция	Обозначение	Наименование	Количество	Примечание
1	СО-2.5 20.00.00 СБ	Рамка	1	
2	СО-2.5 40.00.00 СБ	Опора в сборе	1	
3	СУ-2.1 ОПМ 10.03.06-01	Защелка	1	
4	СУ 2.1 ОПМ 10.03.04	Эксцентрик	2	
5		Комплект ЗИП	1	
6	СО-2.5 70.00.00 СБ	Стойка	2	
7		Болт М10х65 ГОСТ 7802-81	1	
8		Шайба пружинная 10 ГОСТ 6402-70	1	
9		Гайка М10 ГОСТ 5927-70	1	
10		Болт М12х60 ГОСТ 7802-81	2	DIN 933
11		Шайба пружинная 12 ГОСТ 6402-70	4	DIN 127
12		Гайка М12 ГОСТ 5927-70	4	DIN 934
13		Буфер сжатия	2	ГАЗ-2410 подвески передней

ПЕРЕВОЛОЦКИЙ МЕХАНИЧЕСКИЙ ЗАВОД

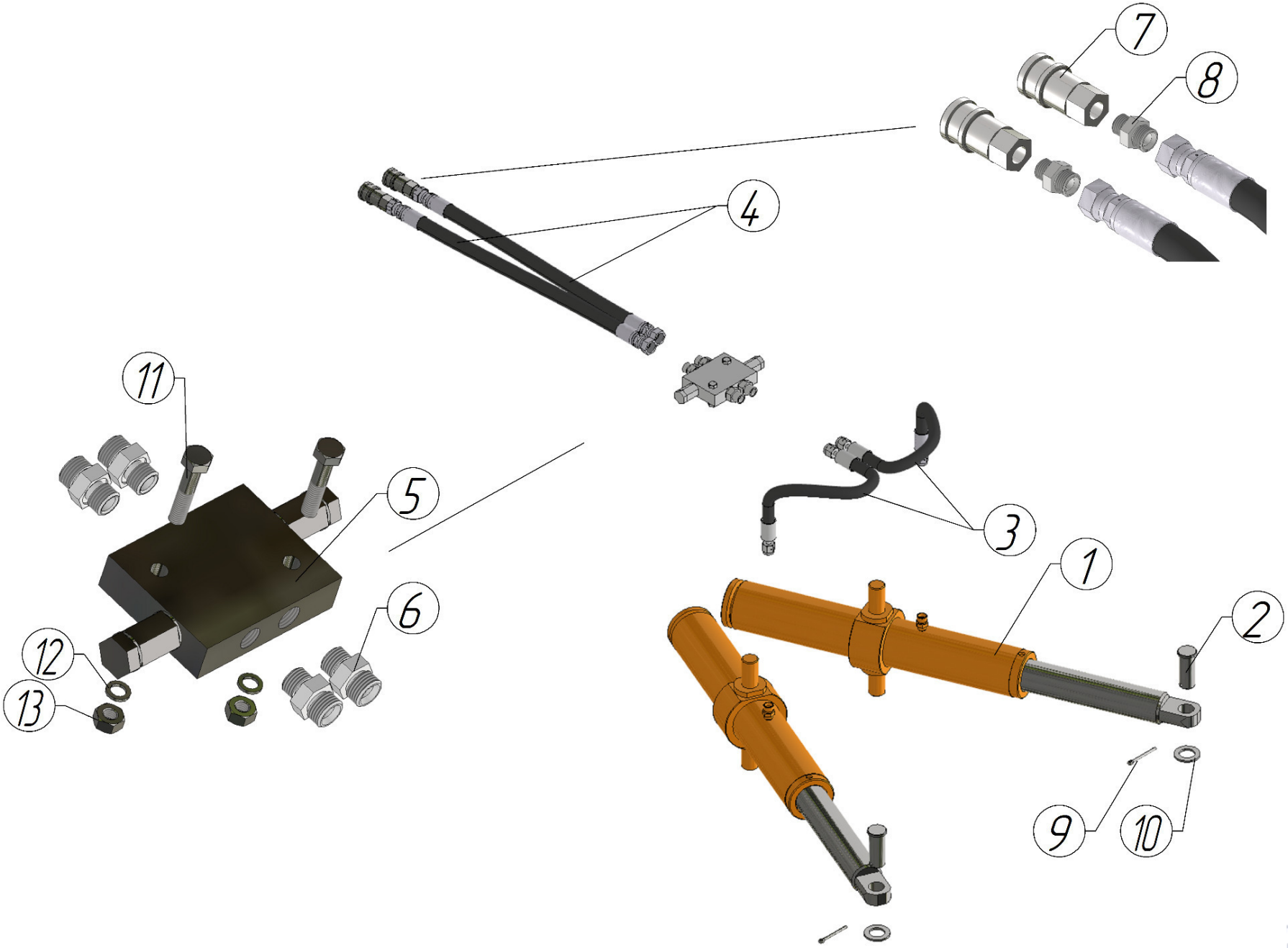

Рис. 5. Гидравлическая система отвала

Гидравлическая система отвала (Рис. 5)

Позиция	Обозначение	Наименование	Количество	Примечание
1	СО-2.5 30.00.00-01 СБ	Гидроцилиндр 76х60 в сборе	2	См. Рис. 6
2	СО-2.5 00.00.03	Ось гидроцилиндра	2	
3		РДВ DN6 1SN 250 DKOL 16x1,5(0^0) x DKOL 16x1,5(90^0)	2	
4		РДВ DN6 1SN 1400 DKOL 16x1,5(0^0) x DKOL 16x1,5(0^0)	2	
5		Клапан предохранительный перекрестный VAU 1/4"	1	
6		Штуцер FE DL10 M14x1,5 (корпус) CAST 100606.1	4	
7		Розетка ISO A BSP 3/8"	2	
8		Штуцер FE DL10 BSP 3/8" (корпус) CAST 100529.1	2	
9		Шплинт 3,2 х 45 ГОСТ 397-79	2	DIN 94
10		Шайба плоская 24 ГОСТ 11371-78	2	DIN 125
11		Болт М8х40 ГОСТ 7798-70	2	DIN 931
12		Шайба пружинная 8 ГОСТ 6402-70	2	DIN 127
13		Гайка М8 ГОСТ 5927-70	2	DIN 934

ПЕРЕВОЛОЦКИЙ МЕХАНИЧЕСКИЙ ЗАВОД

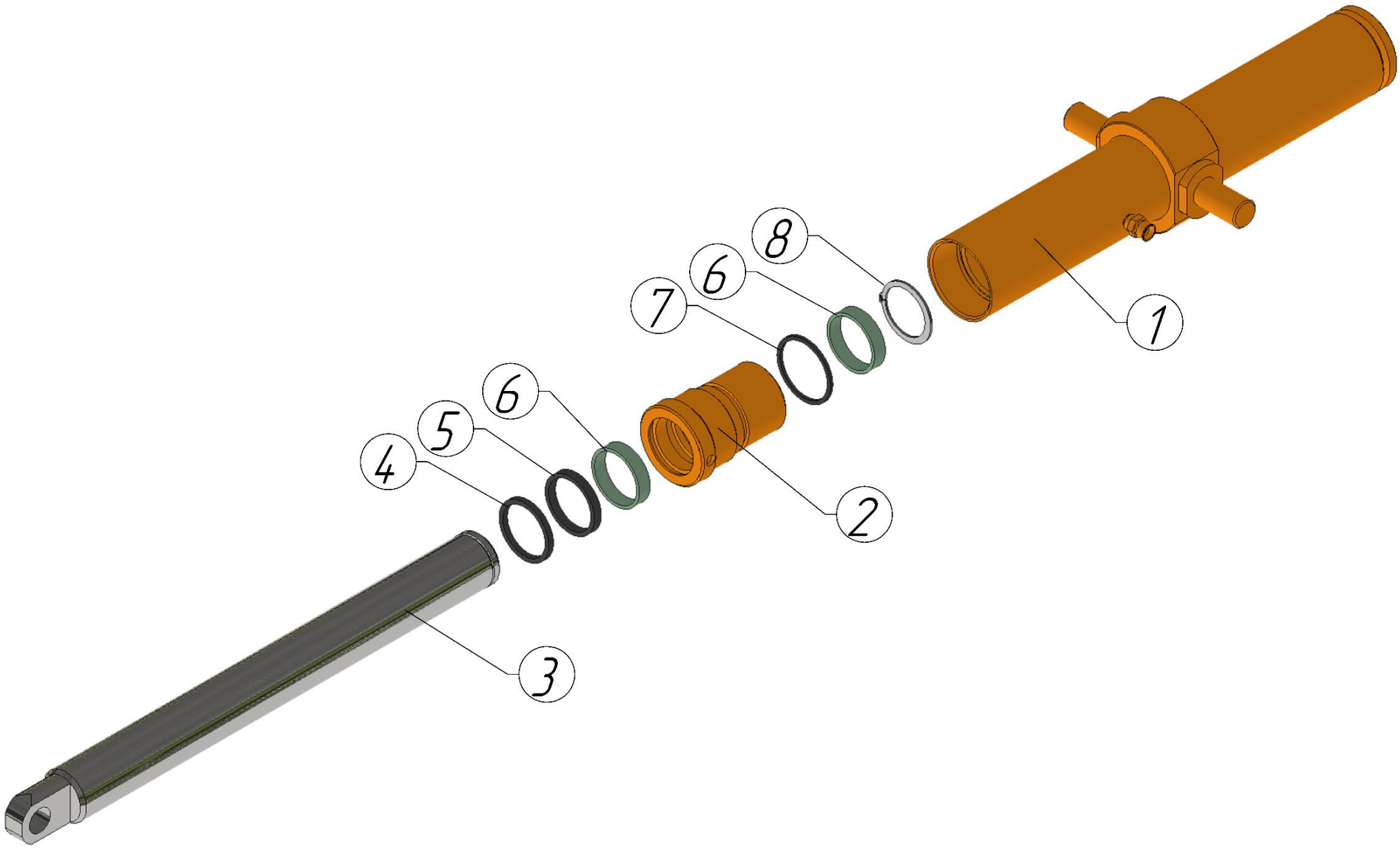

Рис. 6. СО-2.5 30.00.00-01 СБ Гидроцилиндр 76х60 в сборе

МЕХАНИЧЕСКИЙ ЗАВОД

СО-2.5 30.00.00-01 СБ Гидроцилиндр 76х60 в сборе (Рис. 6)

Позиция	Обозначение	Наименование	Количество	Примечание
1	СО-2.5 30.02.00 СБ	Гильза 76х60 в сборе	1	
2	СО-2.5 30.00.02-02	Гайка под уплотнение	1	
3	СО-2.5 30.00.01	Шток	1	
4		Грязесъемник 50-58.6-5.3 ГОСТ 24811-81	1	
5		Манжета штока 50х60х8	1	
6		Направляющее кольцо 50-56-12.8/12.5	1	
7		Кольцо 055-063-46-2-2 ГОСТ 9833-73	1	
8		Кольцо 50 ГОСТ 13942-86	1	DIN 471

ПЕРЕВОЛОЦКИЙ МЕХАНИЧЕСКИЙ ЗАВОД

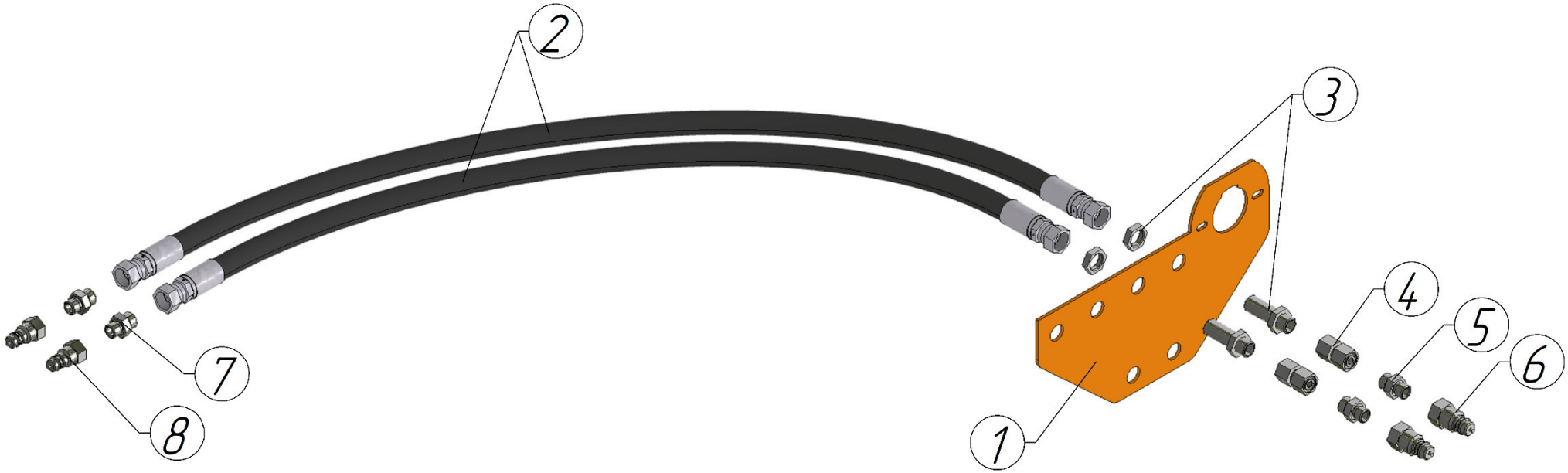

Рис. 7. Гидравлическая система трактора

ПЕРЕВОЛОЦКИЙ МЕХАНИЧЕСКИЙ ЗАВОД

Гидравлическая система трактора (Рис. 7)

Позиция	Обозначение	Наименование	Количество	Примечание
1	СУ-2.5 ОМ 00.00.03	Кронштейн муфт соединительных	1	
2		РДВ DN6 1SN 2200 DKOL 16x1,5 x DKOL 16x1,5 (0/0)	2	
3		Соединение PD DL10 M16x1,5 (корпус) CAST 103606.1	2	
4		Соединение PNN DL10 M16x1,5 (корпус) CAST 603506.1	2	
5		Штуцер FE DL10 BSP 3/8" (корпус) CAST 100529.1	2	
6		Ниппель ISO A BSP 3/8"	2	
7		Штуцер FE DL10 BSP 1/2" (корпус) CAST 100530.1	2	
8		Ниппель ISO A BSP 1/2"	2	

ПЕРЕВОЛОЦКИЙ МЕХАНИЧЕСКИЙ ЗАВОД

Для заметок