Формат	Зона	Поз.	Обозначение	Наименование	Кол.	Примечание
				Документация		
А2			ПТП.04.000 СБ	Сборочный чертеж		
				Сборочные единицы		
А4		1	ПТП.04.100	Вал	1	
А3		2	ПТП.04.200	Балка	1	
		3	-01	Балка	1	
А4		4	ПТП.04.300	Торсион	1	
				Детали		
А4		7	ПТП.04.001	Фланец	1	
А4		9	ПТП.04.023 Щ	Полумуфта	1	
А4		10	ПТП.04.024 Щ	Палец	6	
А4		11	ПТП.04.025 Щ	Втулка	6	
А4		12	ПТП.04.026 Щ	Втулка	6	
				Стандартные изделия		
		15		Болт М10-6gх25.88.35.0918 ГОСТ 7798-70	3	
		16		Болт М12-6gх35.88.35.0918 ГОСТ 7798-70	8	

Перв. примен.

Справ. №

Подп. и дата

Инв. № дубл.

Взам. инв. №

Подп. и дата

Инв. № подл.

Изм.	Лист	№ докум.	Подп.	Дата
Разраб.		Серапегин		26.07.23
Пров.		Захаров		26.07.23
Н.контр.				
Утв.				

ПТП.04.000

Щетка главная

Лит.	Лист	Листов
	1	2

АО "Ряжский авторемонтный завод"

Копировал

Формат А4

Формат	Зона	Поз.	Обозначение	Наименование	Кол.	Приме-чание
		17		Болт М12-6gх45.88.35.0918 ГОСТ 7798-70	8	
		18		Гайка М10-6Н.5.019 ГОСТ 5915-70	6	
		19		Гайка М12-6Н.5.019 ГОСТ 5915-70	16	
		20		Гайка М12-6Н ГОСТ 5916-70	8	
		21		Шайба 10 65Г 099 ГОСТ 6402-70	9	
		22		Шайба 12 65Г 099 ГОСТ 6402-70	8	
				Прочие изделия		
		25	MS 200 K	Гидромотор	1	
		26	D180_D700-L45	Диск щеточный полипропиленовый	23	
		27	UCF 207	Подшипник	1	

Подп. и дата | Инв. № дубл. | Взам. инв. № | Подп. и дата | Инв. № подл.

Изм.	Лист	№ докум.	Подп.	Дата

ПТП.04.000

Лист 2

Копировал Формат А4

ПТП.04.000 СБ

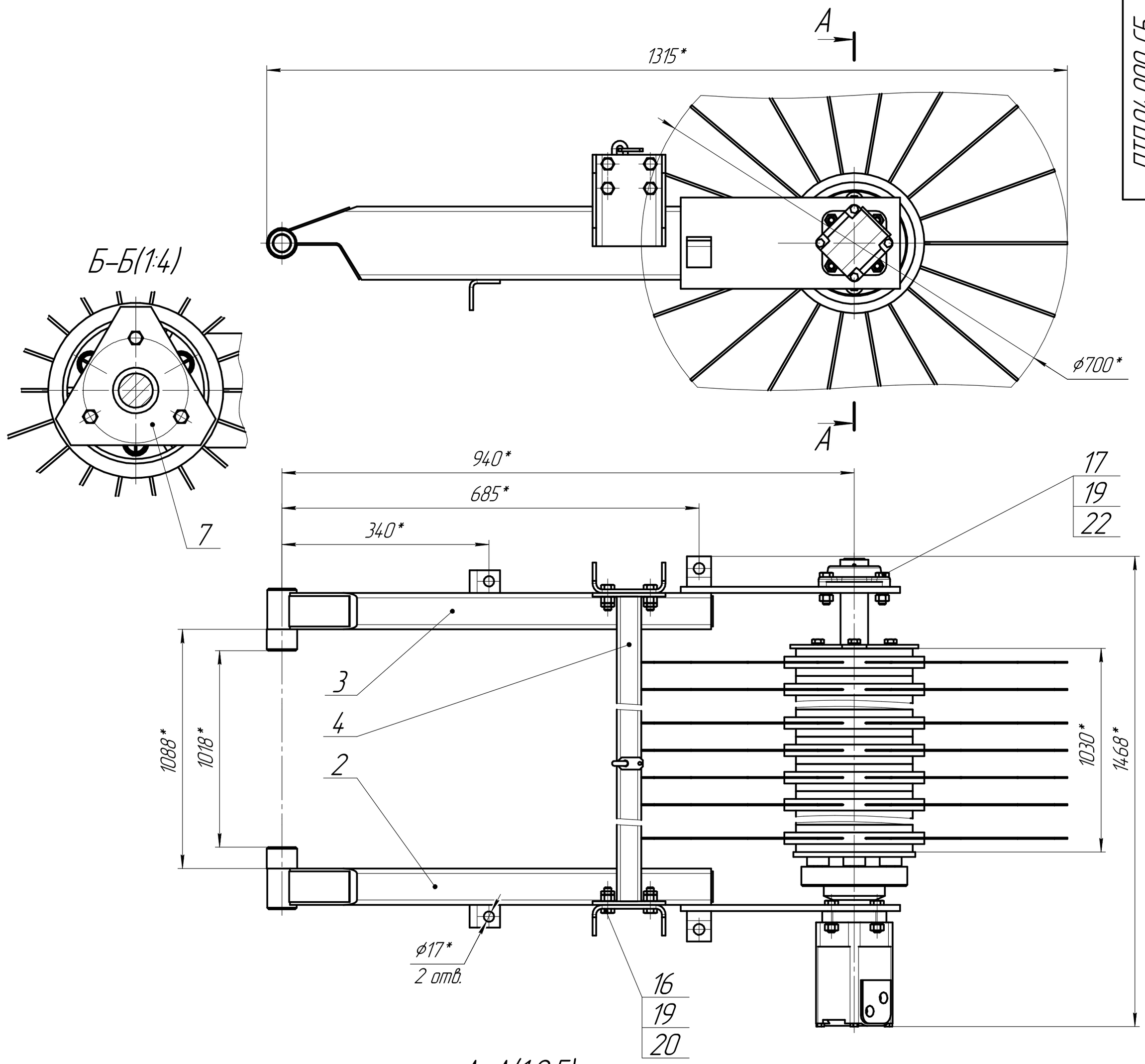

А–А(1:2,5)

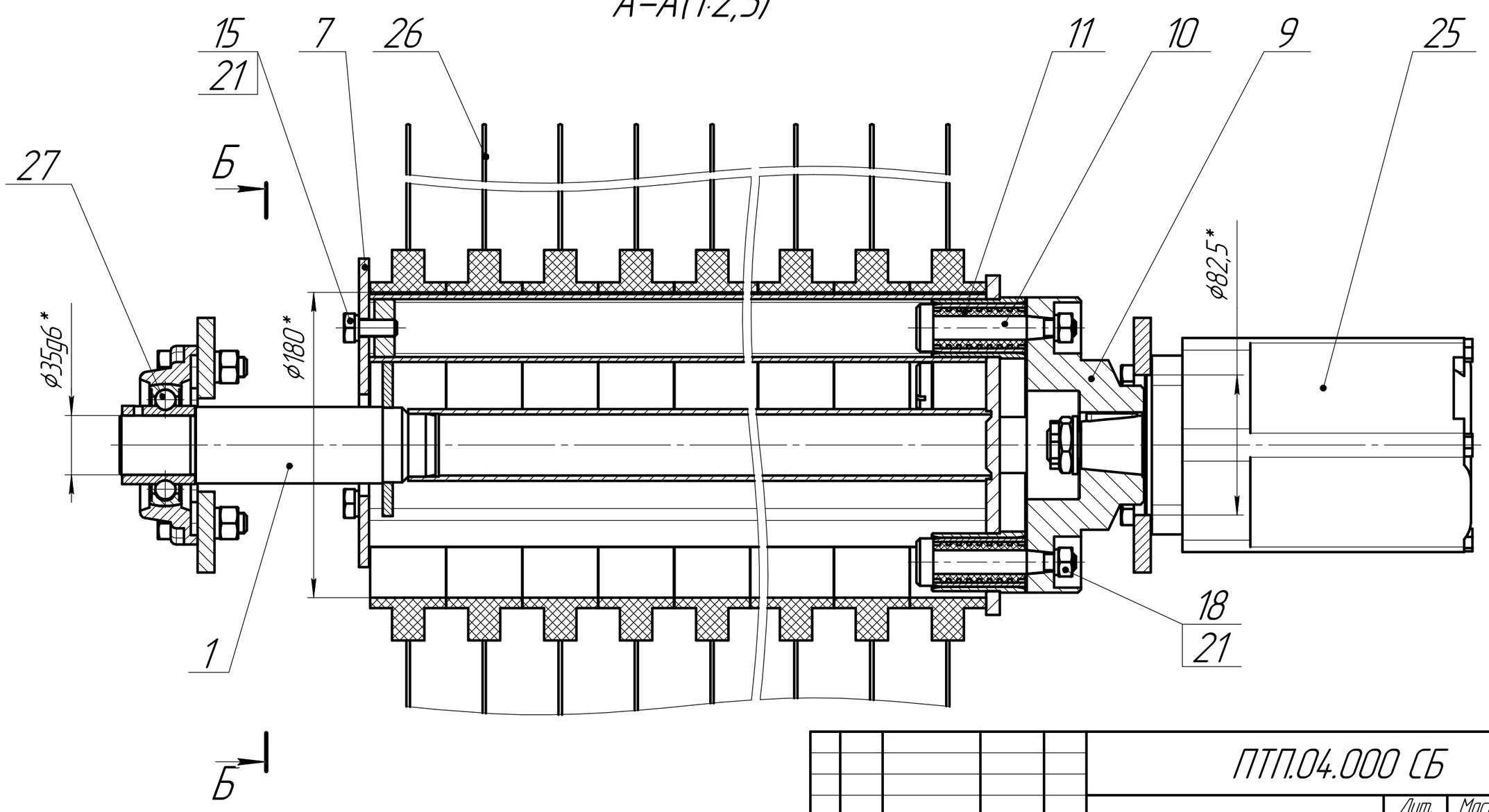

* Размер для справок

Изм.	Лист	№ докум.	Подп.	Дата	ПТП.04.000 СБ		
Разраб.		Серапегин		26.07.23	Щетка главная Сборочный чертеж	Лит.	Масса: 90,8 / Масштаб: 1:5
Пров.		Захаров		26.07.23		Лист	Листов 1
Т.контр.		Шарымов				АО "Ряжский авторемонтный завод"	
Н.контр.		Шматова					
Утв.		Климов					

Перв. примен. | Справ. № | Подп. и дата | Инв. № дубл. | Взам. инв. № | Подп. и дата | Инв. № подл.

Копировал | Формат А2