Автопогрузчик вилочный АМКОДОР 451А

КАТАЛОГ СБОРОЧНЫХ ЕДИНИЦ И ДЕТАЛЕЙ
CATALOGUE DE SOUS-ENSAMBLES
CATALOG OF PARTS AND UNITS
CATALOGUE DE UNIDADES DE ENSAMBLAJE Y DETALLES

СЕГОДНЯ И ВСЕГДА!

Автопогрузчик вилочный АМКОДОР 451А

451А.00.00.000 КДС

КАТАЛОГ СБОРОЧНЫХ ЕДИНИЦ И ДЕТАЛЕЙ

Минск 2011 г.

Над составлением каталога работали:
Байко Д.С., Михалевич Н.С., Самущенко Л. А.

Ответственный за выпуск — генеральный конструктор Домаш Г. В.

Автопогрузчик вилочный АМКОДОР 451А

Каталог является справочным пособием при изучении конструкции и составлении заявок на запасные части автопогрузчика вилочного АМКОДОР 451А, а также может служить пособием при разборке и сборке узлов.

Все права зарезервированы. Эту книгу нельзя воспроизводить или копировать целиком или частично без письменного разрешения ОАО «Амкодор».

© ОАО «Амкодор», 2011

Каталог деталей и сборочных единиц /
Байко Д.С., Михалевич Н.С., Самущенко Л. А.— Мн.: ОАО «Амкодор», 2011. — 121 с.

СОДЕРЖАНИЕ

1 Общий вид 451А.00.00.000, 451А.00.00.000-01, 451А.00.00.000-02, 451А.00.00.000-03 7

2 Рама 451А.01.00.000 , 451А.01.00.000-01 11

3 Установка силовая 451А.02.00.000, 451А.02.00.000-01 13

3.1 Установка двигателя 451А.02.01.000, 451А.02.01.000-01 17
3.1.1 Установка демпфера 451А.02.02.000 19
3.2 Система охлаждения 451А.02.03.000-01 21
3.2.1 Блок радиаторов ТО-18К.02.02.100 23
3.3 Топливная система 451А.02.04.000 25
3.4 Останов двигателя 451А.02.05.000 27
3.5 Управление подачей топлива 451А.02.06.000 29
3.6 Система выпуска отработавших газов 451А.02.07.000 31
3.7 Система выпуска отработавших газов 451А.02.07.000-01 31

4 Установка мостов и колес 451А.20.00.000 33

4.1 Мост ведущий 451.16.00.000-02 35
4.1.1 Главная передача 451.16.20.000-02 39
4.1.1.1 Шестерня ведущая 451.15.60.000 41
4.1.1.2 Дифференциал 451.16.60.030 41
4.2 Колесо 451А.20.01.000, 451А.20.01.000-01 43
4.3 Колесо 451А.20.02.000 43
4.4 Мост управляемый 451А.20.20.000-01-А 45
4.4.1 Гидроцилиндр 451.20.02.400 49

5 Установка стояночного тормоза 451А.26.00.000 51

5.1 Механизм тормозной У35615-35.510 53

6 Установка карданных валов 451А.36.00.000 и 451А.36.00.000-01 55

7 Установка ГМП 451А.38.00.000, 451А.38.00.000-01, 451А.38.00.000Т, 451А.38.00.000-01Т 57

7.1 Система охлаждения ГМП 451А.38.02.000-01 59
7.2 Система охлаждения ГМП 451А.38.02.000-А 63

8 Электросистема 451А.42.00.000 и 451А.42.00.000-01 65

9 Гидросистема рабочего оборудования 451А.45.00.000-01 69

10 Гидросистема рабочего оборудования 451А.45.00.000-Б 73

10.1 Гидробак 451А.45.06.100 77
10.2 Гидроцилиндр наклона 451А.45.14.000 79

11 Гидросистема рулевого управления 451А.74.00.000 81

12 Гидросистема тормозов 451А.75.00.000 83

13 Оборудование погрузочное 451.60.00.000-01 87

Содержание

13.1 Грузоподъемник 451.61.00.000-01 ... 89
13.1.1 Гидроцилиндр 451.61.17.000-01 ... 97
13.2 Гидроцилиндр 451.65.00.000 ... 99
13.3 Гидроцилиндр 451.65.00.000-01 ... 101
13.4 Грузоподъемник 451А.60.03.000 ... 103
14 Стрела крановая 451А.52.00.000-Б и 451А.52.00.000-01-Б* ... 105
15 Удлинитель вил 451А.53.00.000 ... 105
16 Установка кабины 451А.78.00.000 ... 107
17 Установка трубопроводов отопителя 451А.86.00.000 ... 109
18 Облицовка 451А.87.00.000-01 и 451А.87.00.000-01.01 ... 111
18.1 Установка противовеса 451А.87.01.000 ... 119
18.2 Капот 451А.87.08.000-01 ... 121

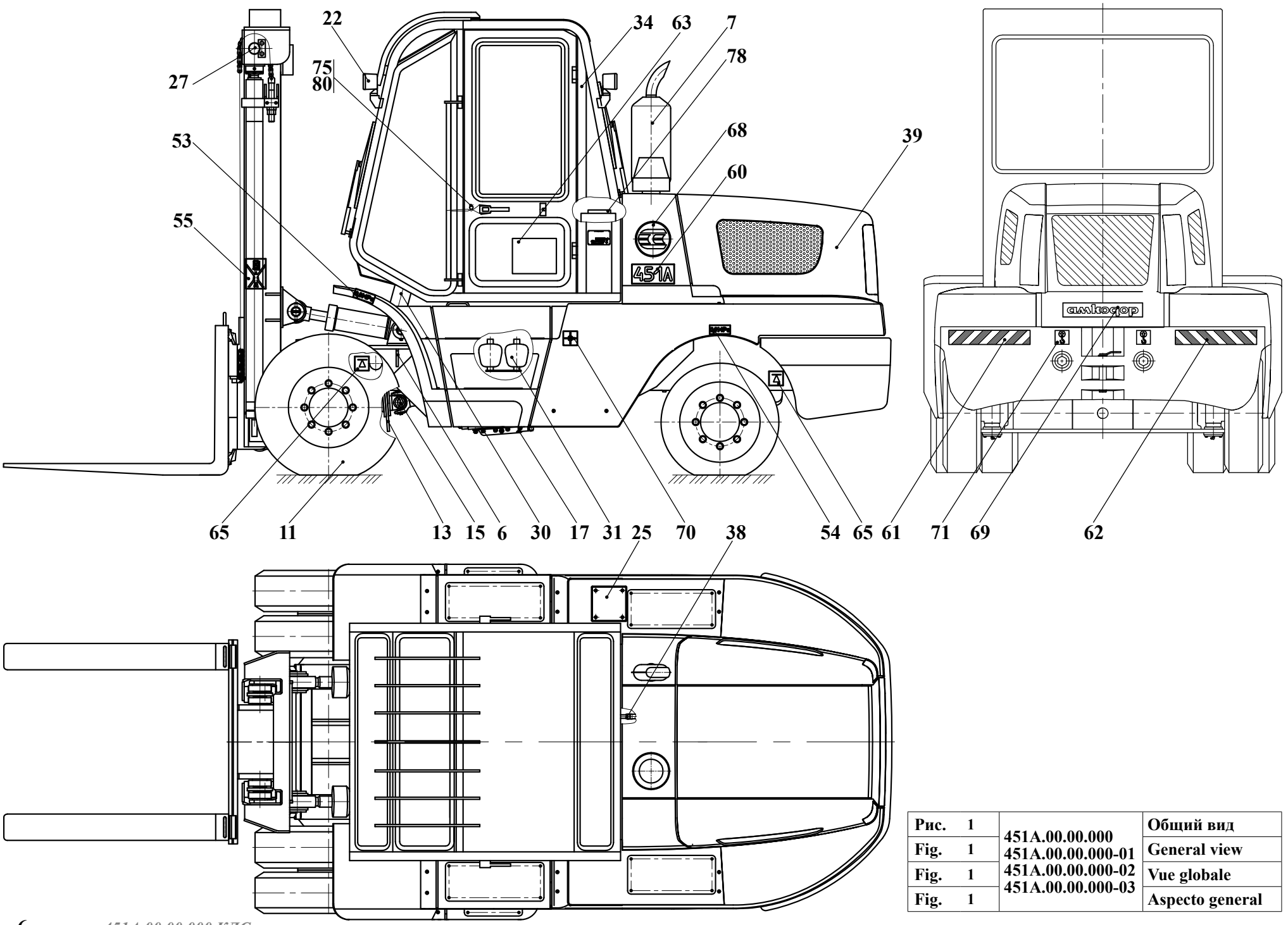

Рис.	1	451A.00.00.000 451A.00.00.000-01 451A.00.00.000-02 451A.00.00.000-03	Общий вид
Fig.	1		General view
Fig.	1		Vue globale
Fig.	1		Aspecto general

1 Общий вид 451А.00.00.000, 451А.00.00.000-01, 451А.00.00.000-02, 451А.00.00.000-03

Таблица 1 / Table 1 / Tableau 1 / Tabla 1

№ рис.	№ поз.	451А.00.00.000 Общий вид						Дата формирования состава узла 16.03.11
		Обозначение	Наименование		-01	-02	-03	Примечания
1 2	6	451А.01.00.000	Рама	1	-	1	-	
		451А.01.00.000-01		-	1	-	1	
	7	451А.02.00.000	Установка силовая	1	1	-	-	
		451А.02.00.000-01		-	-	1	1	
	11	451А.20.00.000	Установка мостов и колес	1	1	1	1	
	13	451А.26.00.000	Установка стояночного тормоза	1	1	1	1	
	15	451А.36.00.000	Установка карданных валов	1	1	-	-	
		451А.36.00.000-01		-	-	1	1	
	17	451А.38.00.000	Установка ГМП	1	1	-	-	
		451А.38.00.000-01		-	-	1	1	
	22	451А.42.00.000	Электросистема	1	1	1	1	
	24	451А.45.00.000-01	Гидросистема рабочего оборудования	1	-	1	-	
		451А.45.00.000-Б		-	1	-	1	
	27	451.60.00.000-01	Оборудование погрузочное	1	1	1	1	
	30	451А.74.00.000	Гидросистема рулевого управления	1	1	1	1	
	31	451А.75.00.000	Гидросистема тормозов	1	1	1	1	
	34	451А.78.00.000	Установка кабины	1	1	1	1	
	38	451А.86.00.000	Установка трубопроводов отопителя	1	1	1	1	
	39	451А.87.00.000-01	Облицовка	1	1	-	-	
		451А.87.00.000-01-01		-	-	1	1	
	53	451.00.00.002	Табличка "Давление в шинах 0,8 МРа"	2	2	2	2	
	54	451.00.00.003	Табличка "Давление в шинах 0,9 МРа"	2	2	2	2	
	55	451.00.00.004	Табличка "Внимание Не стой под грузом"	2	2	2	2	
	60	451А.00.00.002	Табличка "Индекс 451А"	2	2	2	2	
	61	451А.00.00.003	Знак "Зебра на противовес"	1	1	1	1	
	62	451А.00.00.003-01	Знак "Зебра на противовес"	1	1	1	1	
	63	451А.00.00.004	Схема смазки	1	1	1	1	
	65	451А.00.00.006	Знак "Место установки домкрата"	4	4	4	4	
	68	ТО-28А.00.00.011	Знак ОАО "Амкодор"	2	2	2	2	
	69	ТО-28А.00.00.012	Табличка "Логотип ОАО"АМКОДОР"	2	2	2	2	
	70	ТО-28А.00.00.015	Знак "Центр тяжести"	2	2	2	2	
	71	ТО-28А.00.00.017	Табличка "Место подъема"	2	2	2	2	
	75	2-16 ГОСТ 18677-73	Пломба	3	3	3	3	

Сменные рабочие органы (по дополнительному заказу)

1. Стрела крановая (см. рис. 54)

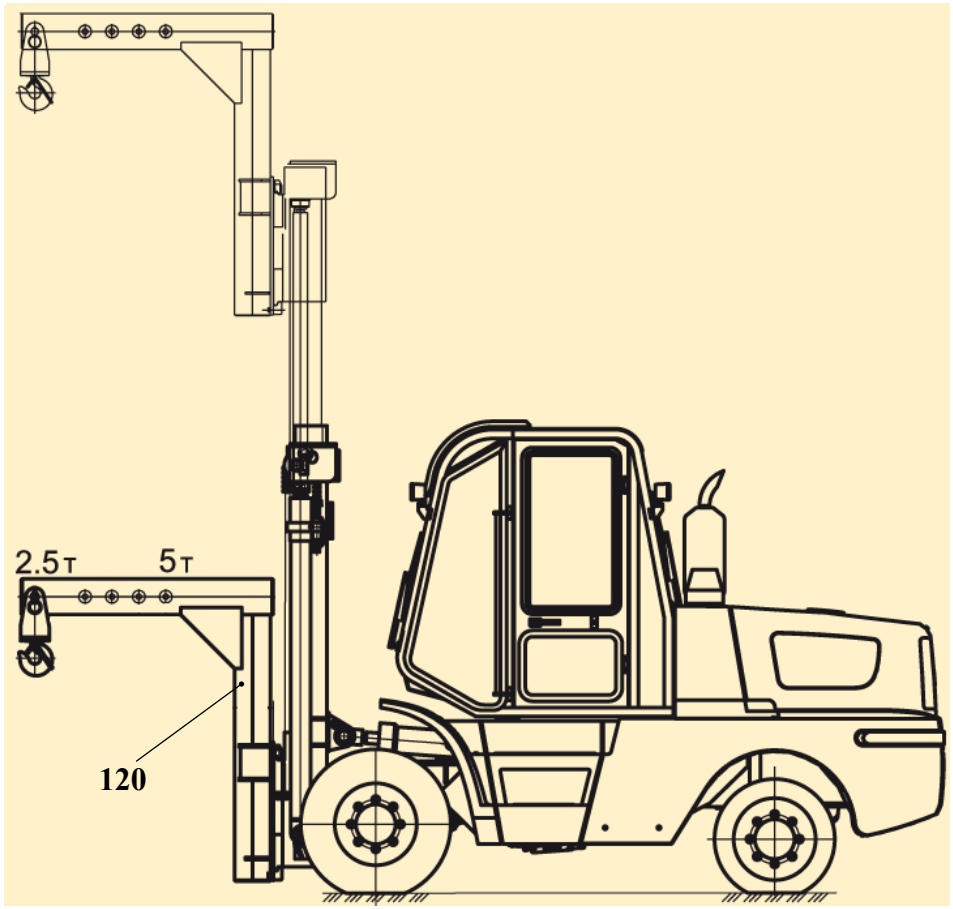

Рис. 2	451А.00.00.000 451А.00.00.000-01 451А.00.00.000-02 451А.00.00.000-03	Общий вид
Fig. 2		General view
Fig. 2		Vue globale
Fig. 2		Aspecto general

2. Удлинитель вил (см. рис. 43)

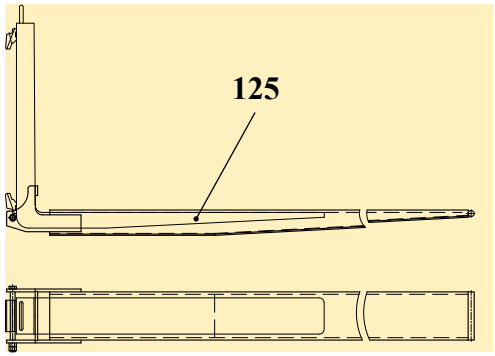

3. Штырь

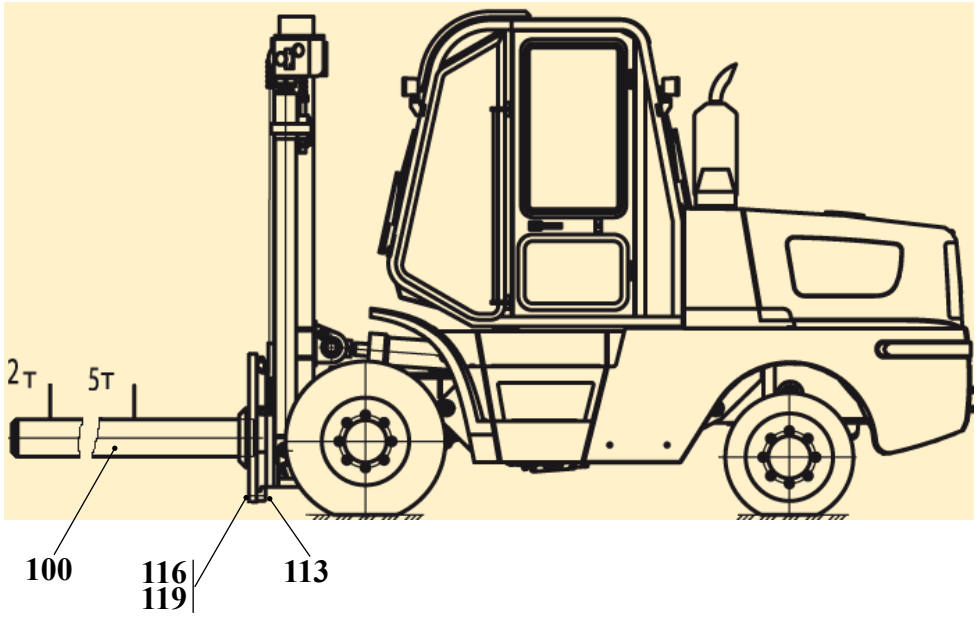

№ рис.	№ поз.	451А.00.00.000 Общий вид						Дата формирования состава узла 16.03.11
		Обозначение	Наименование		-01	-02	-03	Примечания
1	78		Пакет фирменный "Амкодор"	1	1	1	1	
	80	0,6-О-С ГОСТ 3282-74	Проволока	0,007 кг	0,007 кг	0,007 кг	0,007 кг	
2	100	451А.51.00.000	Штырь (Входят поз. 113, 116, 119)	1	1	1	1	по заказу потребителя
	113	451А.51.00.006	Зацеп нижний	1	1	1	1	
	116	М20х1,5-6gх80.109.40Х.0115 ГОСТ 7796-70	Болт	2	2	2	2	
	119	20 65Г 0115 ГОСТ 6402-70	Шайба	2	2	2	2	
	120	451А.52.00.000-Б	Стрела крановая	1	-	1	-	по заказу потребителя
	120	451А.52.00.000-01-Б		-	1	-	1	по заказу потребителя
	125	451А.53.00.000	Удлинитель вил	2	2	2	2	по заказу потребителя

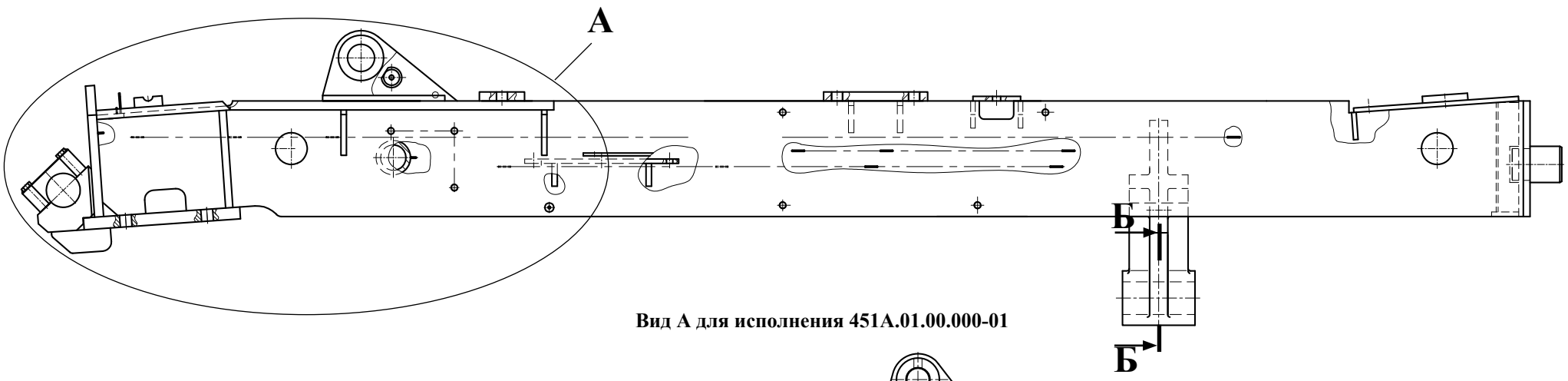

Вид А для исполнения 451А.01.00.000-01

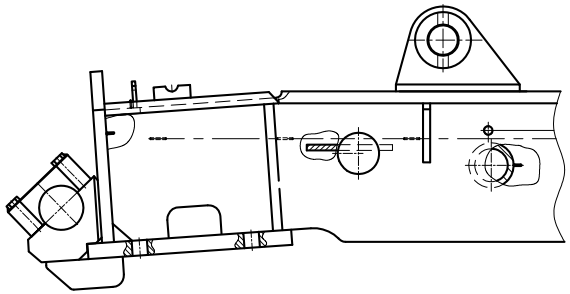

Б-Б

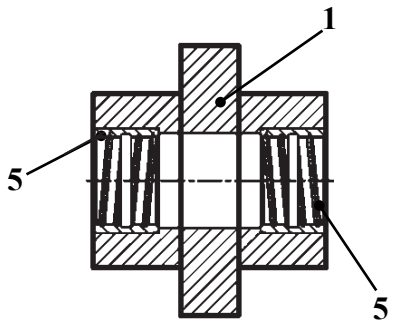

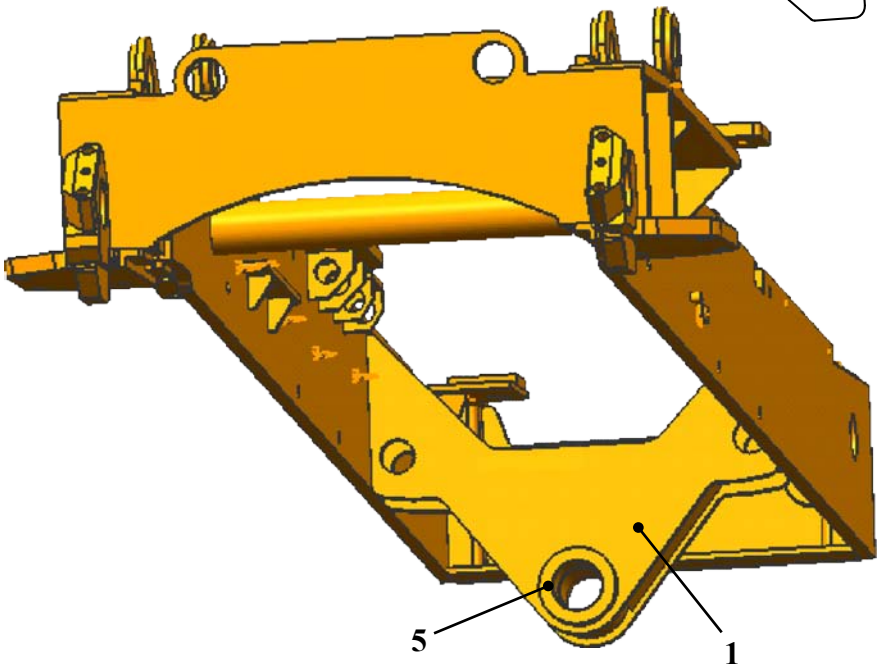

Рис. 3	**451А.01.00.000** **451А.01.00.000-01**	**Рама**
Fig. 3		
Fig. 3		
Fig. 3		

2 Рама 451А.01.00.000 , 451А.01.00.000-01

Рамы 451А.01.00.000 , 451А.01.00.000-01 представляют собой сварные конструкции, в балансиры (поз. 1) которых запрессованы втулки (поз. 5).

Таблица 2 / Table 2 / Tableau 2 / Tabla 2

№ рис.	№ поз.	451А.01.00.000 Рама				Дата формирования состава узла 17.03.11
		Обозначение	Наименование		-01	Примечания
3	1	451А.01.02.000	Балансир	1	1	
	5	451А.10.01.001	Втулка	2	2	

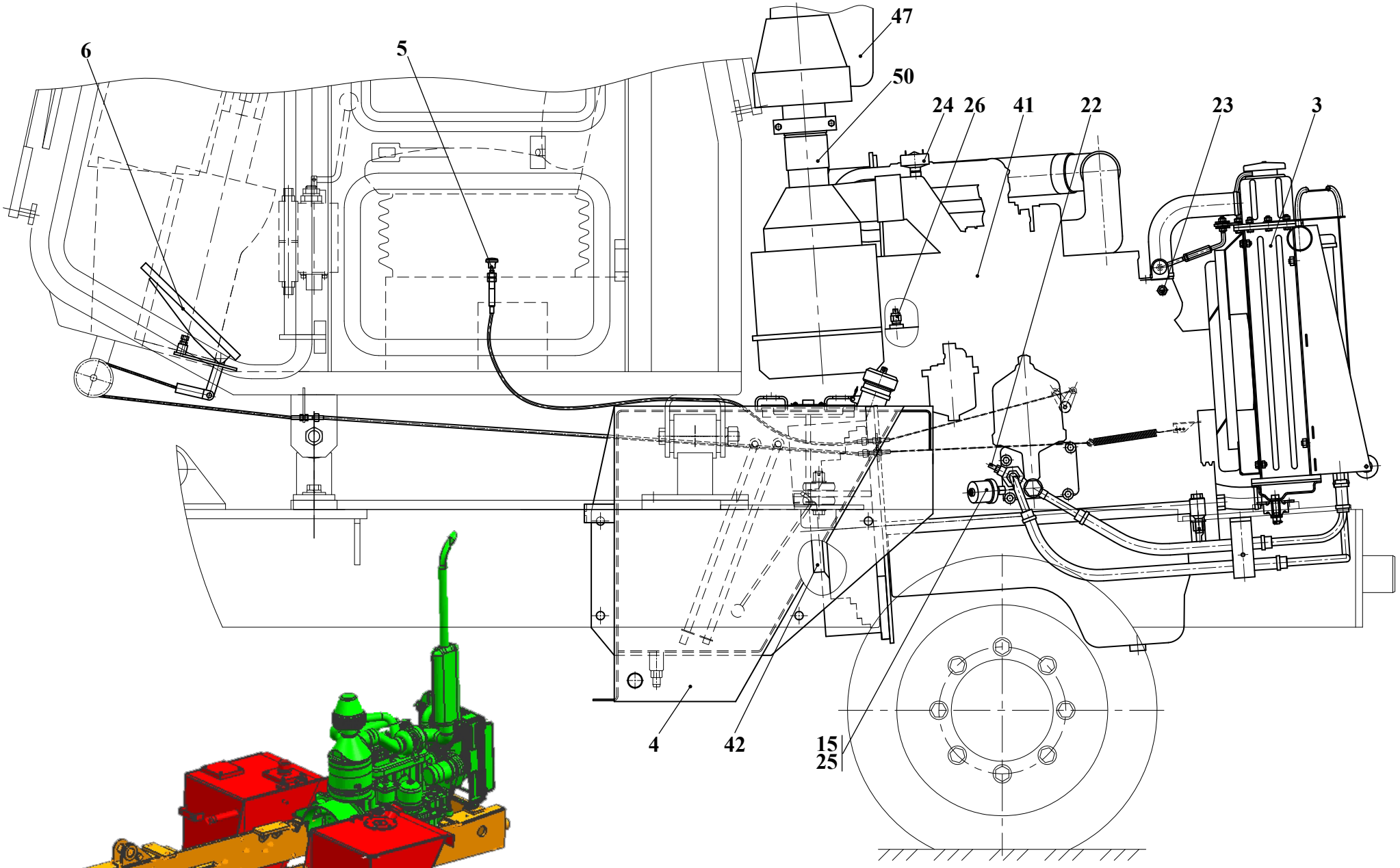

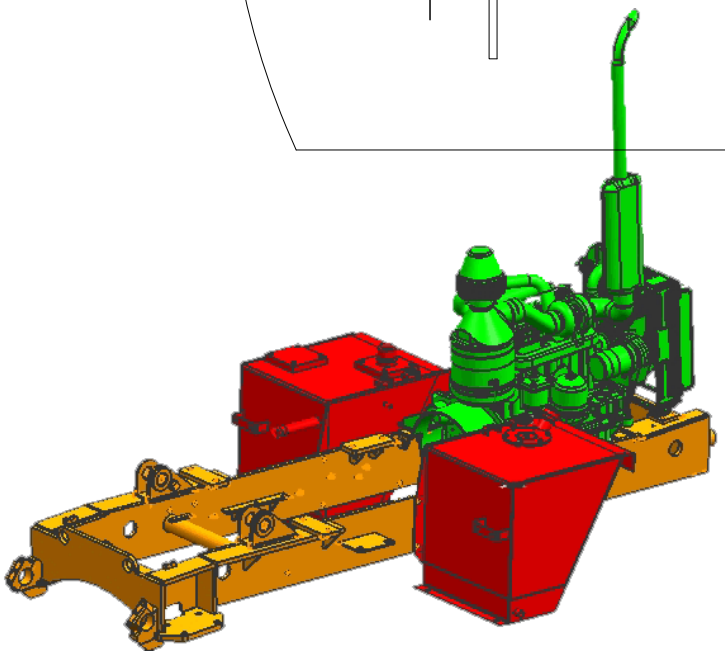

Рис. 4	451А.02.00.000	Установка силовая
Fig. 4		
Fig. 4		
Fig. 4		

3 Установка силовая 451А.02.00.000, 451А.02.00.000-01

Таблица 3 / Table 3 / Tableau 3 / Tabla 3

		451А.02.00.000		Установка силовая				
Рис. Fig. Fig. Fig.	№ поз. Ref. No Nº Ref. Nº Pos.	Обозначение Designation Référence Signo convencional	Кол-во Qty Qté Cant.	Наименование	Description	Désignation	Descripción	Примечание Remark Note Observaciones
4	3	451А.02.03.000-01	1	Система охлаждения (см. рис. 8)				
	4	451А.02.04.000	1	Система топливная (см. рис. 10)				
	5	451А.02.05.000	1	Останов двигателя (см. рис. 11)				
	6	451А.02.06.000	1	Управление подачей топлива (см. рис. 12)				
	15	ТО-18Д.11.00.006	1	Переходник				
	22	ДАДМ-03 ТУ РБ 07513211.004-94	1	Датчик аварийного давления масла БПО «Экран», г.Борисов				
	23	ДАТЖ ТУ РБ 07513211.011-97	1	Датчик аварийной температуры жидкости БПО «Экран», г.Борисов				
	24	ДСФ-65 ТУ РБ 07513211.003-94	1	Датчик сигнализатора засорённости воздушного фильтра БПО «Экран», г.Борисов				
	25	ДД-10-02 ТУ РБ 600417525.009-2000	1	Датчик давления БПО «Экран», г.Борисов				
	26	ДУТЖ ТУ РБ 07513211.001-95	1	Датчик указателя температуры жидкости БПО «Экран», г.Борисов				
	41	451А.02.01.000	1	Установка двигателя (см. рис. 6)				
	42	451А.02.02.000	1	Установка демпфера (см. рис. 7)				
	47	451А.02.07.000	1	Система выпуска отработавших газов (см. рис. 13)				
	50	451А.02.00.001	1	Проставка				

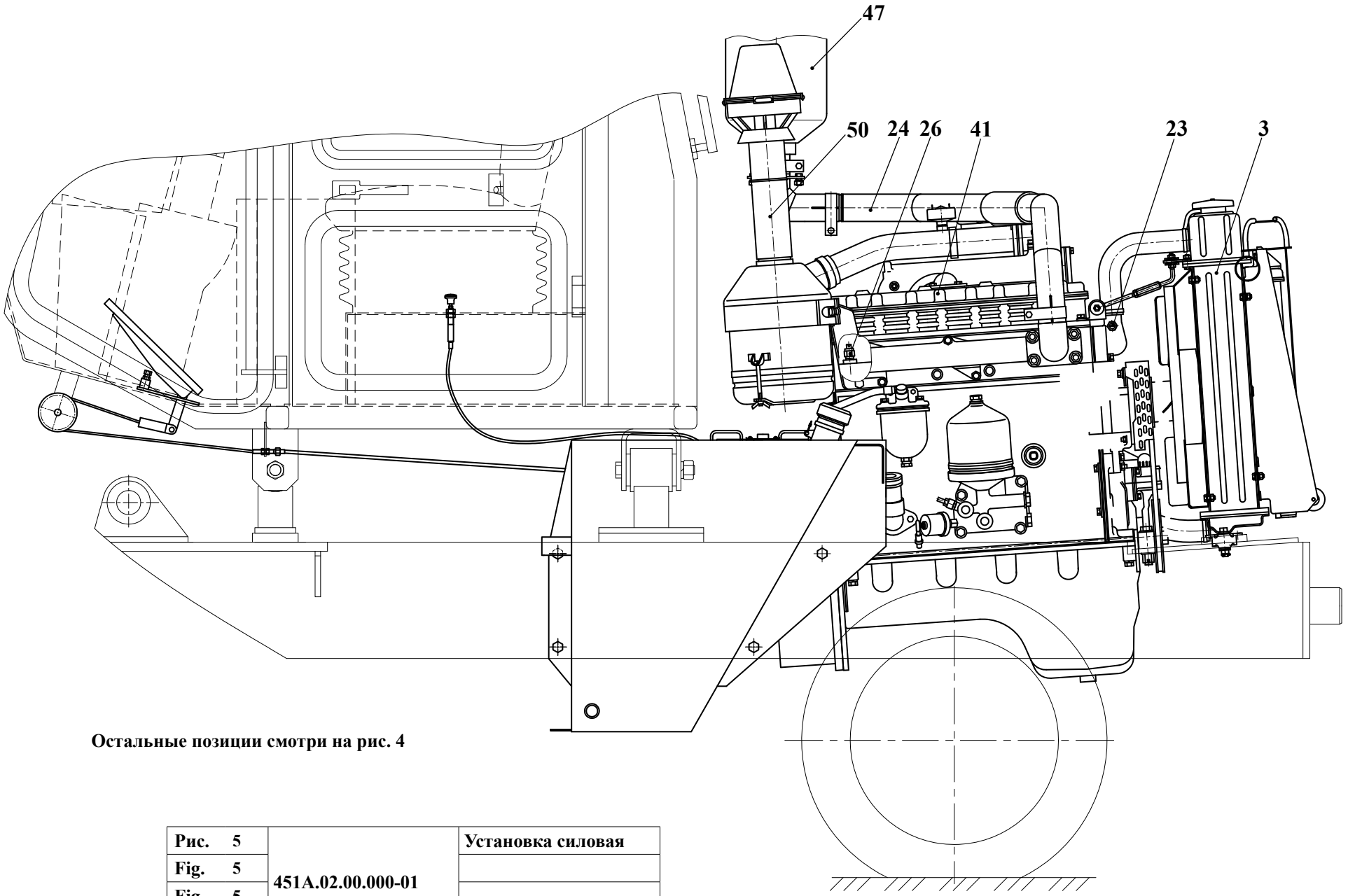

Остальные позиции смотри на рис. 4

Рис. 5	**451А.02.00.000-01**	**Установка силовая**
Fig. 5		
Fig. 5		
Fig. 5		

Таблица 4 / Table 4 / Tableau 4 / Tabla 4

		451А.02.00.000-01		Установка силовая				
Рис. Fig. Fig. Fig.	№ поз. Ref. No Nº Ref. Nº Pos.	Обозначение Designation Référence Signo convencional	Кол-во Qty Qté Cant.	Наименование	Description	Désignation	Descripción	Примечание Remark Note Observaciones
4 5	3	451А.02.03.000-01	1	Система охлаждения (см. рис. 8)				
	4	451А.02.04.000	1	Система топливная (см. рис. 10)				
	5	451А.02.05.000	1	Останов двигателя (см. рис. 11)				
	6	451А.02.06.000	1	Управление подачей топлива (см. рис. 12)				
	15	ТО-18Д.11.00.006	1	Переходник				
	22	ДАДМ-03 ТУ РБ 07513211.004-94	1	Датчик аварийного давления масла БПО «Экран», г.Борисов				
	23	ДАТЖ ТУ РБ 07513211.011-97	1	Датчик аварийной температуры жидкости БПО «Экран», г.Борисов				
	24	ДСФ-65 ТУ РБ 07513211.003-94	1	Датчик сигнализатора засорённости воздушного фильтра БПО «Экран», г.Борисов				
	25	ДД-10-02 ТУ РБ 600417525.009-2000	1	Датчик давления БПО «Экран», г.Борисов				
	26	ДУТЖ ТУ РБ 07513211.001-95	1	Датчик указателя температуры жидкости БПО «Экран», г.Борисов				
	41	451А.02.01.000-01	1	Установка двигателя (см. рис. 6)				
	47	451А.02.07.000-01	1	Система выпуска отработавших газов (см. рис. 14)				
	50	451А.02.00.002	1	Проставка				

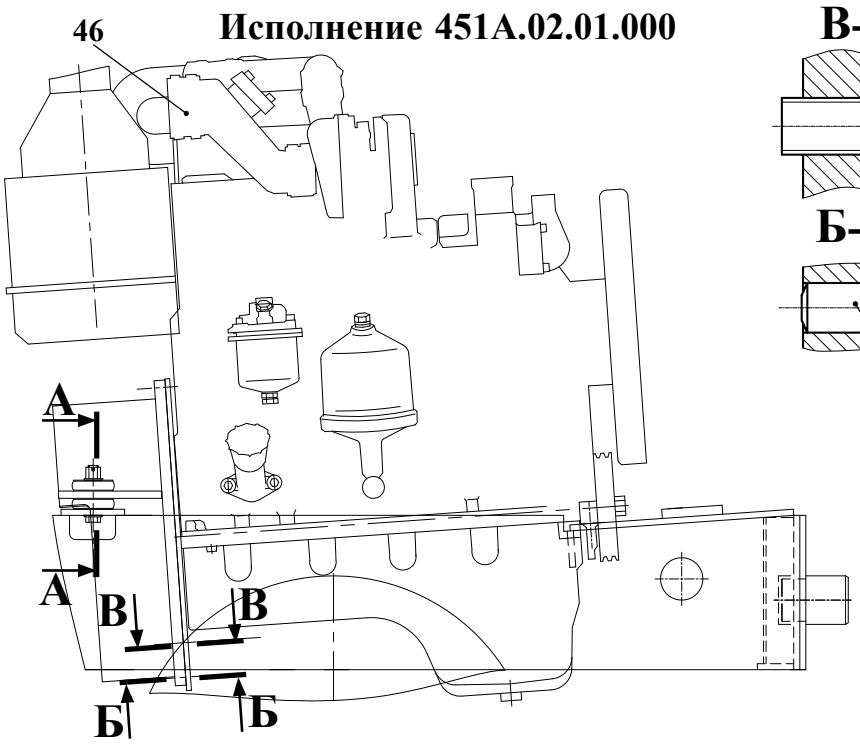

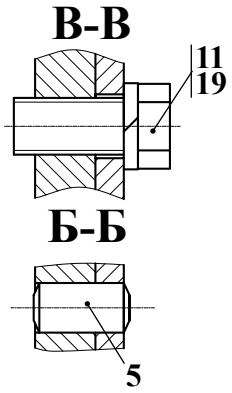

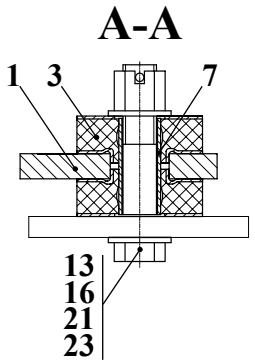

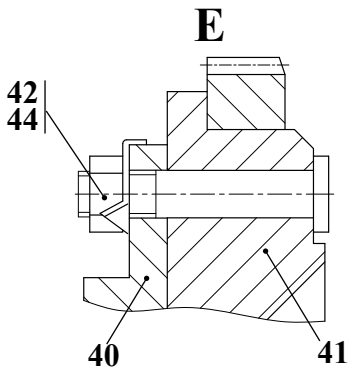

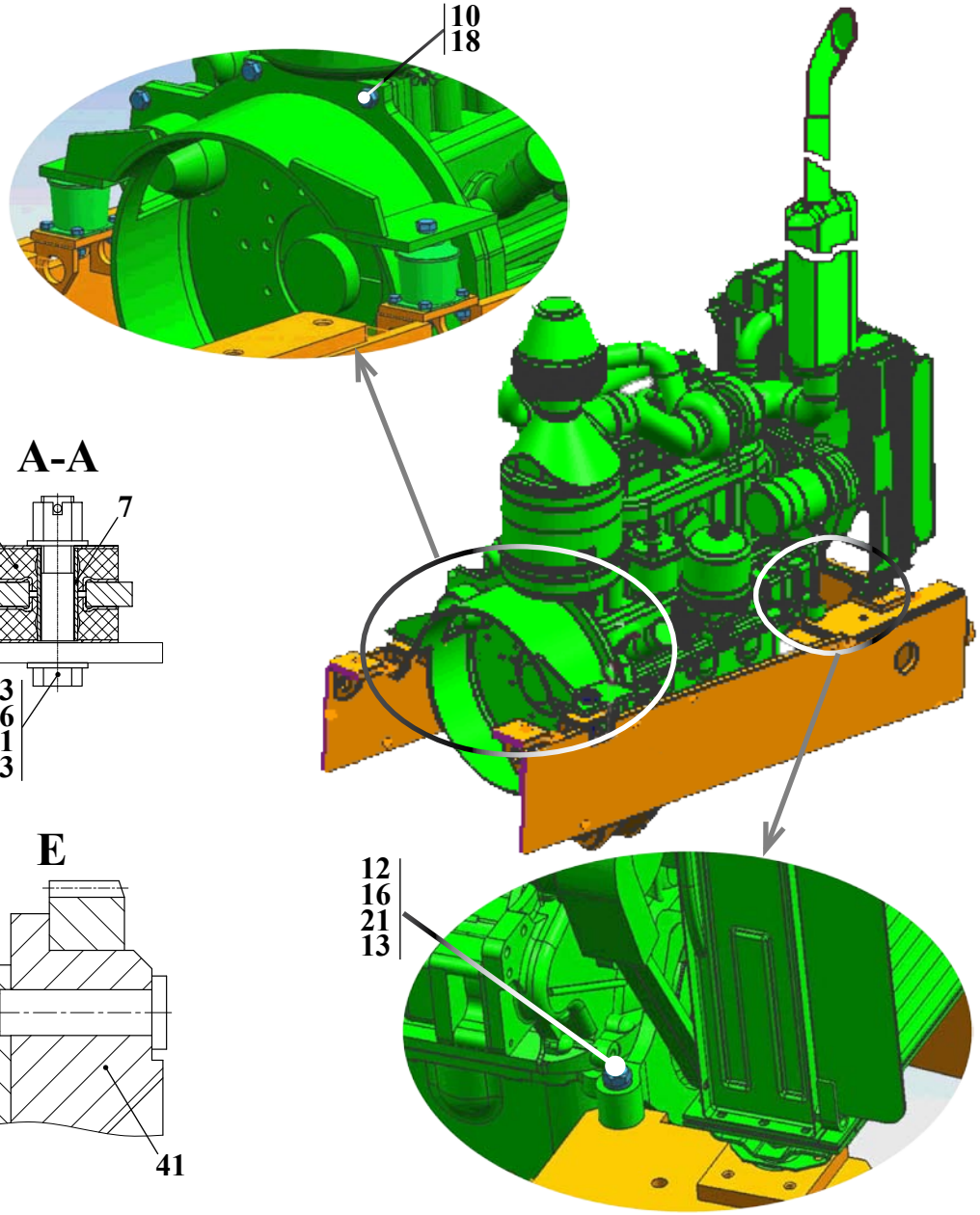

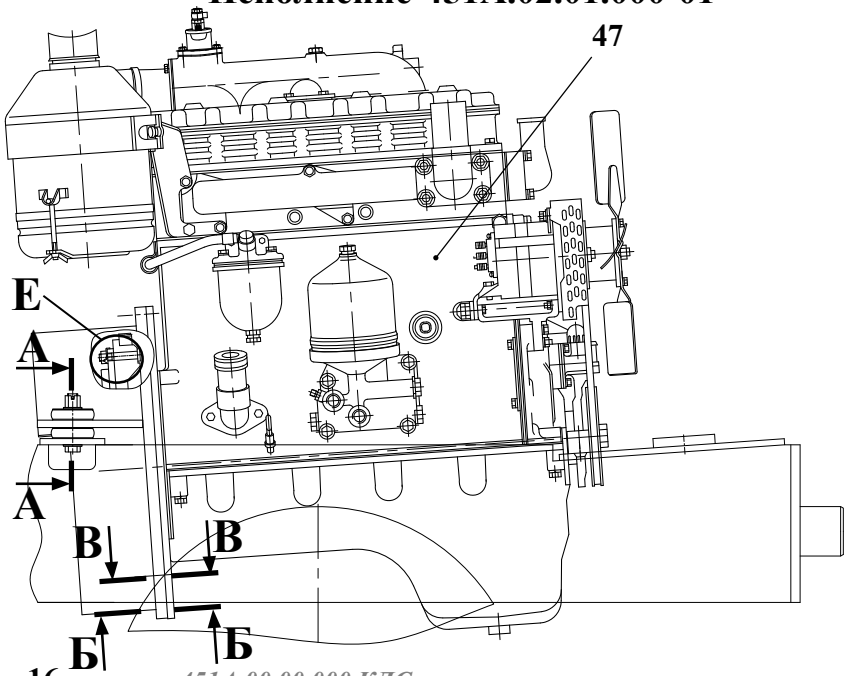

Рис.	6	451А.02.01.000 451А.02.01.000-01	Установка двигателя
Fig.	6		
Fig.	6		
Fig.	6		

3.1 Установка двигателя 451А.02.01.000, 451А.02.01.000-01

Таблица 5 / Table 5 / Tableau 5 / Tabla 5

№ рис.	№ поз.	451А.02.01.000 Установка двигателя				Дата формирования состава узла 17.03.11
		Обозначение	Наименование		-01	Примечания
6	1	451А.02.01.100	Опора	1	1	
	3	Д-565.3920-00	Подушка РТИ г. Бобруйск	4	4	
	5	Д-565.3110-21	Штифт	2	2	
	7	Д-565.3900-01	Втулка распорная	2	2	
	10	М12-6gх35.88.35.0115 ГОСТ 7796-70	Болт	1	1	
	11	М16-6gх35.109.40Х.0115 ГОСТ 7796-70	Болт	6	6	
	12	2М16-6gх75.88.35.0115 ГОСТ 7796-70	Болт	2	2	
	13	2М16-6gх85.88.35.0115 ГОСТ 7796-70	Болт	2	2	
	16	М16-6Н.8.35.0115 ГОСТ 5918-73	Гайка	4	4	
	18	12 65Г 0115 ГОСТ 6402-70	Шайба	1	1	
	19	16 65Г 0115 ГОСТ 6402-70	Шайба	6	6	
	21	С.16.02.Ст3.0115 ГОСТ 11371-78	Шайба	8	8	
	23	4х40.019 ГОСТ 397-79	Шплинт	4	4	
	40	451А.02.01.001	Диск	-	1	
	41	451.41.01.100	Демпфер (см. рис. 7)	-	1	
	42	М12х1,25-6Н.8.35.0115 ГОСТ 5915-70	Гайка	-	6	
	44	12.01.08кп.0115 ГОСТ 13463-77	Шайба	-	6	
	46	Д-245-1168	Дизель ММЗ г. Минск	1	-	
	47	Д-243-655 ТУ РБ 05786459.111-2000	Дизель ММЗ г. Минск	-	1	Без муфты сцепления и пневмокмпрессора, с генератором 1,8 кВт, напряжением 28 В, со счетчиком моточасов, с воздухоочистителем

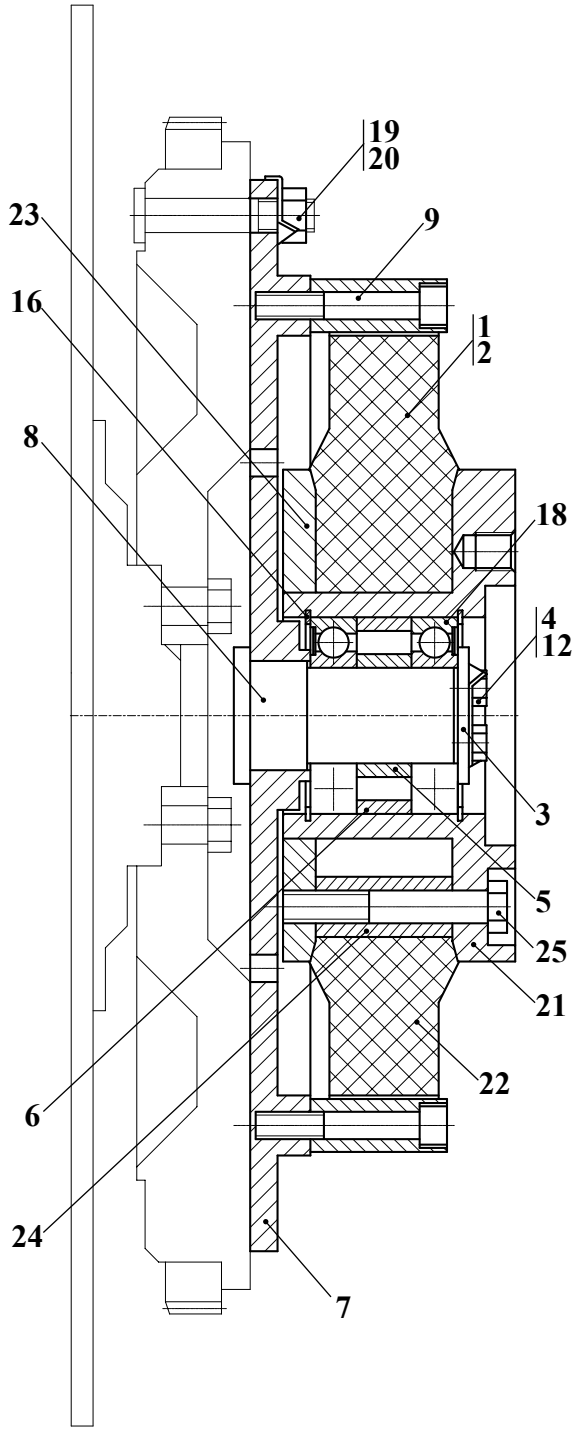

Рис. 7	**451A.02.02.000**	**Установка демпфера**
Fig. 7		
Fig. 7		
Fig. 7		

3.1.1 Установка демпфера 451А.02.02.000

Таблица 6 / Table 6 / Tableau 6 / Tabla 6

		451А.02.02.000		Установка демпфера	Installation of the damper	Installation de l'étouffeur	Instalación del amortigüador	
Рис. Fig. Fig. Fig.	№ поз. Ref. No Nº Ref. Nº Pos.	Обозначение Designation Référence Signo convencional	Кол-во Qty Qté Cant.	Наименование	Description	Désignation	Descripción	Примечание Remark Note Observaciones
7	1	451.41.01.100	1	Демпфер (Входят поз. 2-18)	Damper (Comprises pos. 2-18)	Étouffeur (Comprend pos. 2-18)	Amortigüador (Entran las pos. 2-18)	
	2	451.41.01.110	1	Демпфер (Входят поз. 21-25)	Damper (Comprises pos. 21-25)	Étouffeur (Comprend pos. 21-25)	Amortigüador (Entran las pos. 21-25)	
	3	451.41.01.101	1	Шайба	Washer	Rondelle	Arandela	
	4	451.41.01.102	1	Планка стопорная	Lath	Planchette	Chapa	
	5	451.41.01.103	1	Втулка	Bush	Moyeu	Casquillo	
	6	451.41.01.103-01	1	Втулка	Bush	Moyeu	Casquillo	
	7	451.41.01.104	1	Диск	Disk	Disque	Disco	
	8	451.41.01.105	1	Ось	Axle	Axe	Eje	
	9	ТО-18Б.72.08.007	24	Шпилька	Pin	Aiguille	Clavija	
	12	М8-6gх20.88.35.0115 ГОСТ 7796-70	2	Болт	Bolt	Boulon	Bulón	
	16	В 72 ГОСТ 13941-86	2	Кольцо	Ring	Bague	Anillo	
	18	60207 ГОСТ 7242-01	2	Подшипник	Bearing	Palier	Cojinete	
	19	М12х1.25-6Н.8.35.0115 ГОСТ 5915-70	6	Гайка	Nut	Écrou	Tuerca	
	20	12.01.08КП.0115 ГОСТ 13463-77	6	Шайба	Washer	Rondelle	Arandela	
	21	451.41.01.111	1	Ступица				
	22	ДР-30.65.42.104	1	Демпфер	Damper	Étouffeur	Amortigüador	
	23	ТО-18Б.72.08.002	1	Фланец	Flange	Collerette	Brida	
	24	ТО-18Б.72.08.003	6	Втулка	Bush	Moyeu	Casquillo	
	25	М12-6gх75.109.40х.0115 ГОСТ 7796-70	6	Болт	Bolt	Boulon	Bulón	

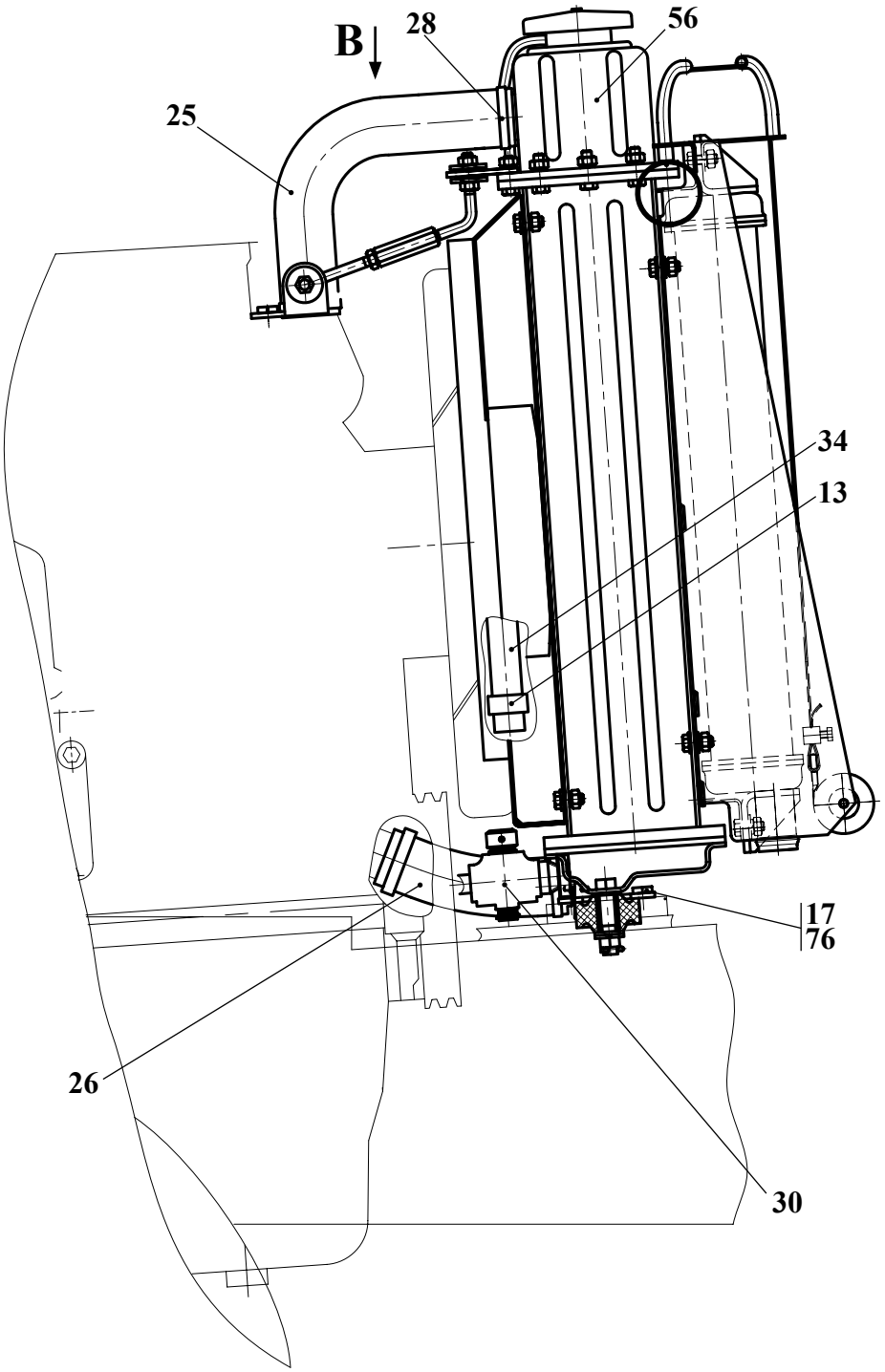

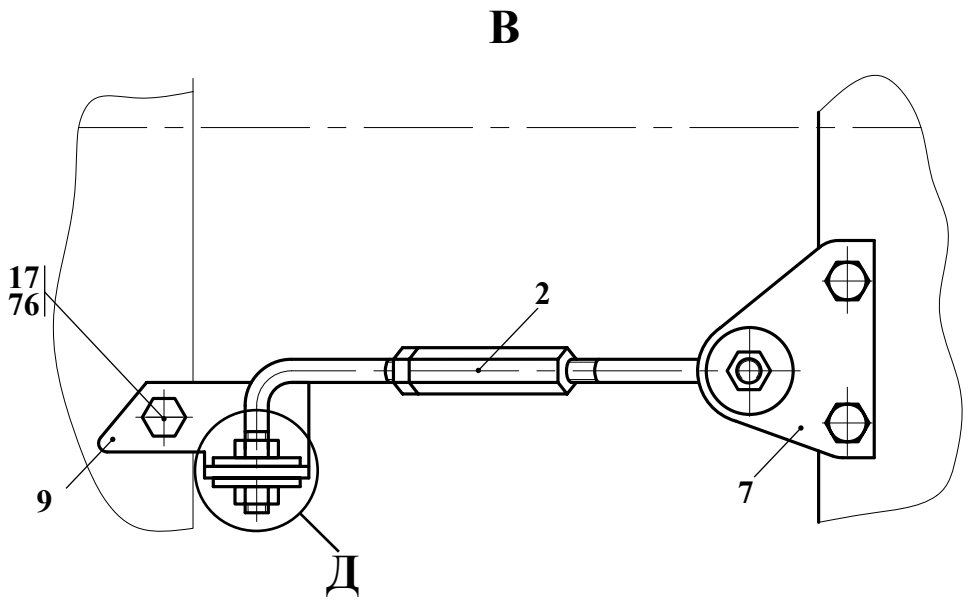

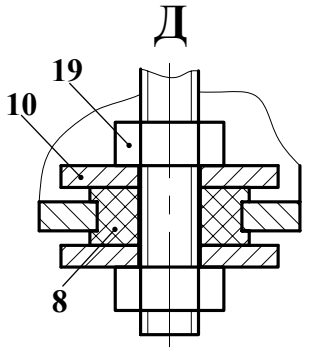

Рис. 8	451А.02.03.000-01	Система охлаждения
Fig. 8		
Fig. 8		
Fig. 8		

3.2 Система охлаждения 451А.02.03.000-01

Таблица 7 / Table 7 / Tableau 7 / Tabla 7

		451А.02.03.000-01		Система охлаждения	Cooling system	Système du refroidissement	Sistema del refrigeramiento	
Рис. Fig. Fig. Fig.	№ поз. Ref. No Nº Ref. Nº Pos.	Обозначение Designation Référence Signo convencional	Кол-во Qty Qté Cant.	Наименование	Description	Désignation	Descripción	Примечание Remark Note Observaciones
8	2	ВА-9001.11.04.000	1	Растяжка	Extension	Extension	Tirante	
	7	ВА-9001.11.00.001	1	Кронштейн	Bracket	Support	Soporte	
	8	ВА-9001.11.00.005	2	Амортизатор	Shock-absorber	Amortisseur	Amortizador	
	9	ВА-9001.11.00.006	1	Кронштейн	Bracket	Support	Soporte	
	10	ВА-9001.11.00.007	4	Шайба	Washer	Rondelle	Arandela	
	13	ТО-18Д.02.02.014	1	Хомутик	Yoke	Collier	Yugo	
	17	М8-6gх16.88.55.0115 ГОСТ 7796-70	5	Болт	Bolt	Boulon	Bulón	
	19	М8-6Н.8.35.0115 ГОСТ 5915-70	4	Гайка	Nut	Écrou	Tuerca	
	25	85-1303001	1	Шланг (РТИ г. Бобруйск)	Hose	Tuyau flexible	Manga	
	26	85-1303010	1	Шланг (РТИ г. Бобруйск)	Hose	Tuyau flexible	Manga	
	28	32-50/9 С7 W2	4	Зажим TORRO	TORRO clamp	Serrage TORRO	Borne TORRO	
	30	Кр2-1305000 ОСТ 37.001.240-81	1	Кран	Cock	Robinet	Grifo	
	34	ПБ-2-14х2,5 ТУ РБ 500525429.001-2001	1	Трубка ПВХ (L=1000)	Tube	Tube	Tubo	
	56	ТО-18К.02.02.100	1	Блок радиаторов (см. рис. 9)	Radiator unit	Ensemble des radiateurs	Bloque de los radiadores	
	76	8 65Г 0115 ГОСТ 6402-70	5	Шайба	Washer	Rondelle	Arandela	

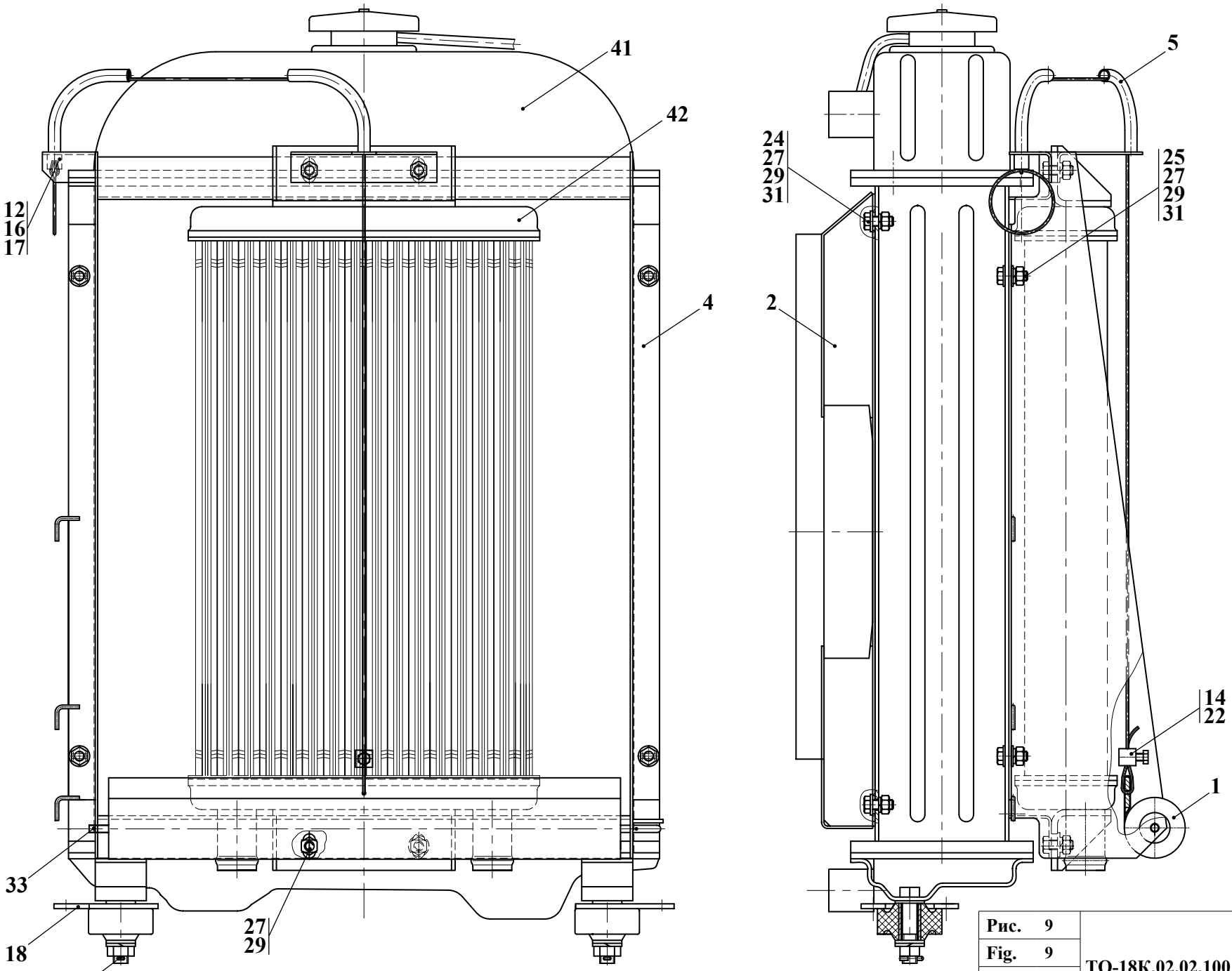

Рис. 9	ТО-18К.02.02.100	Блок радиаторов
Fig. 9		
Fig. 9		
Fig. 9		

3.2.1 Блок радиаторов ТО-18К.02.02.100

Таблица 8 / Table 8 / Tableau 8 / Tabla 8

		ТО-18К.02.02.100		Блок радиаторов	Radiator unit	Ensemble des radiateurs	Bloque de los radiadores	
Рис. Fig. Fig. Fig.	**№ поз. Ref. No N° Ref. N° Pos.**	**Обозначение Designation Référence Signo convencional**	**Кол-во Qty Qté Cant.**	**Наименование**	**Description**	**Désignation**	**Descripción**	**Примечание Remark Note Observaciones**
9	1	ТО-18Д.02.02.600	1	Шторка радиатора	Radiator shutter	Rideau du radiateur	Obturador del radiador	
	2	**ТО-18Д.02.02.700**	**1**	**Диффузор**	**Diffuzor**	**Conque**	**Difusor**	**допустимая замена**
	или 2	*85-13.09.080*	*1*	*Кожух вентилятора (МТЗ)*	*Fan housing*	*Capot du ventilateur*	*Capota del ventilador*	
	4	ТО-18Д.02.02.120	1	Рама	Frame	Chassis	Chasis	
	5	ТО-18Д.02.02.140	1	Кронштейн	Bracket	Support	Soporte	
	12	ДЭ-214С.13.006	1	Кольцо	Ring	Bague	Anillo	
	14	ТО-18.10.00.012	1	Втулка	Bush	Moyeu	Casquillo	
	16	ТО-18А.09.00.002	1	Втулка	Bush	Moyeu	Casquillo	
	17	ТО-18А.09.00.006	1	Канат	Cable	Câble	Cable	
	18	ТО-18Д.02.02.018	2	Кронштейн	Bracket	Support	Soporte	
	22	М6-6gх16.56.0115 ГОСТ 7798-70	1	Болт	Bolt	Boulon	Bulón	
	24	М8-6gх16.56.0115 ГОСТ 7796-70	4	Болт	Bolt	Boulon	Bulón	
	25	М8-6gх20.88.35.0115 ГОСТ 7796-70	4	Болт	Bolt	Boulon	Bulón	
	27	М8-6Н.5.0115 ГОСТ 5915-70	12	Гайка	Nut	Écrou	Tuerca	
	29	8 65Г 0115 ГОСТ 6402-70	12	Шайба	Washer	Rondelle	Arandela	
	31	С8.02.Сm3.0115 ГОСТ 11371-78	14	Шайба	Washer	Rondelle	Arandela	
	33	2х16.019 ГОСТ 397-79	2	Шплинт	Cotter pin	Clavette fendue	Chaveta	
	34	3,2х20.019 ГОСТ 397-79	2	Шплинт	Cotter pin	Clavette fendue	Chaveta	
	41	**100У.13.01.010**	**1**	**Радиатор водяной (г. Оренбург)**				**допустимая замена внедрена с 01.07.2010 г**
	или 41	*1022-1301.010*	*1*	*Радиатор водяной (ОАО «БМЗ» г. Бузулук)*				
	42	**230Т-1714010**	**1**	**Радиатор масляный (ООО «ТАСПО», г.Минск)**				**внедрено с 01.07.2010 г.**
	42	М216-68.44.16.000	1	Радиатор масляный (ПРОМРАДБЕЛ)				анулировано с 01.07.2010 г.

Внимание!!!

XXXXXXX - жирным шрифтом выделеа преимущественная комплектация узла в текущей серии машин, *XXXXXXXX- курсивом выделена возможная замена при комплектации узла*

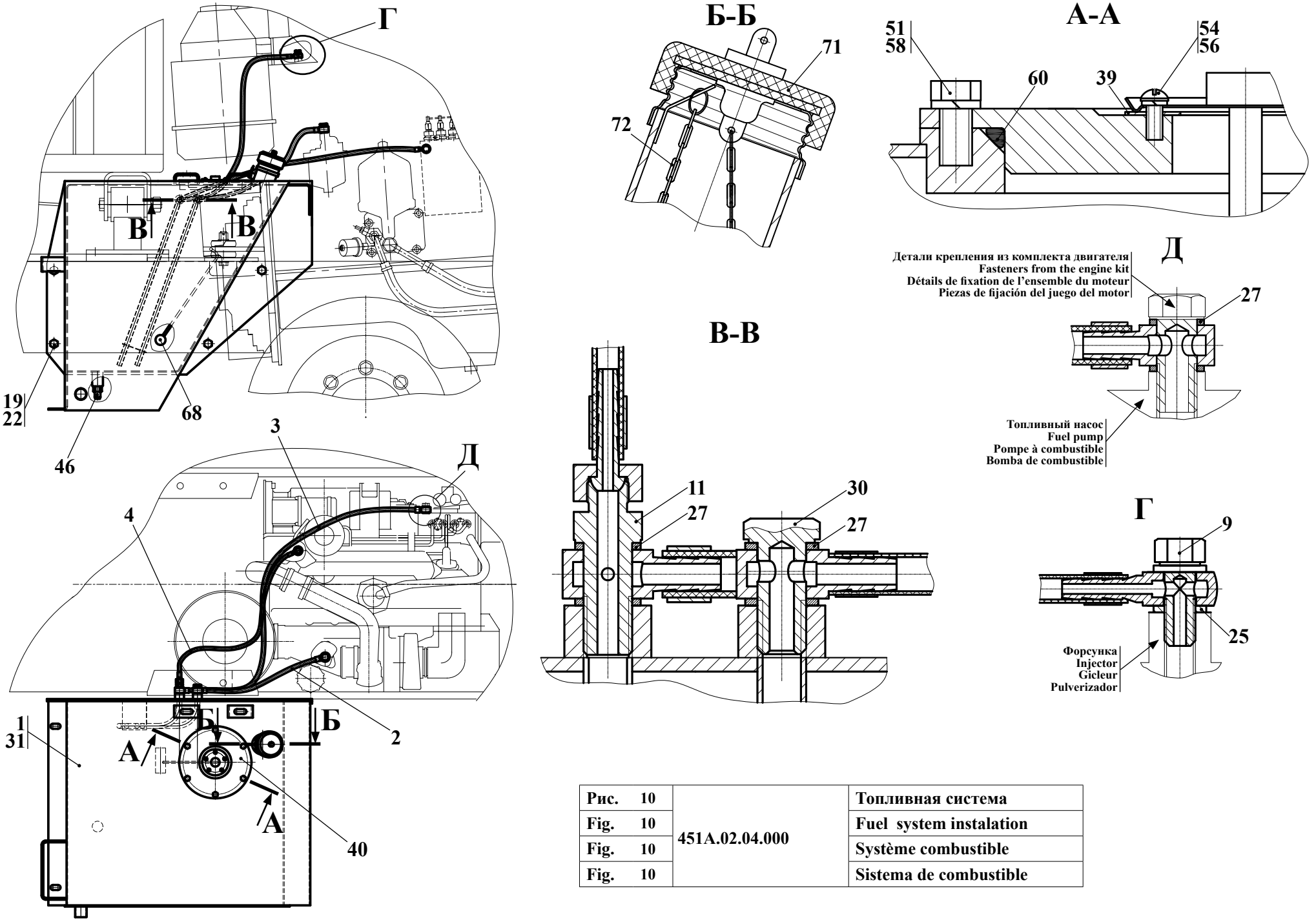

Рис. 10	451А.02.04.000	Топливная система
Fig. 10		Fuel system instalation
Fig. 10		Système combustible
Fig. 10		Sistema de combustible

3.3 Топливная система 451А.02.04.000

Таблица 9 / Table 9 / Tableau 9 / Tabla 9

		451А.02.04.000		Топливная система	Fuel system instalation	Système combustible	Sistema de combustible	
Рис. Fig. Fig. Fig.	№ поз. Ref.No № Ref. № Pos.	Обозначение Designation Référence Signo convencional	Кол-во Qty Qté Cant.	Наименование	Description	Désignation	Descripción	Примечание Remark Note Observaciones
10	1	451А.02.04.100	1	Бак топливный (Входят поз. 31-72)	Fuel tank (Comprises pos. 31-72)	Réservoir de combustible (Comprend pos. 31-72)	Depósito de combustible (Entran las pos. 31-72)	
	2	451А.02.04.200	1	Топливопровод	Fuel tube	Tube de combustible	Tubo de combustible	
	3	451А.02.04.200-01	1	Топливопровод	Fuel tube	Tube de combustible	Tubo de combustible	
	4	451А.02.04.300	1	Топливопровод	Fuel tube	Tube de combustible	Tubo de combustible	
	9	451А.02.04.001	1	Болт зажимной	Clamping bolt	Boulon de serrage	Bulón de apretamiento	
	11	ТО-28А.02.00.009	1	Штуцер	Union	Ajutage	Tubo de empalme	
	19	М6-6gх35.109.49Х0115 ГОСТ 7796-70	4	Болт	Bolt	Boulon	Bulón	
	22	16 65Г 0115 ГОСТ 6402-70	4	Шайба	Washer	Rondelle	Arandela	
	25	10 М3 ГОСТ 23358-87	2	Прокладка	Shim	Couche	Junta	
	27	14 М3 ГОСТ 23358-87	8	Прокладка	Shim	Couche	Junta	
	30	Д18-051	1	Болт поворотного угольника Сморгоньский агрегатный завод	Rotary bolt	Boulon tournant	Bulón rotatorio	
	31	451А.02.04.150	1	Корпус топливного бака				
	39	451А.02.04.101	1	Прокладка	Shim	Couche	Junta	
	40	451А.02.04.102	1	Фланец	Flange	Collerette	Brida	
	46	ТМ-59.2000-13А	1	Штуцер	Union	Ajutage	Tubo de empalme	
	51	М10-6gх20.88.35.0115 ГОСТ 7796-70	6	Болт	Bolt	Boulon	Bulón	
	54	В.М5-6gх12.46.0115 ГОСТ 17473-80	5	Винт	Screw	Vis	Tornillo	
	56	5 65Г 0115 ГОСТ 6402-70	5	Шайба	Washer	Rondelle	Arandela	
	58	10 65Г 0115 ГОСТ 6402-70	6	Шайба	Washer	Rondelle	Arandela	
	60	150х160-58-2-2 ГОСТ 9833-73/ ГОСТ 18829-73	1	Кольцо	Ring	Bague	Anillo	
	68	ДУМП-02 АДЮИ 400720.001 ТУ	1	Датчик уровня топлива	Fuel level sensor	Détecteur du niveau de combustible	Captador del nivel del combustible	
	71	082-1103010	1	Пробка	Plug	Bouchon	Tapón	
	72	36-1101070 (L=170 mm)	1	Цепочка	Chain	Chaîne	Cadenita	

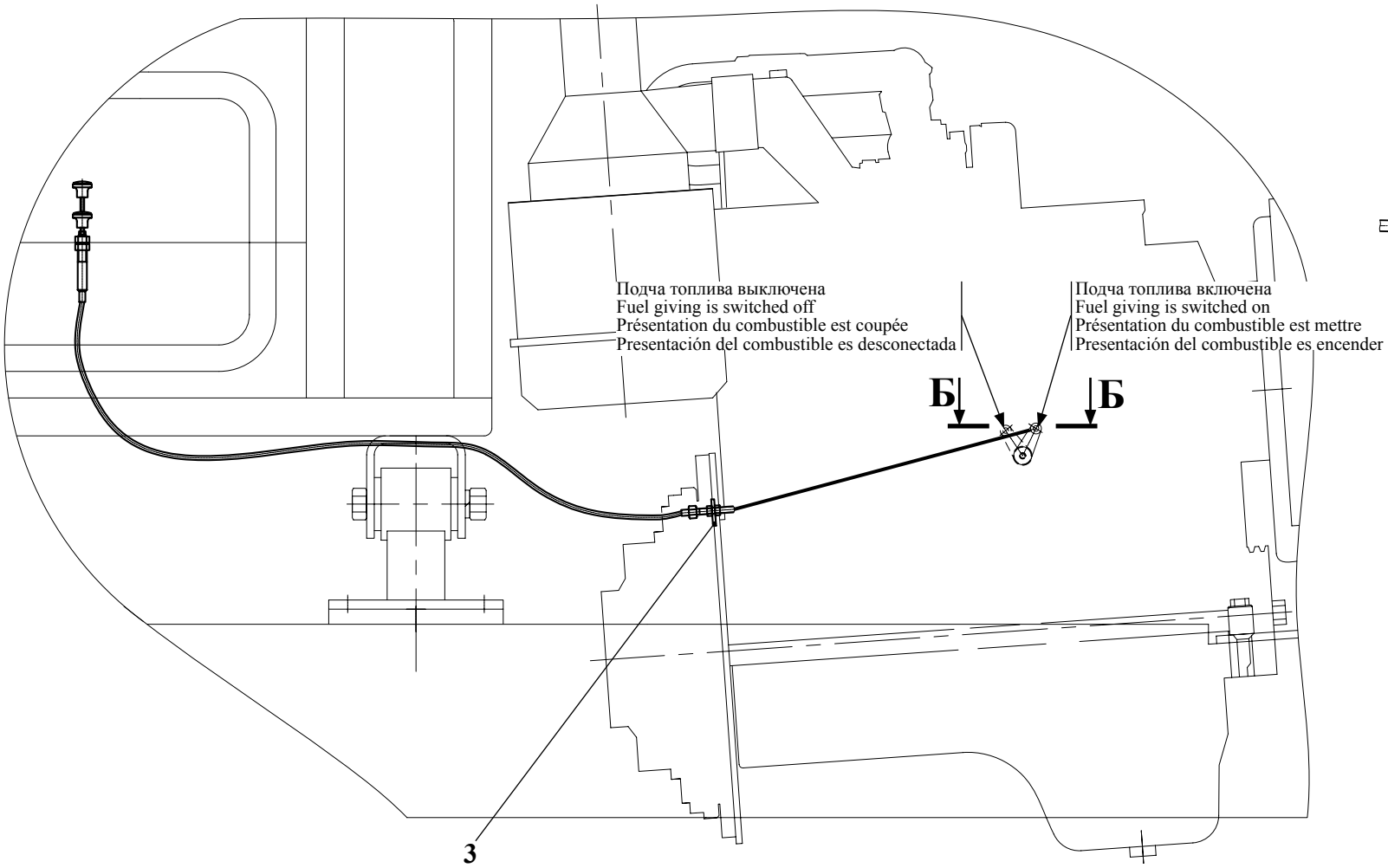

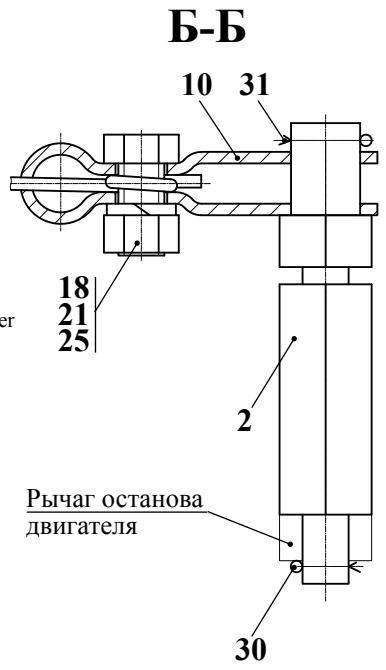

Рис. 11	**451A.02.05.000**	**Останов двигателя**
Fig. 11		
Fig. 11		
Fig. 11		

3.4 Останов двигателя 451А.02.05.000

Таблица 10 / Table 10 / Tableau 10 / Tabla 10

		451А.02.05.000		Останов двигателя				
Рис. Fig. Fig. Fig.	**№ поз. Ref.No № Ref. № Pos.**	**Обозначение Designation Référence Signo convencional**	**Кол-во Qty Qté Cant.**	**Наименование**	**Description**	**Désignation**	**Descripción**	**Примечание Remark Note Observaciones**
11	2	208В-11.08.001	1	Ось				
	3	451А.02.05.001	1	Кронштейн				
	10	ТМ-59.70.10-02	1	Вилка				
	18	М8-6gх16.88.35.0115 ГОСТ 7796-70	1	Болт				
	21	М8-6Н.8.35.0115 ГОСТ 5915-70	3	Гайка				
	25	8.65Г.0115 ГОСТ 6402-70	1	Шайба				
	30	2х19.019 ГОСТ 397-79	1	Шплинт				
	31	2х25.019 ГОСТ 397-79	1	Шплинт				

Рис.	**12**	**451А.02.06.000**	**Управление подачей топлива**
Fig.	**12**		
Fig.	**12**		
Fig.	**12**		

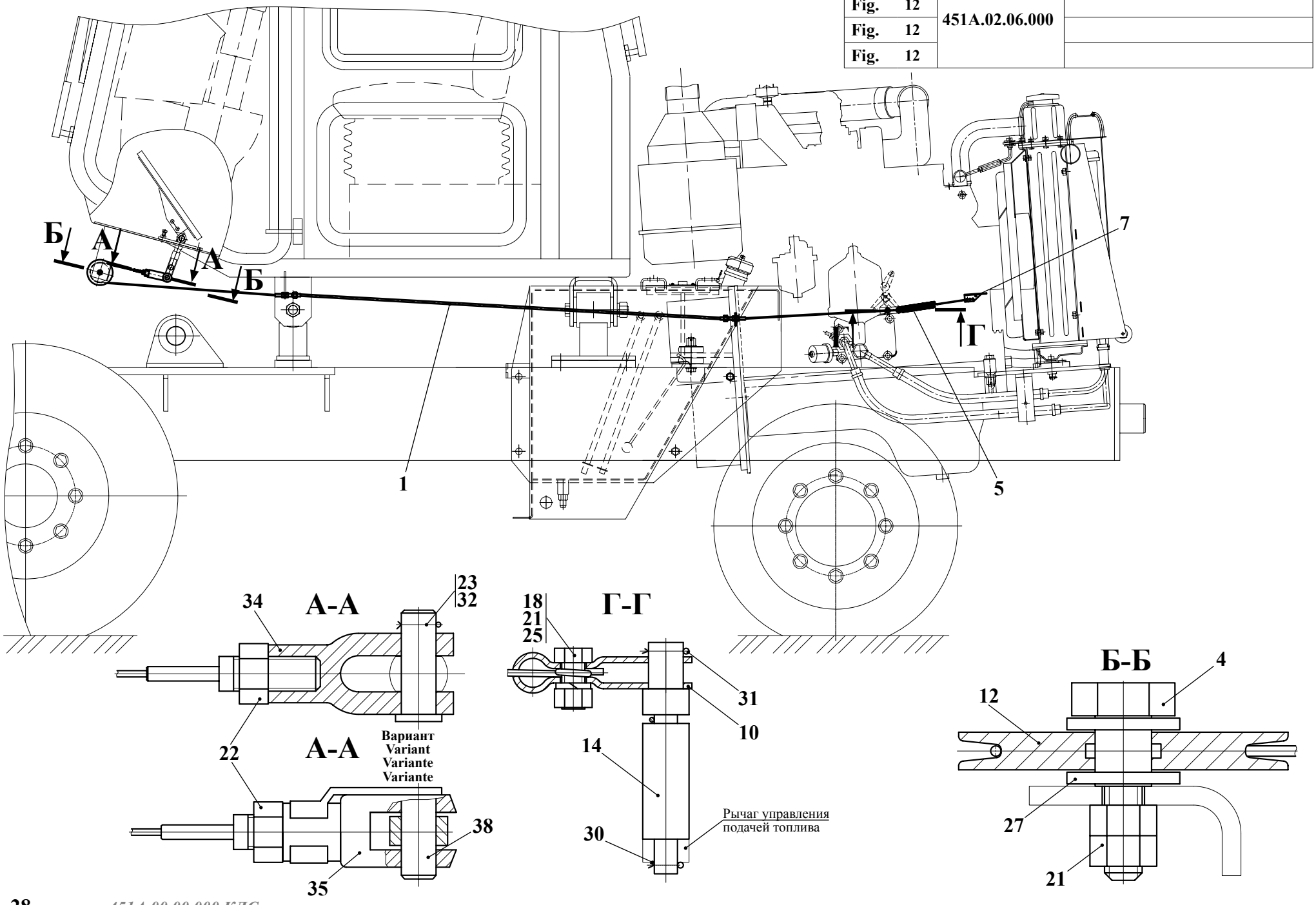

3.5 Управление подачей топлива 451А.02.06.000

Таблица 11 / Table 11 / Tableau 11 / Tabla 11

		451А.02.06.000		Управление подачей топлива				
Рис. Fig. Fig. Fig.	№ поз. Ref. No № Ref. № Pos.	Обозначение Designation Référence Signo convencional	Кол-во Qty Qté Cant.	Наименование	Description	Désignation	Descripción	Примечание Remark Note Observaciones
12	1	451А.02.06.100	1	Трос	Cable	Câble	Cable	
	4	330-02.06.002	1	Ось	Axle	Axe	Eje	
	5	330-02.06.009	1	Пружина	Spring	Ressort	Resorte	
	7	521-02.06.005	1	Кронштейн	Bracket	Support	Soporte	
	10	ТМ-3.10.10.071	1	Вилка	Fork	Fourche	Enchufe	
	12	ТМ-3.20.00.001	1	Блок	Block	Ensemble	Bloque	
	14	ТО-28А.09.00.009	1	Ось	Axle	Axe	Eje	
	18	М8-6gх16.88.35.0115 ГОСТ 7796-70	1	Болт	Bolt	Boulon	Bulón	
	21	М8-6Н.8.35.0115 ГОСТ 5915-70	3	Гайка	Nut	Écrou	Tuerca	
	22	М12х1,25-6Н.8.35.0115 ГОСТ 5915-70	1	Гайка	Nut	Écrou	Tuerca	
	23*	6-12d11х36.45.Ц15.хр ГОСТ 9650-80	1	Ось*	Axle*	Axe*	Eje*	
	25	8 65Г 0115 ГОСТ 6402-70	1	Шайба	Washer	Rondelle	Arandela	
	27	С12.02.Ст3.0115 ГОСТ 11371-78	2	Шайба	Washer	Rondelle	Arandela	
	30	2х16.019 ГОСТ 397-79	1	Шплинт	Cotter pin	Clavette fendue	Chaveta	
	31	2х25.019 ГОСТ 397-79	1	Шплинт	Cotter pin	Clavette fendue	Chaveta	
	32*	3,2х20.019 ГОСТ 397-79	1	Шплинт*	Cotter pin*	Clavette fendue*	Chaveta*	
	34*	70-3514022	1	Вилка*	Fork*	Fourche*	Enchufe*	
	35**	140200120024/013	1	Вилка**	Fork**	Fourche**	Enchufe**	
	38**	100100128001/014	1	Палец крепёжный**	Finger**	Doigt**	Dedo**	

*** - Применяются совместно / * - To be used jointly / * - Utilisés ensemble / * - Se utilizan cojuntamente**

**** - Применяются совместно / ** - To be used jointly / ** - Utilisés ensemble / ** - Se utilizan cojuntamente**

Допускается замена совместного применения поз. 23, 32, 34 (см.) на совместное применение поз. 35, 38 (см.)

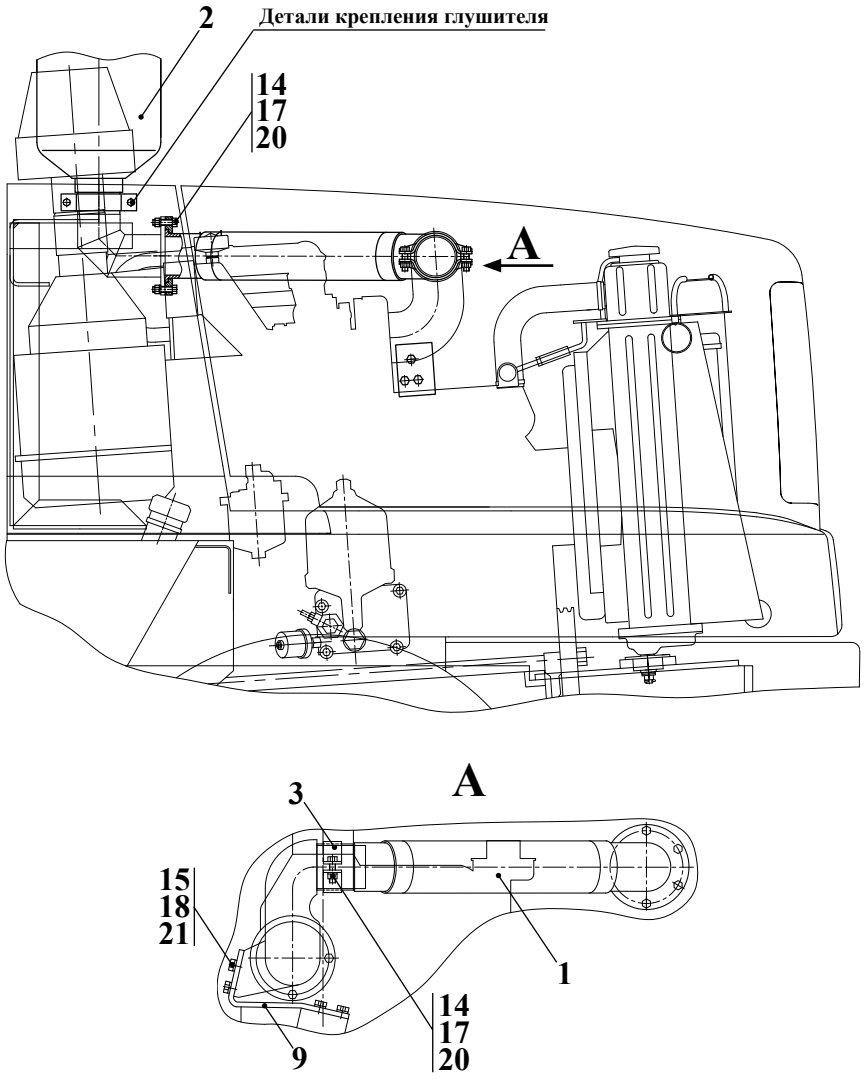

Рис. 13	451A.02.07.000	Система выпуска отработавших газов
Fig. 13		
Fig. 13		
Fig. 13		

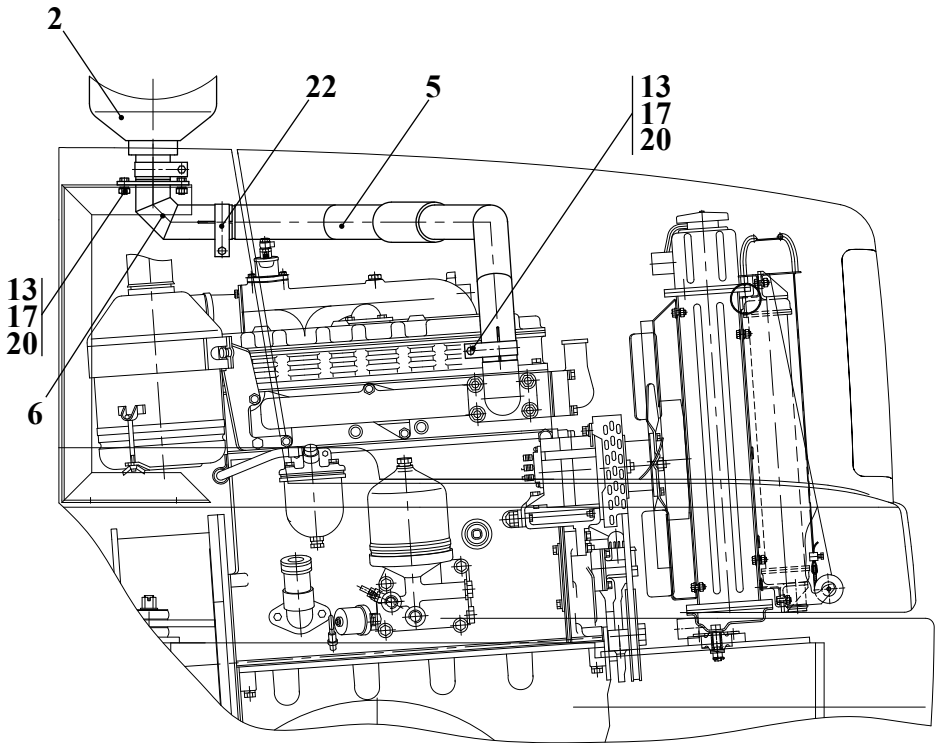

Рис. 14	451A.02.07.000-01	Система выпуска отработавших газов
Fig. 14		
Fig. 14		
Fig. 14		

3.6 Система выпуска отработавших газов 451А.02.07.000

Таблица 12 / Table 12 / Tableau 12 / Tabla 12

		451А.02.07.000		Система выпуска отработавших газов				
Рис. Fig. Fig. Fig.	№ поз. Ref. No № Ref. № Pos.	Обозначение Designation Référence Signo convencional	Кол-во Qty Qté Cant.	Наименование	Description	Désignation	Descripción	Примечание Remark Note Observaciones
	1	451А.02.07.100	1	Рукав				
13	2	451А.02.07.200	1	Глушитель				
	3	451А.02.07.300	4	Хомут				
	9	451А.02.07.001	1	Кронштейн				
	14	М10-6gх35.88.35.0115 ГОСТ 7796-70	10	Болт				
	15	М12-6gх35.88.35.0115 ГОСТ 7796-70	3	Болт				
	17	М10-6Н.5.0115 ГОСТ 5915-70	10	Гайка				
	18	М12-6Н.5.0115 ГОСТ 5915-70	3	Гайка				
	20	10 65Г 0115 ГОСТ 6402-70	10	Шайба				
	21	12 65Г 0115 ГОСТ 6402-70	3	Шайба				

3.7 Система выпуска отработавших газов 451А.02.07.000-01

Таблица 13 / Table 13 / Tableau 13 / Tabla 13

		451А.02.07.000-01		Система выпуска отработавших газов				
Рис. Fig. Fig. Fig.	№ поз. Ref. No № Ref. № Pos.	Обозначение Designation Référence Signo convencional	Кол-во Qty Qté Cant.	Наименование	Description	Désignation	Descripción	Примечание Remark Note Observaciones
	2	451А.02.07.950	1	Глушитель				
14	5	451А.02.07.800	1	Трубопровод				
	6	451А.02.07.900	1	Трубопровод				
	13	М10-6gх25.88.35.0115 ГОСТ 7796-70	4	Болт				
	17	М10-6Н.5.0115 ГОСТ 5915-70	4	Гайка				
	20	10 65Г 0115 ГОСТ 6402-70	4	Шайба				
	22	А05-027-А1	2	Хомут				

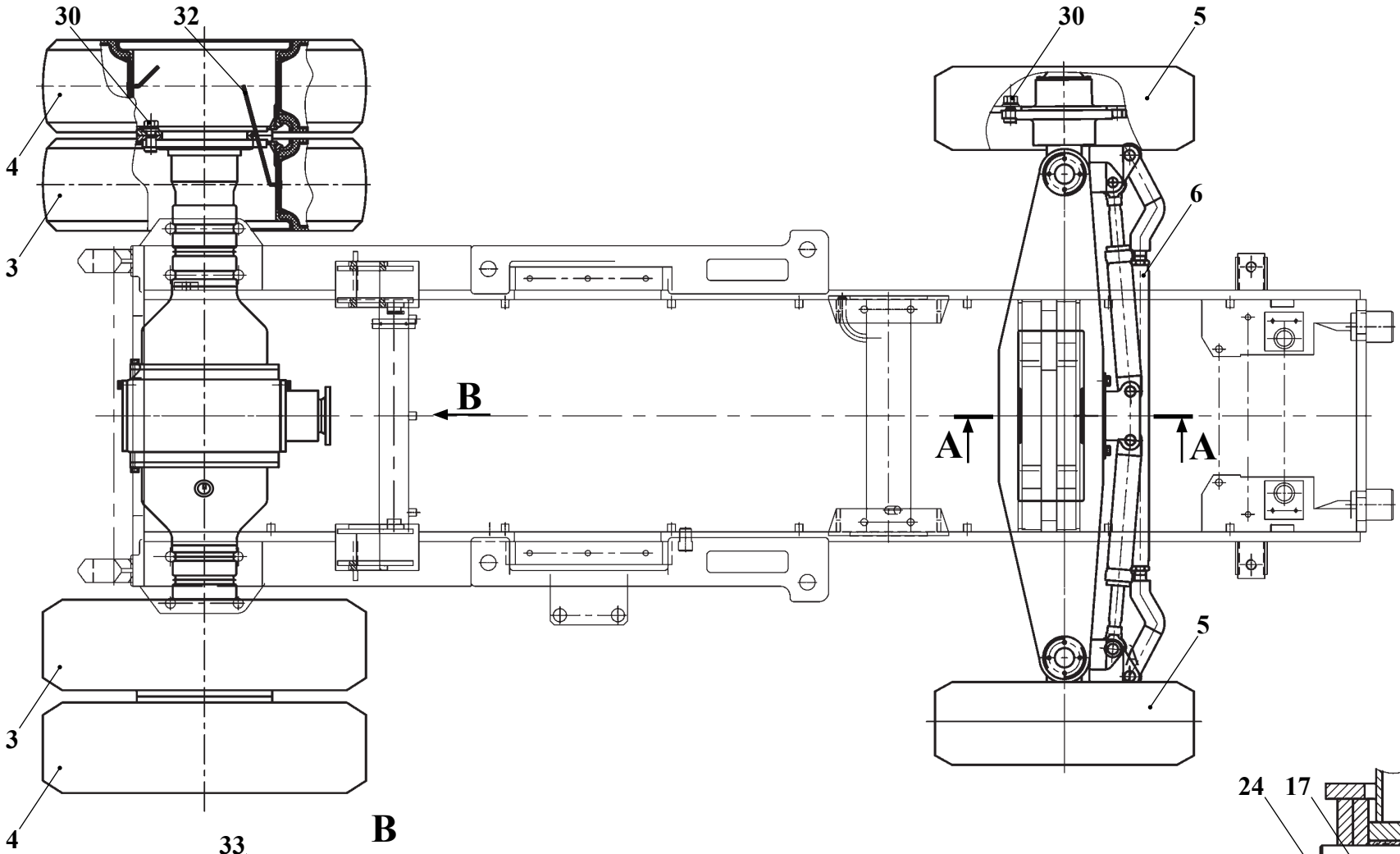

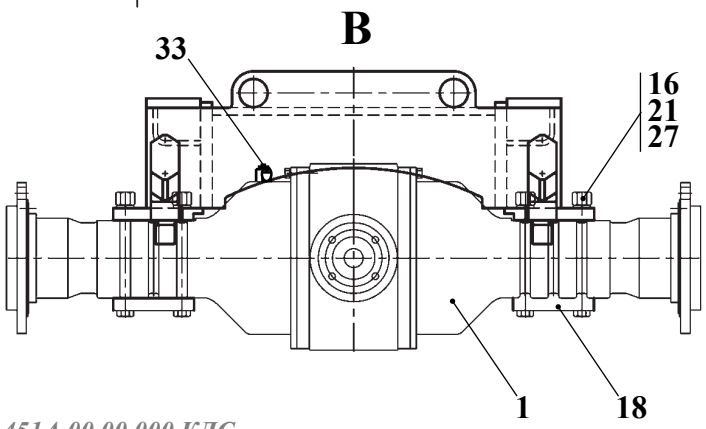

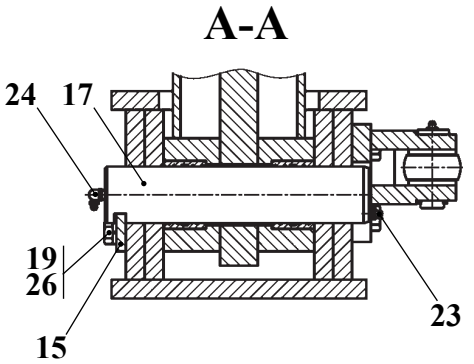

Рис. 15		451A.20.00.000	Установка мостов и колес
Fig. 15			
Fig. 15			
Fig. 15			

4 Установка мостов и колес 451А.20.00.000

Таблица 14 / Table 14 / Tableau 14 / Tabla 14

		451А.20.00.000		Установка мостов и колес				
Рис. Fig. Fig. Fig.	№ поз. Ref. No Nº Ref. Nº Pos.	Обозначение Designation Référence Signo convencional	Кол-во Qty Qtè Cant.	Наименование	Description	Désignation	Descripción	Примечание Remark Note Observaciones
15	1	451.16.00.000-02 или/or 451.16.00.000-02-01	1	Мост ведущий (см. рис. 16, 17)				
	3	451А.20.01.000	2	Колесо (см. рис. 21, 22)				
	4	451А.20.01.000-01	2	Колесо (см. рис. 21, 22)				
	5	451А.20.02.000	2	Колесо (см. рис. 23)				
	6	451А.20.20.000-01-А	1	Мост управляемый (см. рис. 24, 25)				
	15	451.20.00.005	1	Планка				
	16	451.20.00.006	8	Болт				
	17	451А.20.00.005	1	Ось				
	18	451А.20.00.006	2	Пластина				
	19	М16-6gх30.88.35.0115 ГОСТ 7796-70	2	Болт				
	21	М24х2-6Н.8.35.0115 ГОСТ 15524-70	8	Гайка				
	23	1.3.Ц6.хр ГОСТ 19853-74	1	Масленка				
	24	2.3.90.Ц6.хр ГОСТ 19853-74	1	Масленка				
	26	16 65Г 0115 ГОСТ 6402-70	2	Шайба				
	27	24 65Г 0115 ГОСТ 6402-70	8	Шайба				
	30	М22х1,5 9385-3104038	32	Гайка МАЗ				
	32	5336-3116010	2	Удлинитель вентиля МАЗ				
	33	298430-П29	1	Сапун ГАЗ				

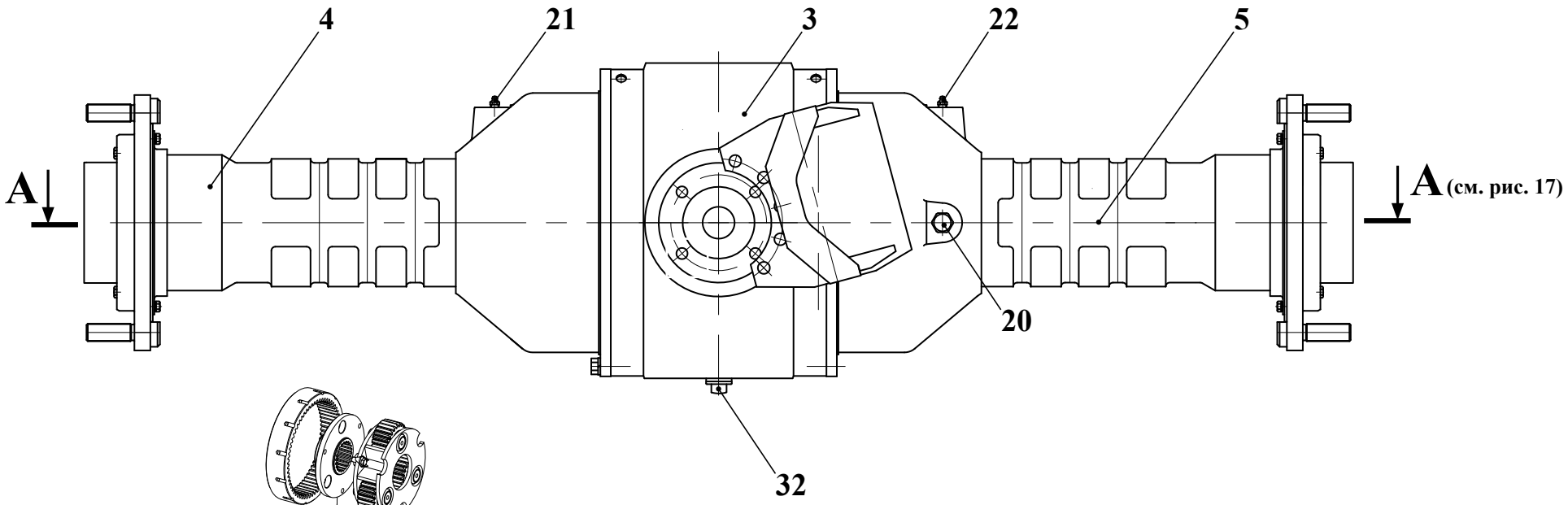

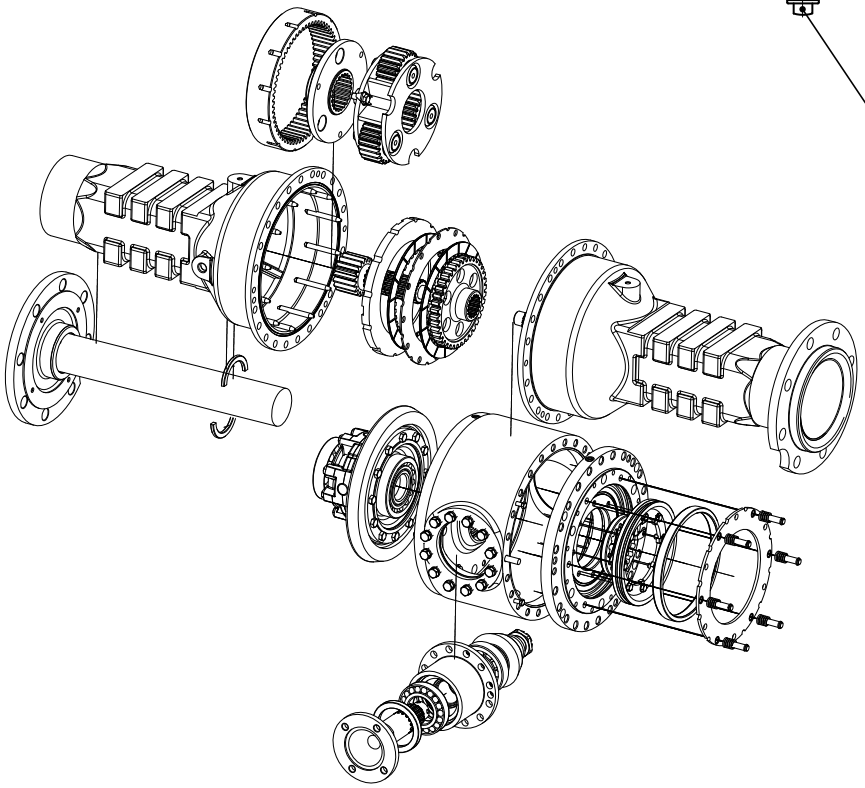

Рис. 16	451.16.00.000-02 451.16.00.000-02-01	Мост ведущий
Fig. 16		
Fig. 16		
Fig. 16		

4.1 Мост ведущий 451.16.00.000-02

Таблица 15 / Table 15 / Tableau 15 / Tabla 15

		451.16.00.000-02		-01	Мост ведущий				
Рис. Fig. Fig. Fig.	№ поз. Ref. No № Ref. № Pos.	Обозначение Designation Référence Signo convencional	Кол-во Qty Qté Cant.		Наименование	Description	Désignation	Descripción	Примечание Remark Note Observaciones
16 17	3	451.16.20.000-02	1	1	Главная передача (см. рис. 18)				
	4	451.16.40.000	1	-	Редуктор планетарный (входят поз. 41, 42, 44-86)				
		451.16.40.000-02	-	1	Редуктор планетарный (входят поз. 41, 42, 44-86)				
	5	451.16.40.000-01	1	-	Редуктор планетарный (входят поз. 41, 43, 44-86)				
		451.16.40.000-03	-	1	Редуктор планетарный (входят поз. 41, 43, 44-86)				
	7	451.16.60.000	2	2	Крышка				
	9	451.15.50.007	2	2	Диск опорный				
	10	451.15.50.009	2	2	Диск неподвижный				
	11	451.15.50.017	2	2	Кольцо				
	13	451.16.00.006	2	2	Втулка шлицевая				
	14	451.16.00.007-02	2	2	Вал шестерня				
	16	451.16.00.009	2	2	Диск нажимной				
	18	451.16.00.011	2	2	Прокладка				
	19	У2210.20Н-2-03.301	16	16	Стержень				
	20	УДГ1.09.03.006	2	2	Заглушка				
	21	УДГ1.09.03.001	1	1	Заглушка				
	22	342.05.01.002	1	1	Заглушка				
	23	М8-6gх20.88.35.0115 ГОСТ 7796-70	16	16	Болт				
	24	М14х1,5-6gх70.88.35.0115 ГОСТ 7796-70	44	44	Болт				
	25	8 Т 65Г 0115 ГОСТ 6402-70	16	16	Шайба				
	26	14 ОТ 65Г 0115 ГОСТ 6402-70	44	44	Шайба				
	27	В50 ГОСТ 13942-86	2	2	Кольцо				
	32	К1 1/4"	1	1	Пробка магнитная				
	33	540-17.01.344	4	4	Диск				
	41	451.16.40.020-Б или/or 451.16.40.018-Б	1	1	Водило				

А-А

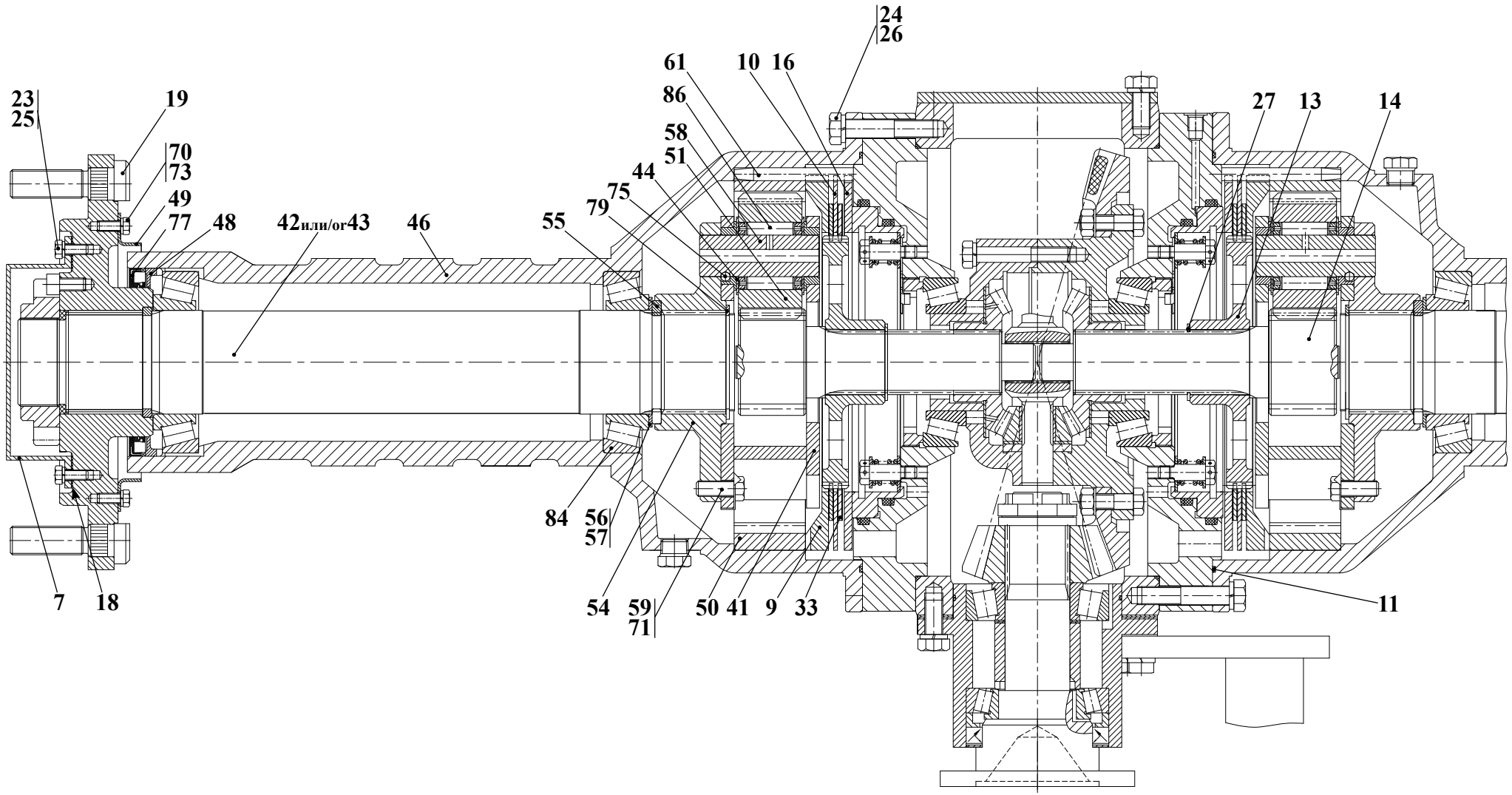

Рис. 17	**451.16.00.000-02** **451.16.00.000-02-01**	**Мост ведущий**
Fig. 17		
Fig. 17		
Fig. 17		

		451.16.00.000-02		-01	Мост ведущий				
Рис. Fig. Fig. Fig.	№ поз. Ref. No Nº Ref. Nº Pos.	Обозначение Designation Référence Signo convencional	Кол-во Qty Qté Cant.		Наименование	Description	Désignation	Descripción	Примечание Remark Note Observaciones
16 17	42	451.16.40.030	1	1	Полуось (левая)				
	43	451.16.40.030-01	1	1	Полуось (правая)				
	44	208.26.01.025	6	-	Шайба				
		451.15.70.007	-	6					
	46	451.15.70.001	1	1	Картер				
	48	451.15.70.008	1	1	Маслоотбойник				
	49	451.15.70.010	1	1	Пылеотражатель				
	50	451.15.70.019	1	1	Шестерня коронная				
	51	451.15.70.020	3	-	Сателлит				
		451.15.70.021	-	3					
	54	451.16.40.002	1	1	Фланец				
	55	451.16.40.003	2	2	Сухарь				
	56	451.16.40.004	1	1	Кольцо регулировочное				
	57	451.16.40.004-01	1	1	Кольцо регулировочное				
	58	451.16.40.006	3	3	Ось				
	59	451.16.40.015	3	3	Шайба стопорная				
	61	451.16.40.017	12	12	Стержень				
	70	М8-6gх20.88.35.0115 ГОСТ 7796-70	4	4	Болт				
	71	М12х1,25-6gх30.109.40Х.0115 ГОСТ 7796-70	3	3	Болт				
	73	8 65Г 0115 ГОСТ 6402-70	4	4	Шайба				
	75	7-20 ГОСТ 3722-81	4	4	Шарик				
	77	2.2-115х145-1 ГОСТ 8752-79/ОСТ 38 05146-78	1	1	Манжета				
	79	В75 ГОСТ 13942-86	1	1	Кольцо				
	84	7516 ТУ 37.006.162-89	2	2	Подшипник				
	86	64907К	3	-	Подшипник				
		2527/32Е5	-	3	Подшипник				

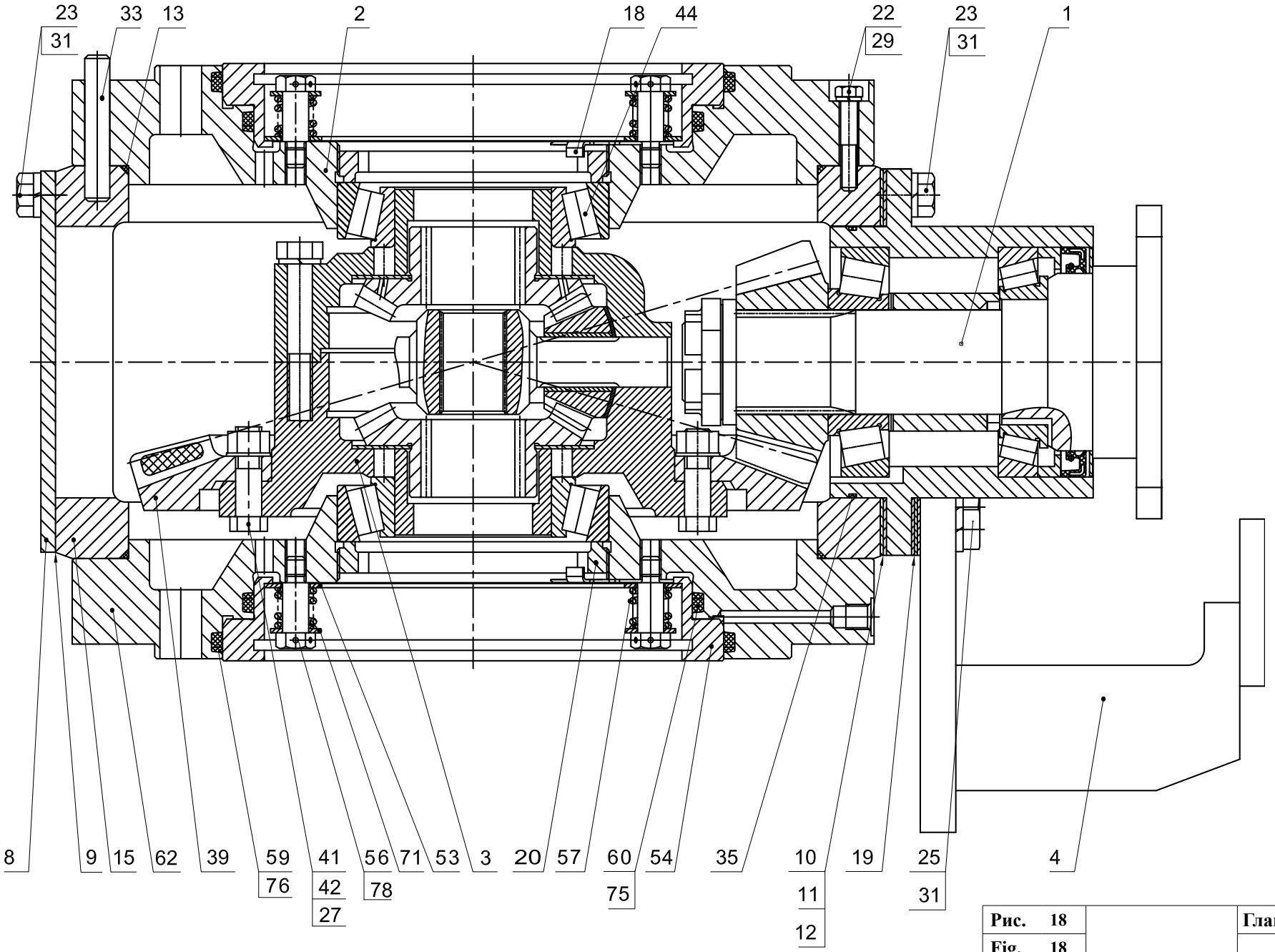

Рис. 18			**Главная передача**
Fig. 18		**451.16.20.000-02**	
Fig. 18			
Fig. 18			

4.1.1 Главная передача 451.16.20.000-02

Таблица 16 / Table 16 / Tableau 16 / Tabla 16

		451.16.20.000-02		Главная передача				
Рис. Fig. Fig. Fig.	№ поз. Ref. No № Ref. № Pos.	Обозначение Designation Référence Signo convencional	Кол-во Qty Qté Cant.	Наименование	Description	Désignation	Descripción	Примечание Remark Note Observaciones
18	1	451.15.60.000	1	Шестерня ведущая (см. рис. 19)				
	2	451.16.60.010	2	Тормоз (входят поз. 53-78)				
	3	451.16.60.030 или/or 85-2403020	1	Дифференциал (см. рис. 20)				
	4	451.26.00.010	1	Кронштейн				
	8	451.15.50.011	1	Крышка				
	9	451.15.50.012	1	Прокладка				
	10	451.15.50.013	3	Прокладка				
	11	451.15.50.013-01	3	Прокладка				
	12	451.15.50.013-02	3	Прокладка				
	13	451.15.50.016	2	Кольцо				
	15	451.16.20.002	1	Картер				
	18	451.16.20.014	2	Стопор				
	19	451.26.00.002	4	Прокладка				
	20	У2210.20Н-2-02.003	2	Кольцо регулировочное				
	22	М8-6gх45.88.35.0115 ГОСТ 7796-70	8	Болт				
	23	М14х1,5-6gх30.109.40Х.0115 ГОСТ 7796-70	18	Болт				
	25	М14х1,5-6gх50.109.40Х.0115 ГОСТ 7796-70	5	Болт				
	27	М12-6Н.8.35.0115 ГОСТ 5915-70	12	Гайка				
	29	8 Т 65Г 0115 ГОСТ 6402-70	8	Шайба				
	31	14 ОТ 65Г 0115 ГОСТ 6402-70	23	Шайба				
	33	12х80 ГОСТ 3128-70	4	Штифт				
	35	125-130-25-2-2 ГОСТ 9833-73/ГОСТ 18829-73	1	Кольцо				
	39	50-2403021-Б	1	Шестерня				
	41	50-1702092 (М12х42)	12	Болт призонный				
	42	50-2403023	6	Пластина стопорная				
	44	7515 ТУ 37.006.162-89	1	Подшипник				
	53	У2210.20Н-2-03.102	1	Кольцо опорное				
	54	У2210.20Н-2-03.103-02	1	Поршень				
	56	У2210.20Н-2-03.104	8	Болт				
	57	У2210.20Н-2-03.106	8	Пружина				
	59	У2210.20Н-2-03.108	1	Кольцо защитное				
	60	У2210.20Н-2-03.108-01	1	Кольцо защитное				
	62	451.16.60.011	1	Опора подшипника				
	71	С.12.02.Ст3.0115 ГОСТ 11371-78	8	Шайба				
	75	O-ring 240x6 FPM-80	1	Кольцо (Viton)				
	76	O-ring 210x6 FPM-80	1	Кольцо (Viton)				
	78	1,6-С-I ГОСТ 3282-74		Проволока				

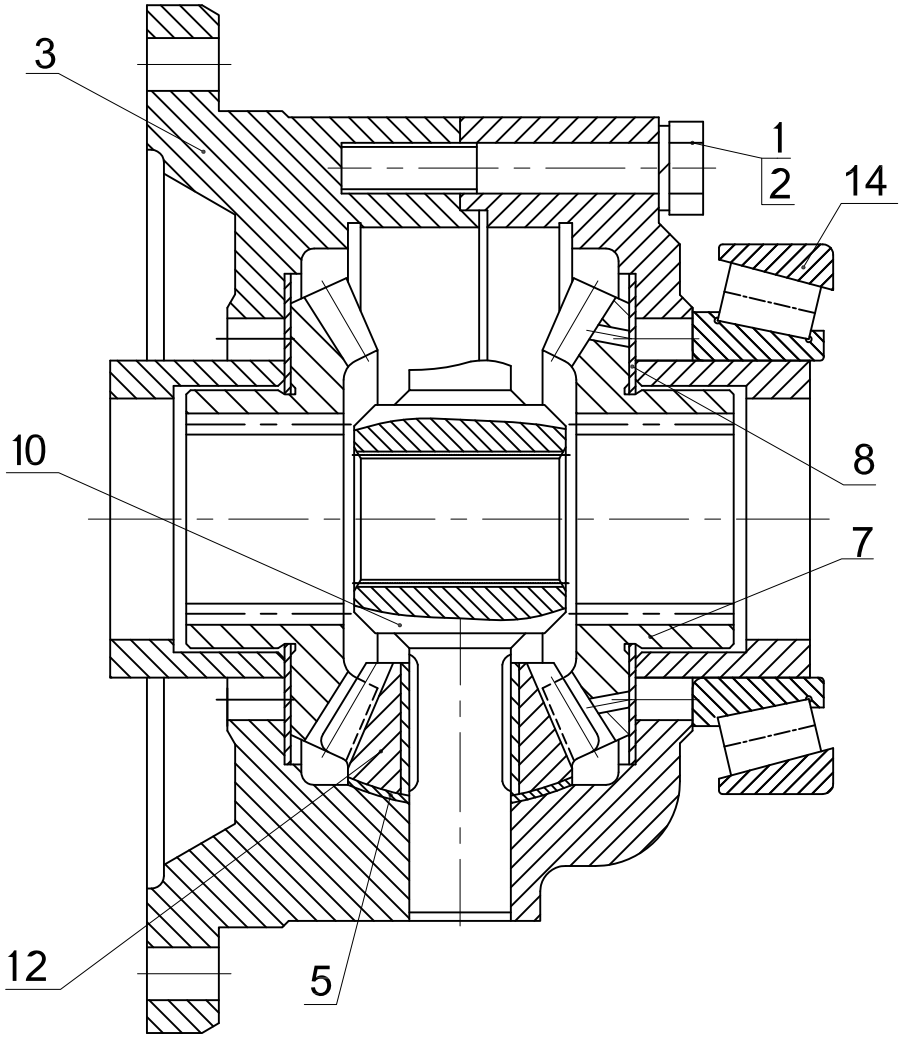

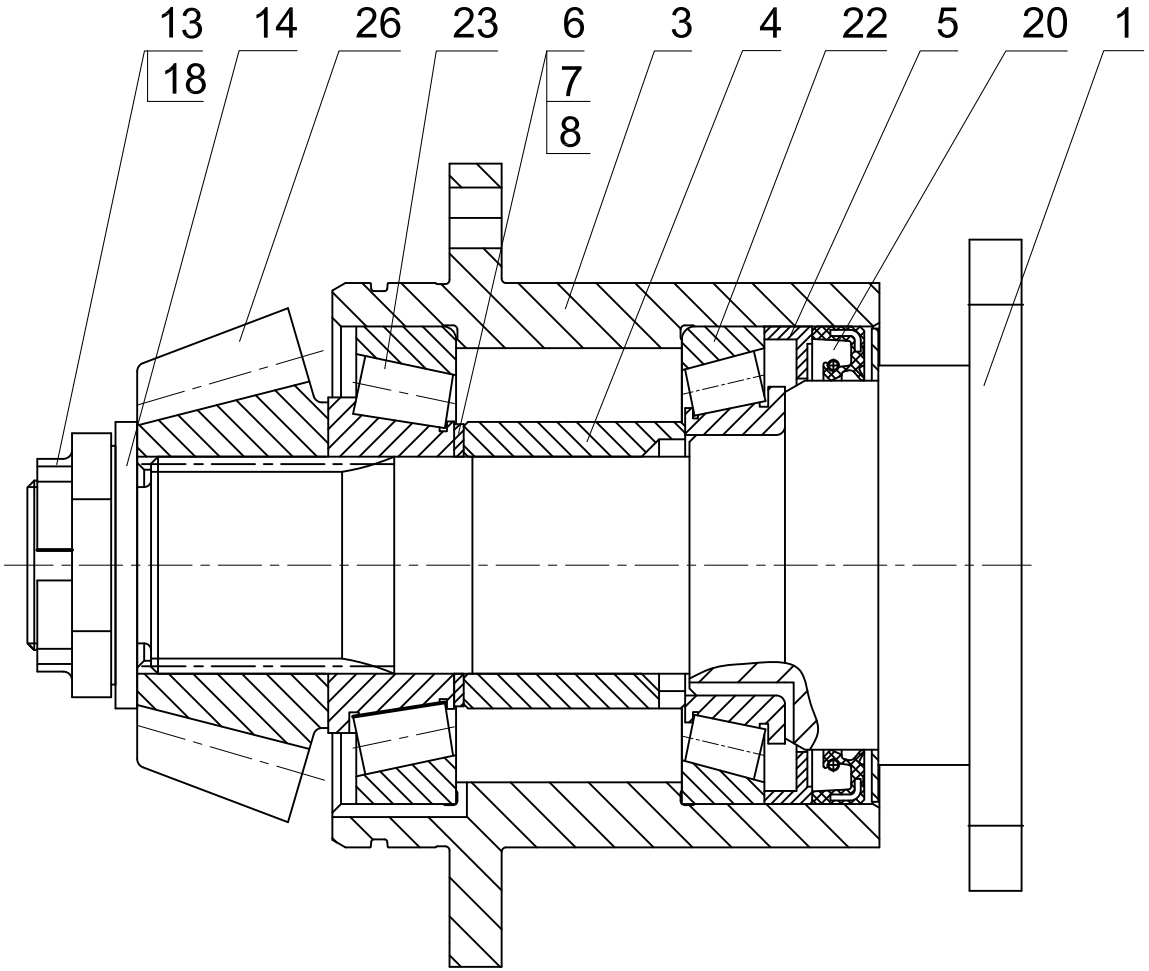

Рис. 19	**451.15.60.000**	**Шестерня ведущая**
Fig. 19		
Fig. 19		
Fig. 19		

Рис. 20	**451.16.60.030**	**Дифференциал**
Fig. 20		
Fig. 20		
Fig. 20		

4.1.1.1 Шестерня ведущая 451.15.60.000

Таблица 17 / Table 17 / Tableau 17 / Tabla 17

		451.15.60.000		Шестерня ведущая				
Рис. Fig. Fig. Fig.	№ поз. Ref. No Nº Ref. Nº Pos.	Обозначение Designation Référence Signo convencional	Кол-во Qty Qté Cant.	Наименование	Description	Désignation	Descripción	Примечание Remark Note Observaciones
19	1	451.15.60.030	1	Вал				
	3	451.15.60.001	1	Стакан				
	4	451.15.60.002	1	Втулка				
	5	451.15.60.004	1	Маслоотбойник				
	6	451.15.60.006	1	Прокладка				
	7	451.15.60.006-01	1	Прокладка				
	8	451.15.60.006-02	1	Прокладка				
	13	451.15.60.011	1	Гайка				
	14	У2210.02-03.028	1	Шайба				
	18	6,3х63.019 ГОСТ 397-79	1	Шплинт				
	20	2.2-85х110-4 ГОСТ 8752-79/ОСТ 38 05146-78	1	Манжета				
	22	7212А ТУ 37.006.162-89	1	Подшипник				
	23	7310К1 ТУ 37.006.162-89	1	Подшипник				
	26	50-1701105-Б	1	Шестерня				

4.1.1.2 Дифференциал 451.16.60.030

Таблица 18 / Table 18 / Tableau 18 / Tabla 18

		451.16.60.030		Дифференциал				
Рис. Fig. Fig. Fig.	№ поз. Ref. No Nº Ref. Nº Pos.	Обозначение Designation Référence Signo convencional	Кол-во Qty Qté Cant.	Наименование	Description	Désignation	Descripción	Примечание Remark Note Observaciones
20	1	М12-6gх80.88.35.0115 ГОСТ 7796-70 или/or 50-2403034-А	8	Болт				
	2	12 ОТ 65Г 0115 ГОСТ 6402-70	8	Шайба				
	3	85-2403015	1	Корпус дифференциала				МТЗ
	5	85-2403025	0	Шайба сателлита				МТЗ
	7	85-2403048	2	Шестерня полуоси				МТЗ
	8	85-2403049Б	2	Шайба опорная				МТЗ
	10	85-2403052А2	1	Крестовина				МТЗ
	12	85-2403055	4	Сателлит				МТЗ
	14	7515 ТУ 37.006.162-89	1	Подшипник				МТЗ

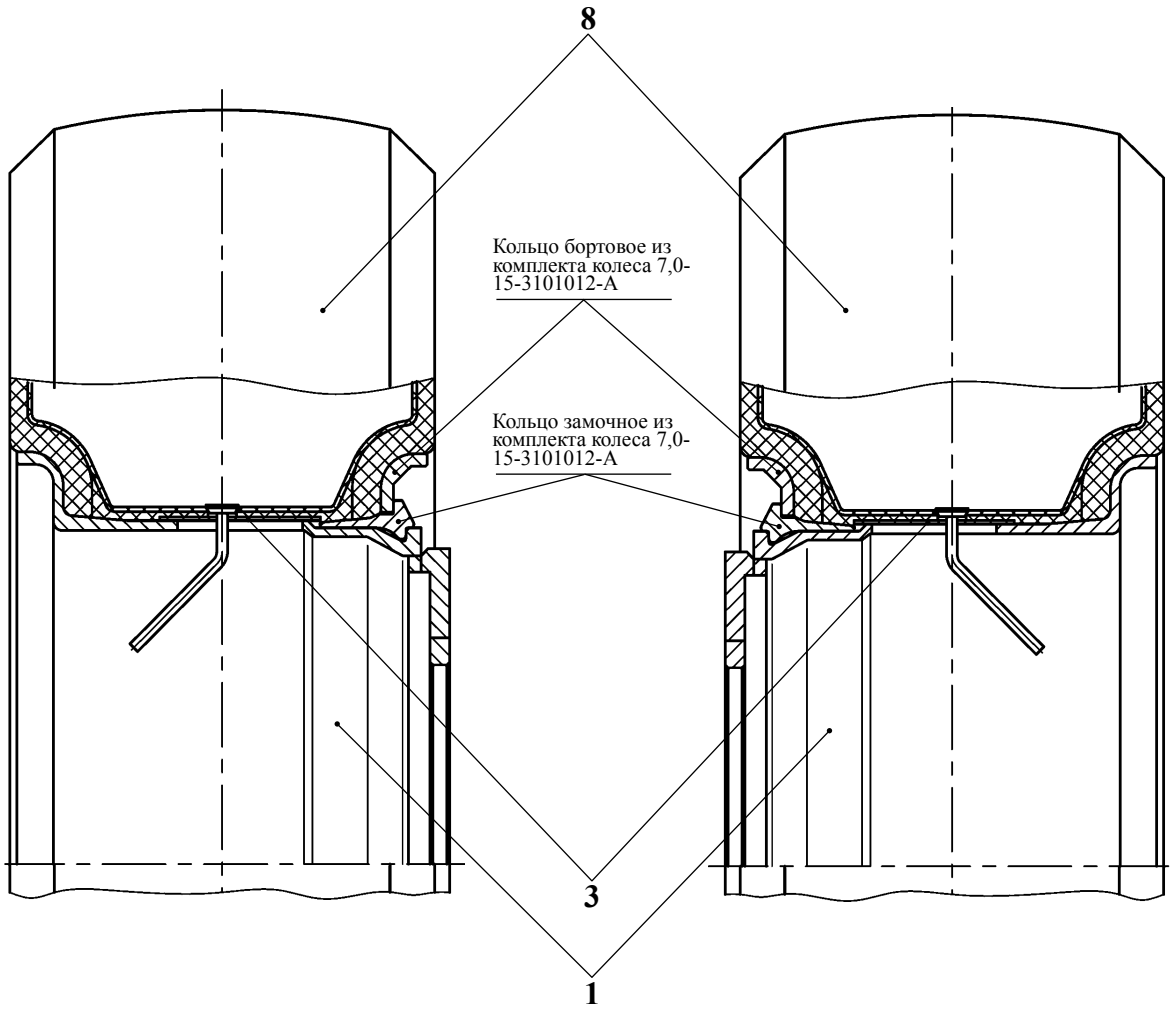

Рис. 21	**451А.20.01.000-01**	**Колесо**
Fig. 21		
Fig. 21		
Fig. 21		

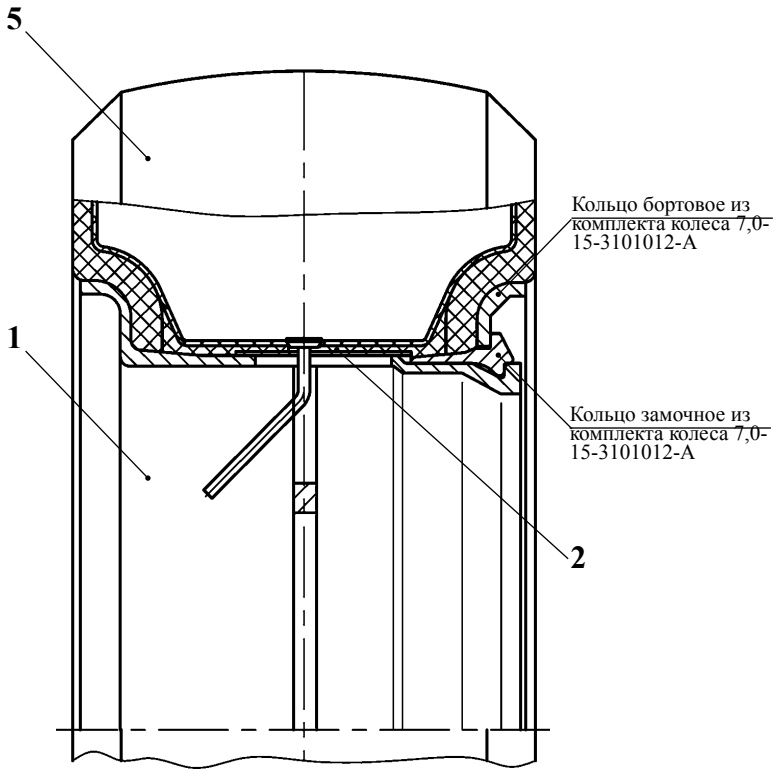

Рис. 22	**451А.20.01.000**	**Колесо**
Fig. 22		
Fig. 22		
Fig. 22		

Рис. 23	**451А.20.02.000**	**Колесо**
Fig. 23		
Fig. 23		
Fig. 23		

4.2 Колесо 451А.20.01.000, 451А.20.01.000-01

Таблица 19 / Table 19 / Tableau 19 / Tabla 19

		451А.20.01.000 451А.20.01.000-01		Колесо				
Рис. Fig. Fig. Fig.	№ поз. Ref. No Nº Ref. Nº Pos.	Обозначение Designation Référence Signo convencional	Кол-во Qty Qté Cant.	Наименование	Description	Désignation	Descripción	Примечание Remark Note Observaciones
21 22	1	451А.20.01.100	1	Обод				
	3	451А.20.01.001	1	Пластина				
	6	7,0-15-3101012-А	1	Колесо «ЧКПЗ»,г.Челябинск				
	8	8,25-15 НС14 ГОСТ 25304-97	1	Шина г.Ярославль				

4.3 Колесо 451А.20.02.000

Таблица 20 / Table 20 / Tableau 20 / Tabla 20

		451А.20.02.000		Колесо				
Рис. Fig. Fig. Fig.	№ поз. Ref. No Nº Ref. Nº Pos.	Обозначение Designation Référence Signo convencional	Кол-во Qty Qté Cant.	Наименование	Description	Désignation	Descripción	Примечание Remark Note Observaciones
23	1	451А.20.02.100	1	Обод				
	2	451А.20.01.001	1	Пластина				
	3	7,0-15-3101012-А	1	Колесо				
	5	8,15-15 Бел-1 НС 14 ТУ РБ 14762133.157-2003	1	Шина пневматическая «Белшина», г.Бобруйск				

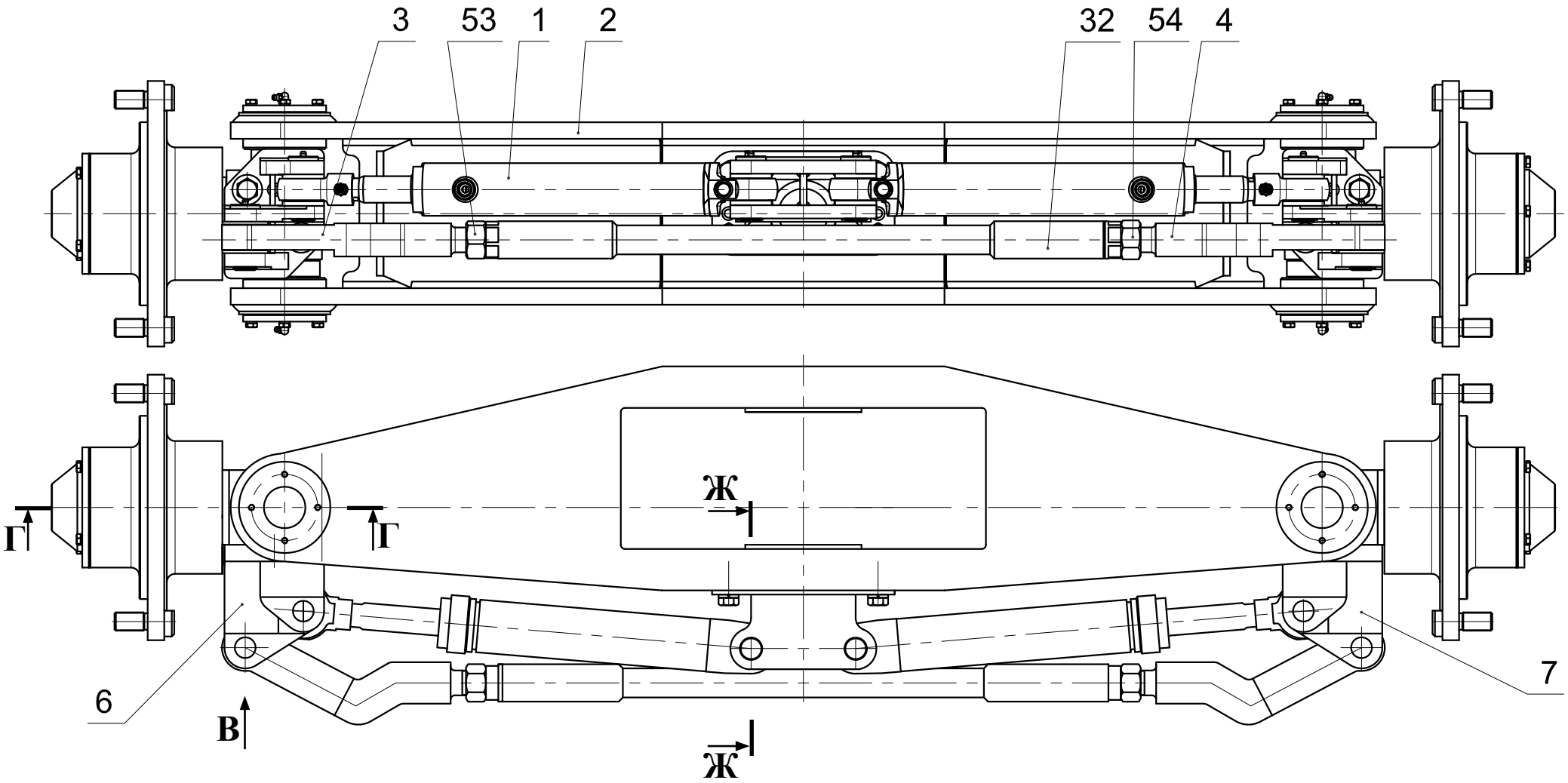

Виды сечения и разрезы см. рис. 25

Рис. 24	**451А.20.20.000-01-А**	**Мост управляемый**
Fig. 24		
Fig. 24		
Fig. 24		

4.4 Мост управляемый 451А.20.20.000-01-А

Таблица 21 / Table 21 / Tableau 21 / Tabla 21

		451А.20.20.000-01-А		Мост управляемый				
Рис. Fig. Fig. Fig.	№ поз. Ref. No Nº Ref. Nº Pos.	Обозначение Designation Référence Signo convencional	Кол-во Qty Qté Cant.	Наименование	Description	Désignation	Descripción	Примечание Remark Note Observaciones
24 25	1	451.20.20.400	2	Гидроцилиндр (см. рис. 26)				
	2	451А.20.20.100-01	1	Балка				
	3	451А.20.20.200	1	Рычаг				
	4	451А.20.20.220	1	Рычаг				
	5	451А.20.20.240	1	Кронштейн				
	6	451А.20.20.260	1	Кронштейн				
	7	451А.20.20.280	1	Кронштейн				
	8	451А.20.20.300	2	Крышка				
	10	451.20.20.001	2	Цапфа				
	11	451.20.20.002	2	Шкворень				
	12	451.20.20.003	4	Крышка				
	13	451.20.20.004	2	Втулка				
	14	451.20.20.005	4	Кольцо				
	15	451.20.20.006	2	Клин				
	16	451.20.20.007	4	Прокладка				
	17	451.20.20.011	2	Ступица				
	18	451.20.20.012	2	Втулка				
	21	451.20.20.013	2	Кольцо				
	22	451.20.20.014	2	Крышка				
	23	451.20.20.015	2	Прокладка				
	26	451.20.20.029	8	Кольцо				
	28	451.20.20.033	8	Втулка				
	31	451А.20.20.021	6	Палец				
	32	451А.20.20.022	1	Тяга				
	35	451А.20.20.028	4	Кольцо				
	37	У2210.20Н-2-03.301-01	16	Стержень				
	41	М8-6gх20.88.35.0115 ГОСТ 7796-70	24	Болт				
	43	М16-6gх40.88.35.0115 ГОСТ 7796-70	12	Болт				

Г-Г

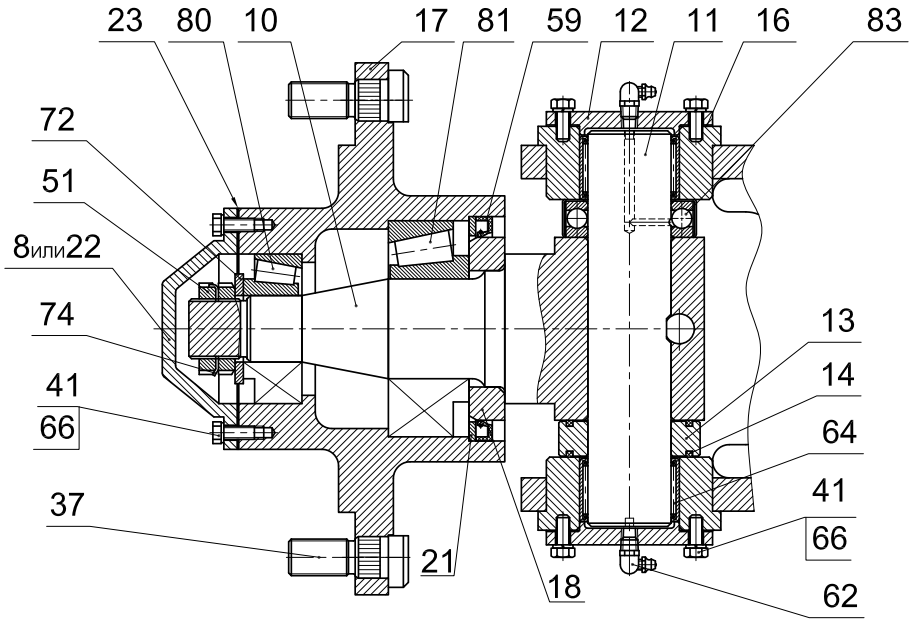

В

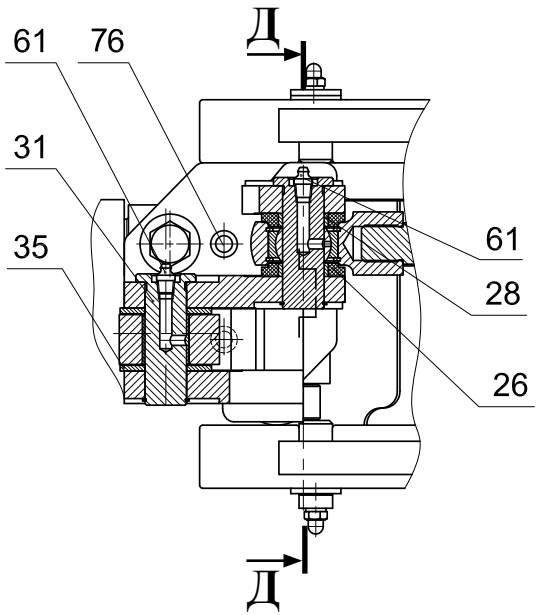

Ж-Ж

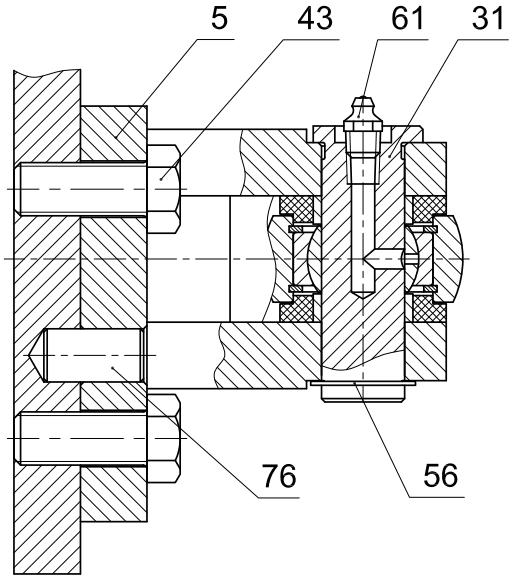

Д-Д

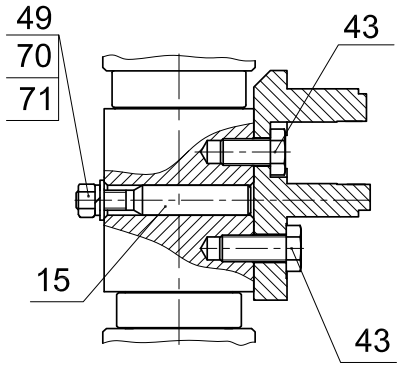

Рис. 25	**451А.20.20.000-01-А**	**Мост управляемый**
Fig. 25		
Fig. 25		
Fig. 25		

		451А.20.20.000-01-А		Мост управляемый				
Рис. Fig. Fig. Fig.	№ поз. Ref. No Nº Ref. Nº Pos.	Обозначение Designation Référence Signo convencional	Кол-во Qty Qté Cant.	Наименование	Description	Désignation	Descripción	Примечание Remark Note Observaciones
24 25	49	М12х1,25-6Н.8.35.0115 ГОСТ 5915-70	2	Гайка				
	51	М36х1,5-6Н.05.0115 ГОСТ 11871-88	4	Гайка				
	53	М30х2-6Н.8.35.0115 ГОСТ 15521-70	1	Гайка				
	54	М30х2-LH-6Н.8.35.0115 ГОСТ 15521-70	1	Гайка				
	56	В25 ГОСТ 13942-86	6	Кольцо				
	59	1.1-110х135-6 ГОСТ 8752-79/ОСТ 38 05146-78	2	Манжета				
	61	1.3.Ц6.хр ГОСТ 19853-74	6	Масленка				
	62	2.3.90.Ц6.хр ГОСТ 19853-74	4	Масленка				
	64	943/50 ГОСТ 4060-78	4	Подшипник				
	66	8 Т 65Г 0115 ГОСТ 6402-70	24	Шайба				
	70	12 ОТ 65Г 0115 ГОСТ 6402-70	2	Шайба				
	71	С.12.02.Ст3.0115 ГОСТ 11371-78	2	Шайба				
	72	С.36.02.Ст3.0115 ГОСТ 11371-78	2	Шайба				
	74	36.01.08кп.0115 ГОСТ 11872-89	2	Шайба				
	76	2.16х30 ГОСТ 3128-70	6	Штифт				
	80	7608 ТУ 37.006.162-89	2	Подшипник				
	81	7612 ТУ 37.006.162-89	2	Подшипник				
	83	108710	2	Подшипник				

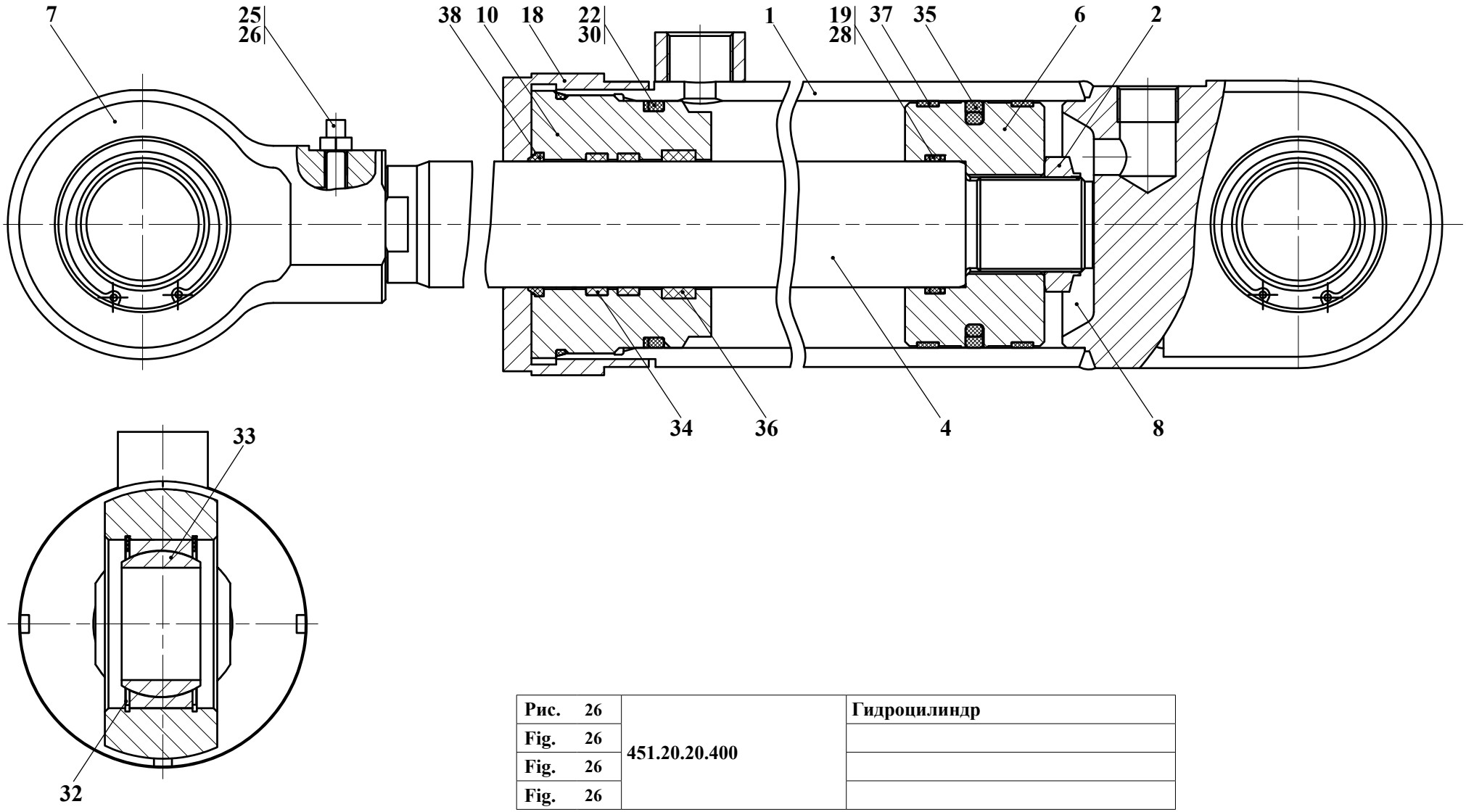

Рис. 26	**451.20.20.400**	**Гидроцилиндр**
Fig. 26		
Fig. 26		
Fig. 26		

4.4.1 Гидроцилиндр 451.20.02.400

Таблица 22 / Table 22 / Tableau 22 / Tabla 22

		451.20.02.400		Гидроцилиндр				
Рис. Fig. Fig. Fig.	№ поз. Ref. No Nº Ref. Nº Pos.	Обозначение Designation Référence Signo convencional	Кол-во Qty Qté Cant.	Наименование	Description	Désignation	Descripción	Примечание Remark Note Observaciones
	1	451.20.20.320	1	Корпус				
26	2	451.20.20.301	1	Гайка				
	4	451.20.20.305	1	Шток				
	6	451.20.20.401	1	Поршень				
	7	451.20.20.402	1	Проушина				
	10	6222.01.06.001	1	Стакан				
	18	ДЭ-235.55.30.203	1	Гайка				
	19	ДЭ-235.55.30.204	2	Кольцо защитное				
	22	ЦШ 125063-00.007	1	Кольцо защитное				
	25	М8-6gх25.14Н.0115 ГОСТ 1478-93	1	Винт				
	26	М8-6Н.5.0115 ГОСТ 5915-70	1	Гайка				
	28	021-025-25-2-2 ГОСТ 9833-73/ГОСТ 18829-73	1	Кольцо				
	30	045-050-30-2-2 ГОСТ 9833-73/ГОСТ 18829-73	1	Кольцо				
	32	В42 ГОСТ 13941-86	4	Кольцо				
	33	ШС25 ГОСТ 3635-78	2	Подшипник				
	34	24178438 OMS-MR 32-42,7-4.0	2	Уплотнение штоковое				
	35	24178467 OMK-MR 50-39-4	1	Уплотнение поршневое				
	36	4306287 SB 032-037-9,6	1	Кольцо опорно-направляющее штоковое				
	37	24130933 KB 50-45-9,6	2	Кольцо опорно-направляющее поршневое				
	38	12685 AUAS 032-045-10	1	Грязесъемник				

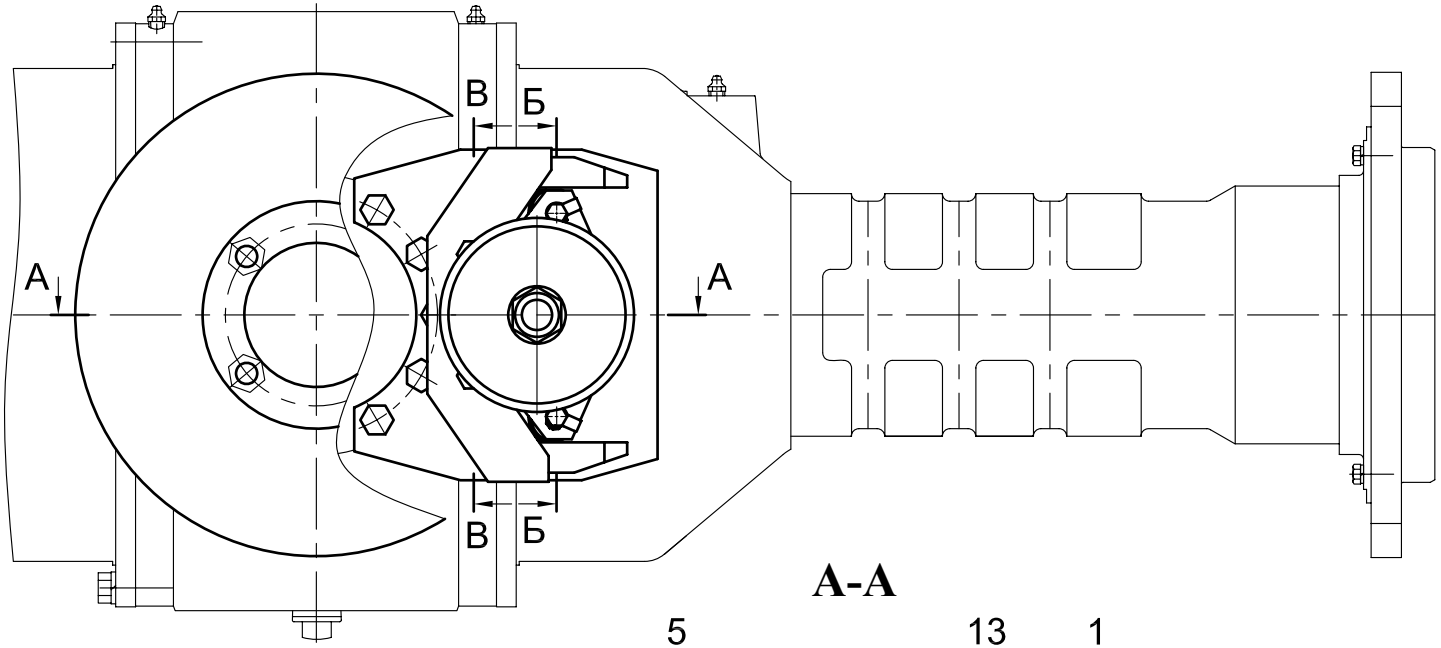

Б-Б

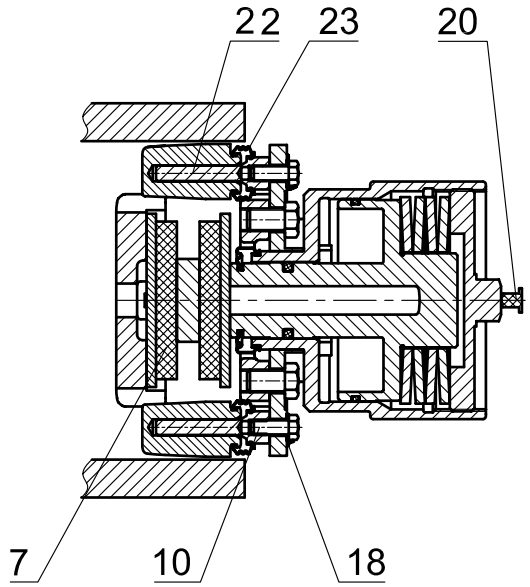

А-А

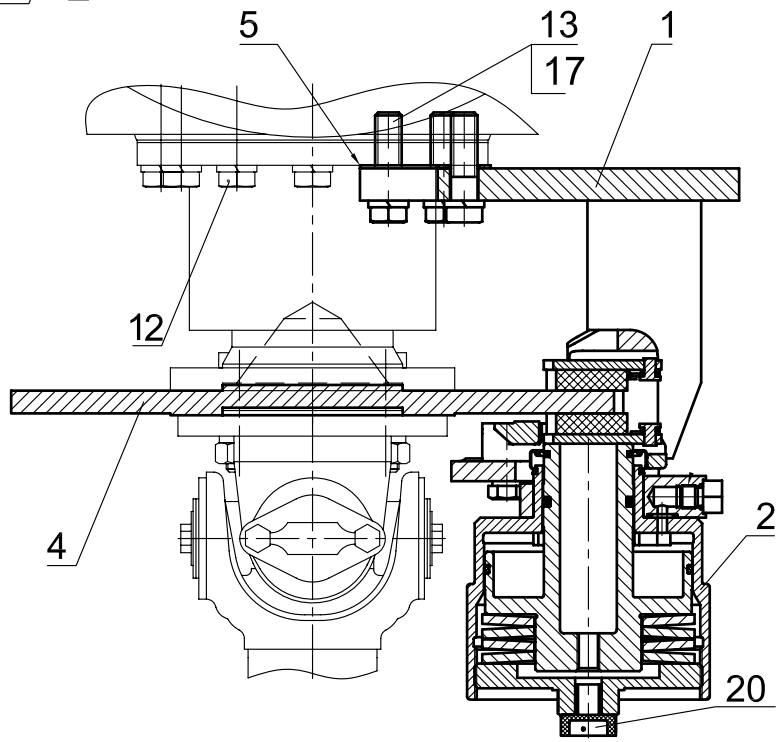

В-В

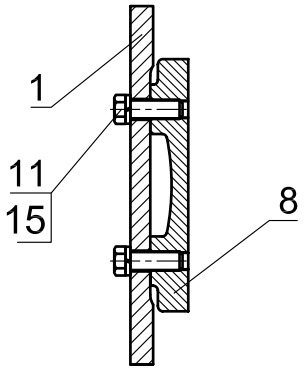

Рис. 27	**451А.26.00.000**	**Установка стояночного тормоза**
Fig. 27		
Fig. 27		
Fig. 27		

5 Установка стояночного тормоза 451А.26.00.000

Таблица 23 / Table 23 / Tableau 23 / Tabla 23

		451А.26.00.000		Установка стояночного тормоза				
Рис. Fig. Fig. Fig.	№ поз. Ref. No Nº Ref. Nº Pos.	Обозначение Designation Référence Signo convencional	Кол-во Qty Qtè Cant.	Наименование	Description	Désignation	Descripción	Примечание Remark Note Observaciones
27	1	451.26.00.010	1	Кронштейн				
	2	У35615-35.510	1	Механизм тормозной (см. рис. 28)				
	4	451.26.00.001	1	Диск				
	5	451.26.00.002	4	Прокладка				
	7	У35615-35.302	2	Колодка				
	8	У35615-35.303	1	Направляющая колодок				
	10	М8-6gх20.88.35.0115 ГОСТ 7796-70	2	Болт				
	11	М10х1,25-6gх30.56.0115 ГОСТ 7796-70	2	Болт				
	12	М14х1,5-6gх35.109.40Х.0115 ГОСТ 7796-70	18	Болт				
	13	М14х1,5-6gх50.109.40Х.0115 ГОСТ 7796-70	5	Болт				
	15	10 65Г 0115 ГОСТ 6402-70	2	Шайба				
	17	14 65Г 0115 ГОСТ 6402-70	5	Шайба (Из комплекта 451.16.20.000-01)				
	18	8.01.08кп.0115 ГОСТ 13463-77	2	Шайба				
	20	П4-3-14-К-1 ГОСТ 22241-76	1	Пробка				
	22	2108-3501018	2	Палец направляющий (ВАЗ)				
	23	2108-3501019	2	Чехол защитный (ВАЗ)				

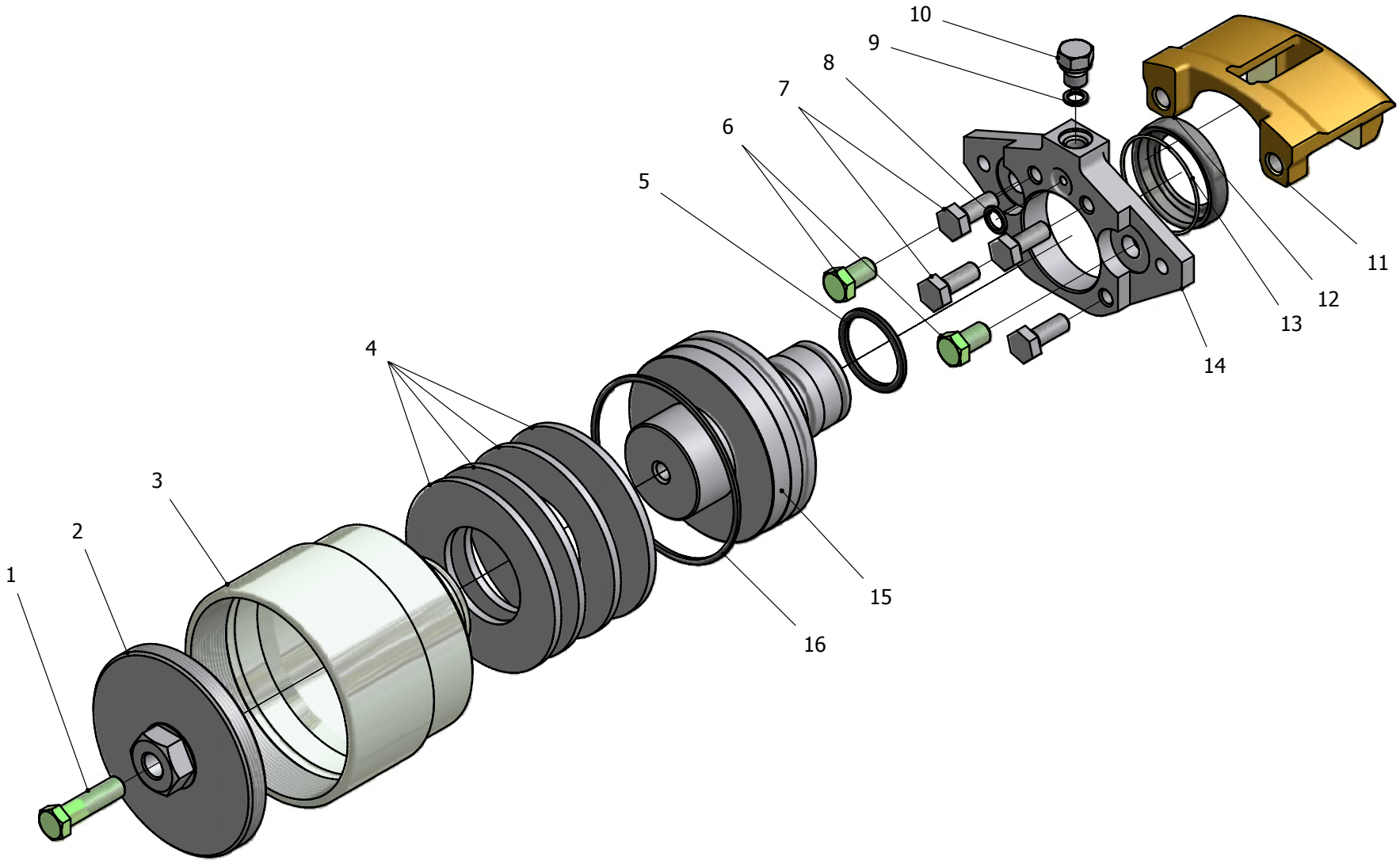

Рис. 28	**У35615-35.510**	**Механизм тормозной**
Fig. 28		**Mechanism brake**
Fig. 28		**Mécanisme de frein**
Fig. 28		**Mecanismo de freno**

5.1 Механизм тормозной У35615-35.510

Таблица 24 / Table 24 / Tableau 24 / Tabla 24

		У35615-35.510		Механизм тормозной	Mechanism brake	Mécanisme de frein	Mecanismo de freno	
Рис. Fig. Fig. Fig.	**№ поз. Ref. No Nº Ref. Nº Pos.**	**Обозначение Designation Référence Signo convencional**	**Кол-во Qty Qté Cant.**	**Наименование**	**Description**	**Désignation**	**Descripción**	**Примечание Remark Note Nota**
28	1	М12х-6gх45.109.40Х.0115 ГОСТ 7796-70	1	Болт	Bolt	Boulon	Bulón	
	2	У35615-35.513	1	Крышка	Cover	Couvercle	Tapa	
	3	У35615-35.516	1	Цилиндр	Cylinder	Cylindre	Cilindro	
	4	04.139.015	4	Пружина тарельчатая ОДО «Белмост», г. Гомель	Spring	Ressort	Resorte	
	или/or 4	112.57.5.3	4	Пружина тарельчатая	Spring	Ressort	Resorte	
	5	**39,00х4,50 NBR70**	**1**	**Кольцо (Dichtomatik)**	**Ring (Dichtomatik)**	**Bague (Dichtomatik)**	**Anillo (Dichtomatik)**	
	6	М12х1,25-6gх20.109.40Х.0115 ГОСТ 7796-70	2	Болт	Bolt	Boulon	Bulón	
	7	У35615-35.511	4	Болт	Bolt	Boulon	Bulón	
	8	**11,60х2,50 NBR70**	**1**	**Кольцо (Dichtomatik)**	**Ring (Dichtomatik)**	**Bague (Dichtomatik)**	**Anillo (Dichtomatik)**	
	9*	009-013-25-2-2 ГОСТ 9833-73/ГОСТ 18829-73	1	Кольцо	Ring	Bague	Anillo	*
	10	УДГ1-09.01.001	1	Заглушка	Plug fitting	Bouchon d'obturation	Tapón	
	11	2108-3501015	1	Суппорт левый (ВАЗ)	Support	Support	Soporte	
	12	2108-3501058	1	Колпачок защитный (ВАЗ)	Cap protective	Cloche protecteur	Manguito protector	
	13	2108-3501057	1	Кольцо стопорное (ВАЗ)	Lock ring	Bague d'arrêt	Anillo de retención	
	14	У35615-35.514	1	Переходник	Adapter	Adaptateur	Niple	
	15	У35615-35.515	1	Поршень	Piston	Piston	Émbolo	
	16	**102,00х3,50 NBR70**	**1**	**Кольцо (Dichtomatik)**	**Ring (Dichtomatik)**	**Bague (Dichtomatik)**	**Anillo (Dichtomatik)**	

*** Анулировно с 01.07.2010 г. / It is cancelled from 01.07.2010 / Est annulé dès 01.07.2010 / Es anulado de 01.07.2010**

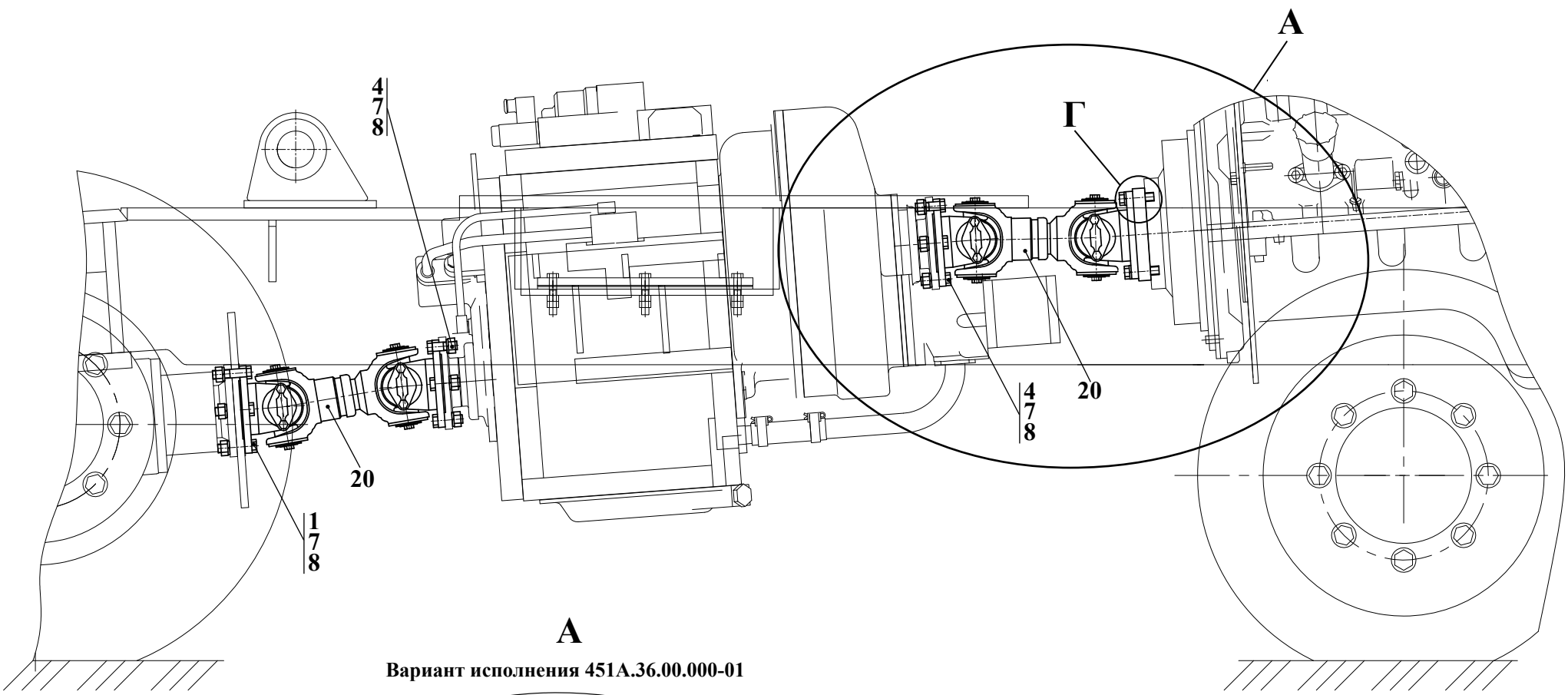

А

Вариант исполнения 451А.36.00.000-01

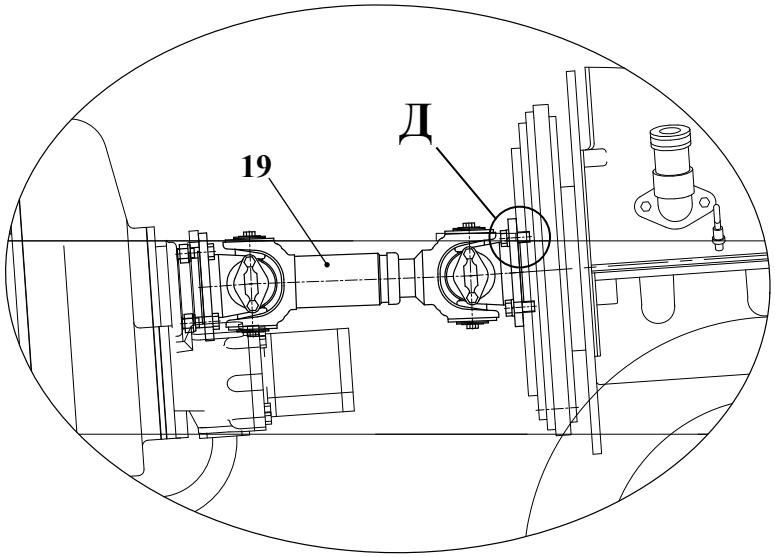

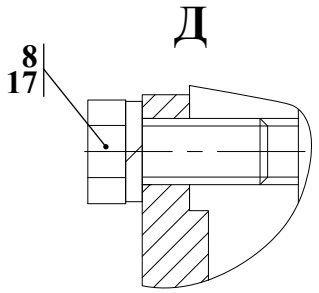

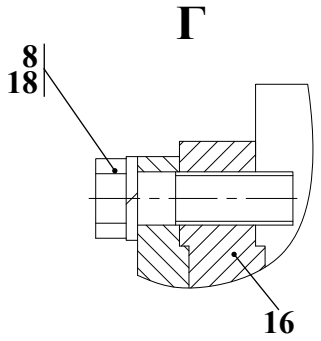

Рис.	**29**	**451А.36.00.000** **451А.36.00.000-01**	**Установка карданных валов**
Fig.	**29**		
Fig.	**29**		
Fig.	**29**		

6 Установка карданных валов 451А.36.00.000 и 451А.36.00.000-01

Таблица 25 / Table 25 / Tableau 25 / Tabla 25

№ рис.	№ поз.	451А.36.00.000 Установка карданных валов				Дата формирования состава узла 22.04.11
		Обозначение	Наименование		-01	Примечания
29	1	451А.36.00.003	Болт	4	4	
	4	ТО-18А.04.00.002	Болт	8	8	
	7	М14х1,5-6Н.8.35.0115 ГОСТ 5915-70	Гайка	12	12	
	8	14ОТ65Г0115 ГОСТ 6402-70	Шайба	16	16	
	16	451А.36.00.002	Проставка	1	-	
	17	451А.36.00.004	Болт	-	4	
	18	451А.36.00.003	Болт	4	-	
	19	121-2202011-02	Вал карданный	-	1	г. Гродно, ГЗКВ
	20	КИС-0106860-04	Вал карданный	2	1	г. Гродно, ГЗКВ

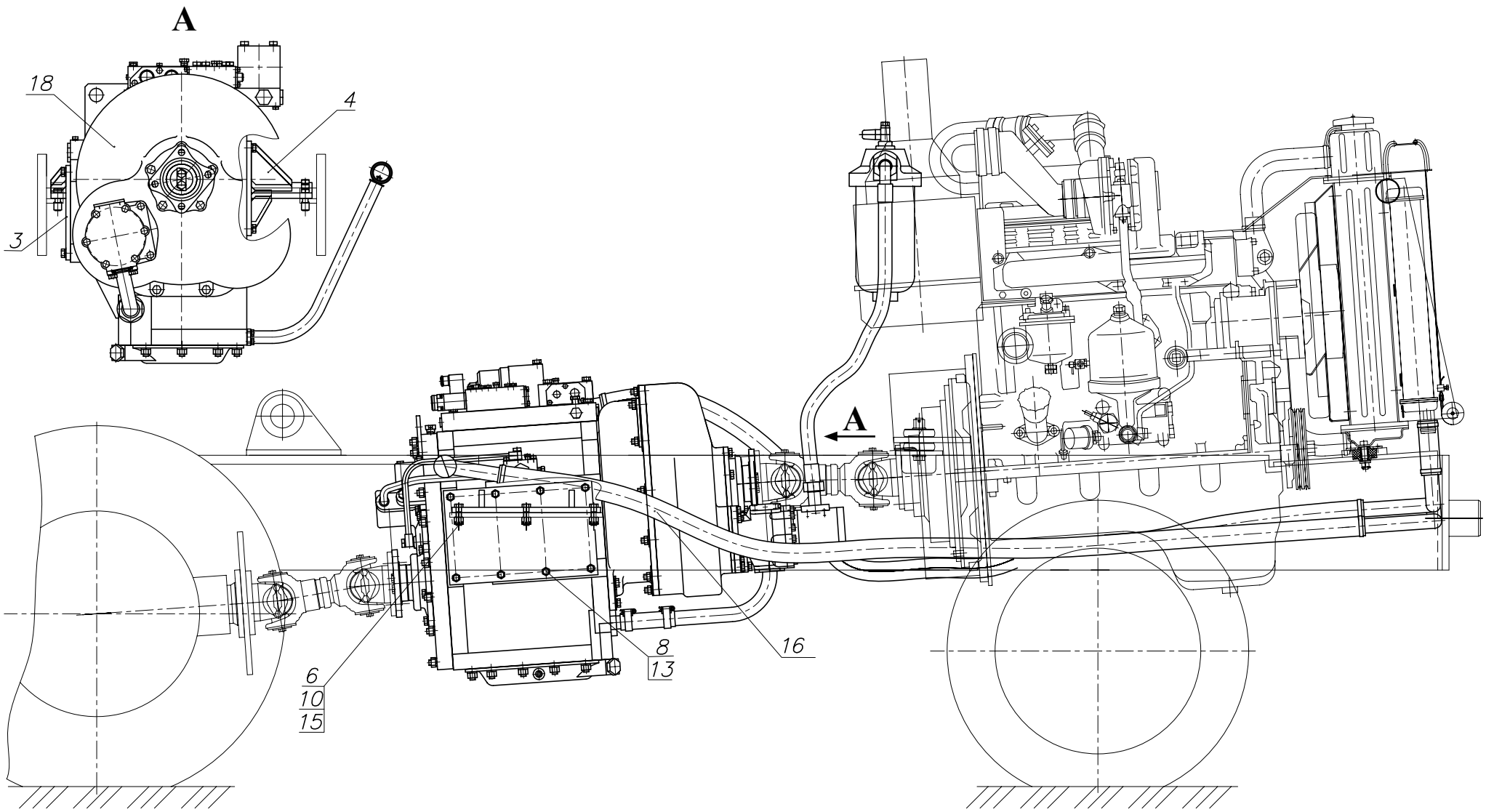

Рис. 30	**451А.38.00.000** **451А.38.00.000-01**	**Установка ГМП**
Fig. 30		
Fig. 30		
Fig. 30		

7 Установка ГМП 451А.38.00.000, 451А.38.00.000-01, 451А.38.00.000Т, 451А.38.00.000-01Т

Таблица 26 / Table 26 / Tableau 26 / Tabla 26

№ рис.	№ поз.	451А.38.00.000 Установка ГМП						Дата формирования состава узла 25.04.11
		Обозначение	Наименование		-01	-Т	-01Т	Примечания
30	3	451А.38.03.000	Кронштейн	1	1	1	1	
	4	451А.38.04.000	Кронштейн	1	1	1	1	
	6	451А.38.00.001	Болт	6	6	6	6	
	8	М12-6gх35.109.40Х.0115 ГОСТ 7796-70 или/or М12-6gх30.88.35.0115 ГОСТ 7796-70	Болт	16	16	16	16	
	10	М12-6Н.5.0115 ГОСТ 5918-73 или/or М12-6Н.8.35.0115 ГОСТ 5918-73	Гайка	6	6	6	6	
	13	12 65Г 0115 ГОСТ 6402-70	Шайба	16	16	16	16	
	15	3,2х32.019 ГОСТ 397-79	Шплинт	6	6	6	6	
	16	451А.38.02.000-01* или/or 451А.38.02.000-А**	Система охлаждения ГМП	1	1	1	1	(см. рис. 31, 32)
								(см. рис. 33)
	18	451.38.01.000	Передача гидромеханическая	1	-	-	-	
		451.38.01.000-01		-	1	-	-	
		451.38.01.000Т		-	-	1	-	
		451.38.01.000-01Т		-	-	-	1	

*** - анулировано с 01.07.2011 г.**

**** - внедрено с 01.07.2011 г.**

Рис. 31	**451А.38.02.000-01**	**Система охлаждения ГМП**
Fig. 31		
Fig. 31		
Fig. 31		

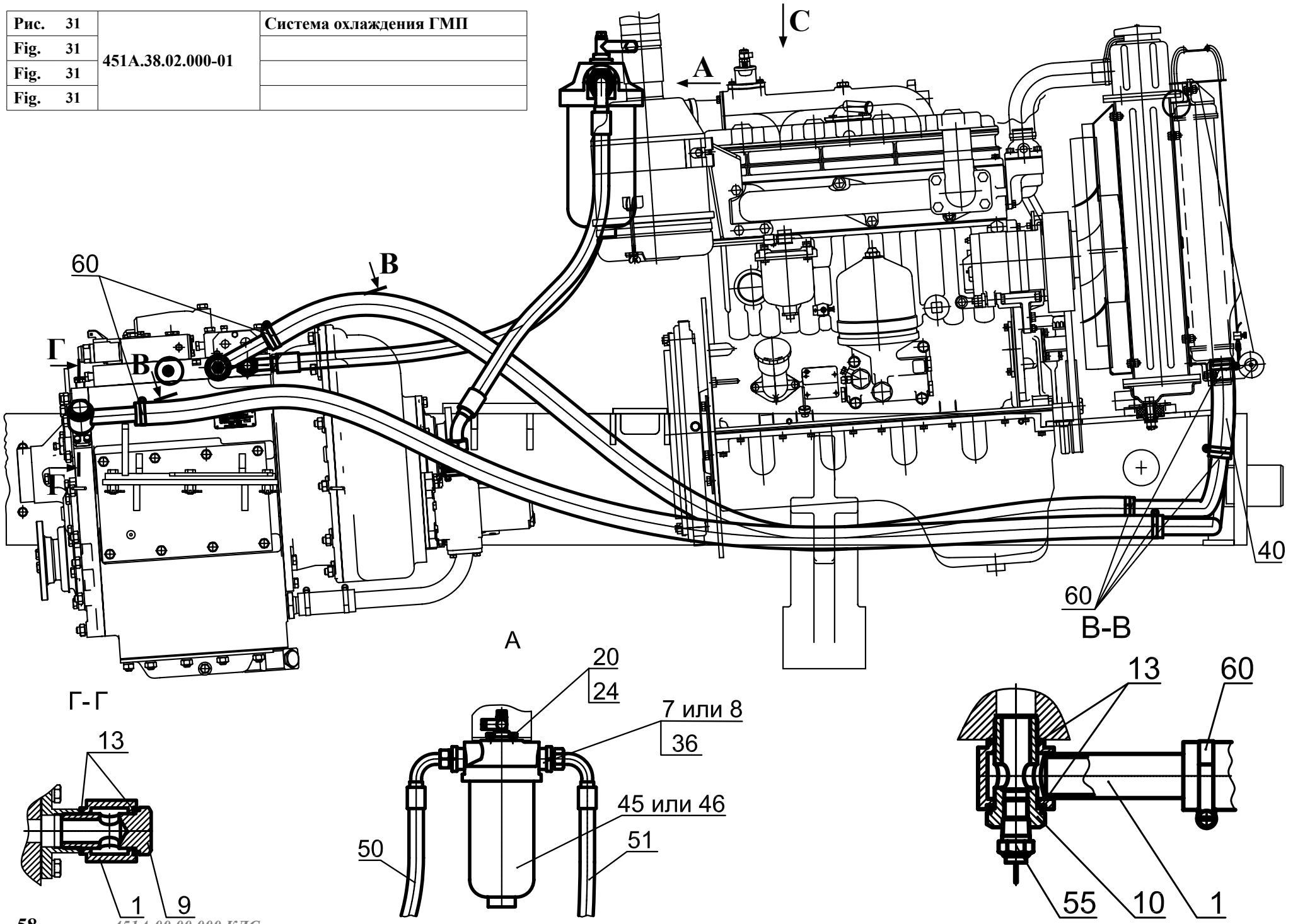

7.1 Система охлаждения ГМП 451А.38.02.000-01

Таблица 27 / Table 27 / Tableau 27 / Tabla 27

		451А.38.02.000-01		Система охлаждения ГМП				
Рис. Fig. Fig. Fig.	№ поз. Ref. No Nº Ref. Nº Pos.	Обозначение Designation Référence Signo convencional	Кол-во Qty Qté Cant.	Наименование	Description	Désignation	Descripción	Примечание Remark Note Observaciones
31 32	1	451.38.02.100	2	Переходник				
	2	451.38.02.110	1	Переходник				
	7■	451.38.02.001■	2	Штуцер■				■
	8*	451.38.02.001-01*	2	Штуцер*				*
	9	451.38.02.002	1	Болт полый				
	10	451.38.02.003	1	Болт полый				
	11	451А.38.02.004-01	1	Труба				
	12	451А.38.02.005-01	1	Труба				
	13	451А.38.02.006	4	Прокладка				
	14	УДГ1.01.01.011	1	Штуцер				
	19	М8-6gх20.88.35.0115 ГОСТ 7796-70	4	Болт				
	20	М10-6gх20.88.35.0115 ГОСТ 7796-70	2	Болт				
	23	8 65Г 0115 ГОСТ 6402-70	4	Шайба				
	24	10 65Г 0115 ГОСТ 6402-70	2	Шайба				
	34	024-029-30-2-2 ГОСТ 9833-73/ГОСТ 18829-73	1	Кольцо				
	35	040-045-30-2-2 ГОСТ 9833-73/ГОСТ 18829-73	1	Кольцо				
	36*	040-045-30-2-2 ГОСТ 9833-73/ГОСТ 18829-73*	2	Кольцо*				*
	40	32х43-1,6 ГОСТ 10362-76 L=190#3	2	Рукав				

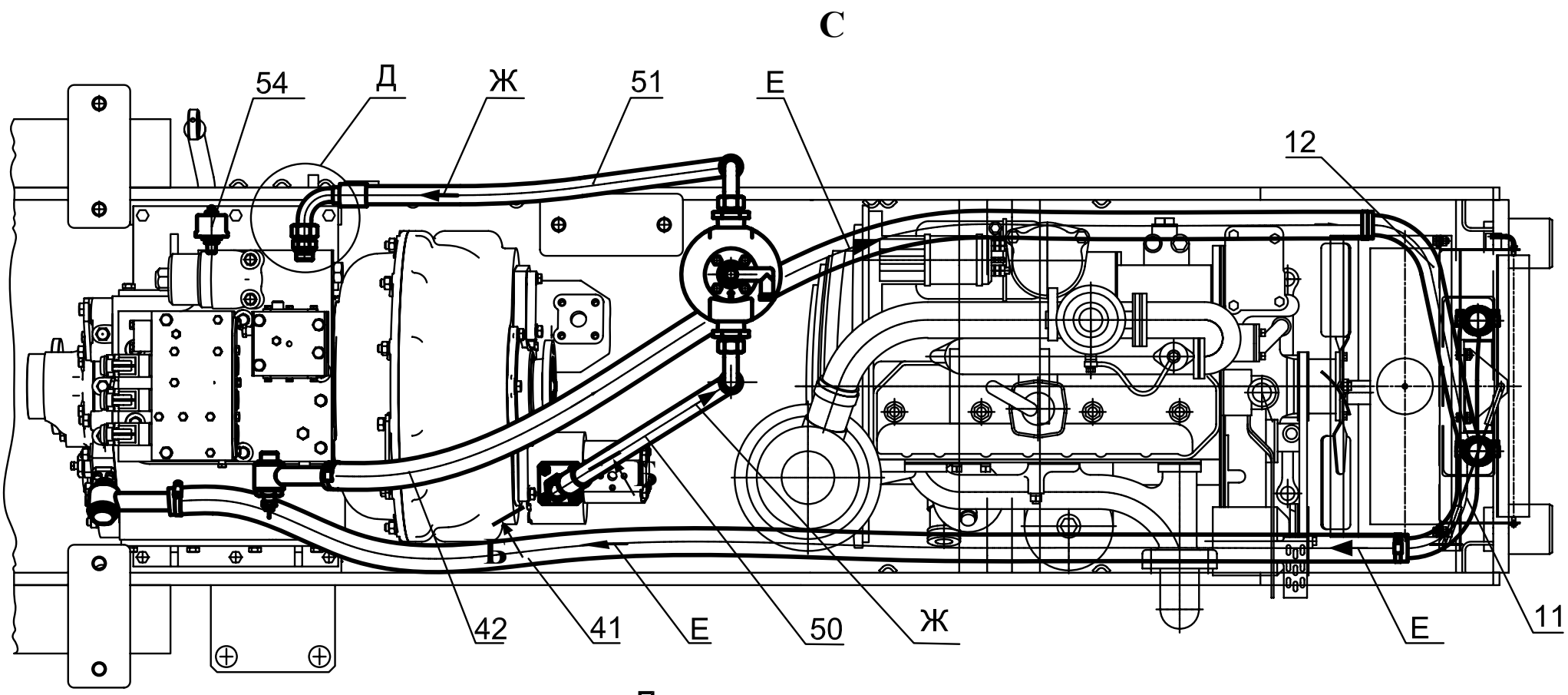

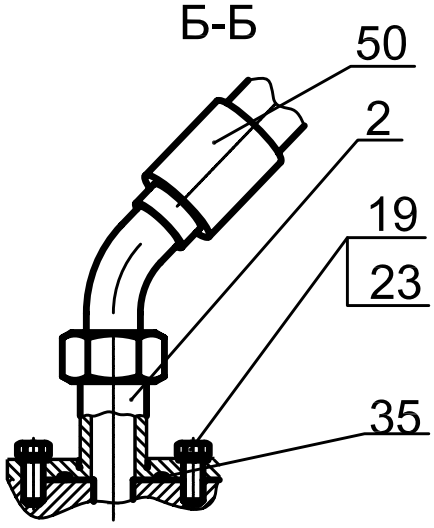

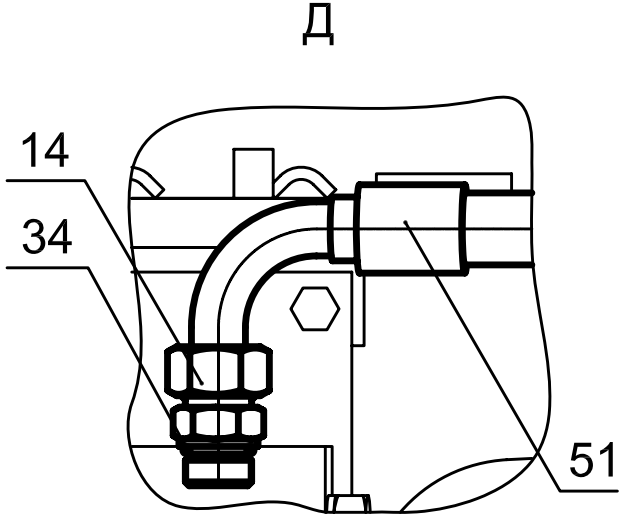

Стрелками Е показано направление движения рабочей жидкости системы охлаждения.

Стрелками Ж показано направление движения рабочей жидкости системы очистки.

Рис. 32	**451А.38.02.000-01**	**Система охлаждения ГМП**
Fig. 32		
Fig. 32		
Fig. 32		

		451А.38.02.000-01		Система охлаждения ГМП				
Рис. Fig. Fig. Fig.	№ поз. Ref. No Nº Ref. Nº Pos.	Обозначение Designation Référence Signo convencional	Кол-во Qty Qté Cant.	Наименование	Description	Désignation	Descripción	Примечание Remark Note Observaciones
31 32	41	32х43-1,6 ГОСТ 10362-76 L=2150#21,5	1	Рукав				
	42	32х43-1,6 ГОСТ 10362-76 L=2450#24,5	1	Рукав				
	45■	3ФГМ32-25К УХЛ4 ТУ 2-053-0225228-030-90 ■	1	Фильтр напорный ■				■
	46*	3ФГМ32-25М УХЛ4 ТУ 2-053-0225228-030-90*	1	Фильтр напорный*				*
	50	2SN NP20x850 A83A81	1	Рукав (FADIP)				
	51	2SN NP20x1120 A81A81	1	Рукав (FADIP)				
	54	ДД-20 ТУ РБ 600417525.009-2000	1	Датчик давления				
	55	ДУТЖ ТУ РБ 07513211.001-95	1	Датчик указателя температуры жидкости БПО «Экран», г.Борисов				
	60	32-50/9-C7W2	8	Зажим TORRO «NORMA», Германия				
■ - Применяется совместно взамен поз. 8, 36, 46								
* - Применяется совместно взамен поз. 7, 45								

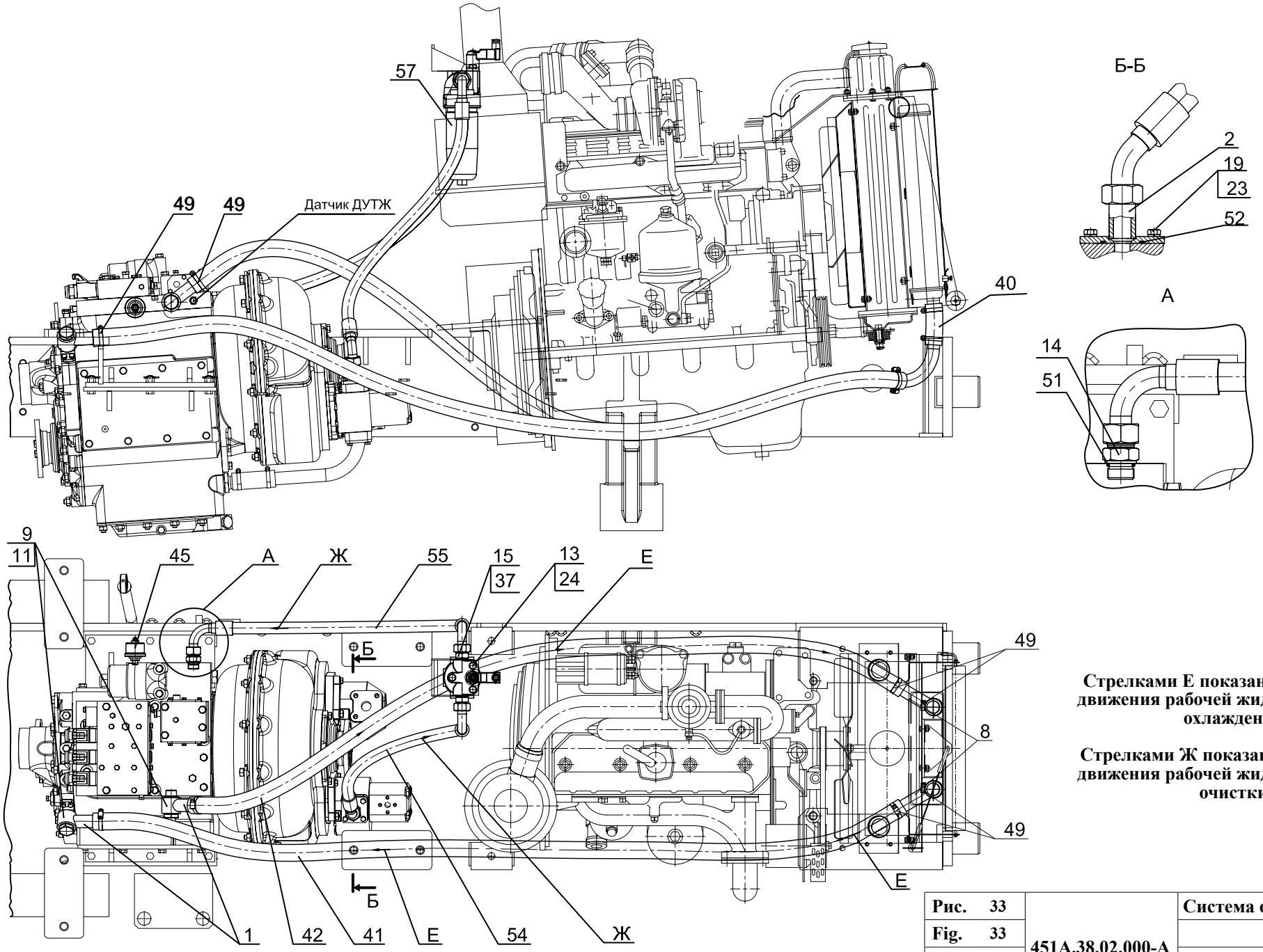

Стрелками Е показано направление движения рабочей жидкости системы охлаждения.

Стрелками Ж показано направление движения рабочей жидкости системы очистки.

Рис. 33	**451А.38.02.000-А**	**Система охлаждения ГМП**
Fig. 33		
Fig. 33		
Fig. 33		

7.2 Система охлаждения ГМП 451А.38.02.000-А

Таблица 28 / Table 28 / Tableau 28 / Tabla 28

		451А.38.02.000-А		Система охлаждения ГМП				
Рис. Fig. Fig. Fig.	№ поз. Ref. No Nº Ref. Nº Pos.	Обозначение Designation Référence Signo convencional	Кол-во Qty Qté Cant.	Наименование	Description	Désignation	Descripción	Примечание Remark Note Observaciones
	1	451.38.02.100-Б	2	Переходник				
33	2	451.38.02.110	1	Переходник				
	8	350.17.14.025	2	Труба				
	9	451.38.02.002-01	2	Болт полый				
	11	451А.38.02.006	4	Прокладка				
	13	ТО-28А.07.07.001	3	Болт				
	14	УДГ1.01.01.011	1	Штуцер				
	15	УДГ1.01.17.018	2	Штуцер				
	19	М8-6gх20.88.35.0115 ГОСТ 7796-70	4	Болт				
	23	8 65Г 0115 ГОСТ 6402-70	4	Шайба				
	24	12 65Г 0115 ГОСТ 6402-70	3	Шайба				
	37	27 М3 ГОСТ 23358-87	2	Прокладка				
	40	32х43-1,6 ГОСТ 10362-76 L=110	2	Рукав				
	41	32х43-1,6 ГОСТ 10362-76 L=2150	1	Рукав				
	42	32х43-1,6 ГОСТ 10362-76 L=2450	1	Рукав				
	45	ДД-20 ТУ РБ 600417525.009-2000	1	Датчик давления				
	49	TORRO 32-50/9-C7W2	8	Зажим «NORMA», Германия				
	51	23.5х3NBR70	1	О-Кольцо Dichtomatik				
	52	39х3NBR70	1	О-Кольцо Dichtomatik				
	54	2SN-20-21,5-850-DKL45-DKL90 ТУ BY 101379279.001-2008	1	РВД Проммединвест				
	55	2SN-20-21,5-1120-DKL90-DKL90 ТУ BY 101379279.001-2008	1	РВД Проммединвест				
	57	SPM302FV2CB476X	1	Фильтр SOFIMA, Италия				

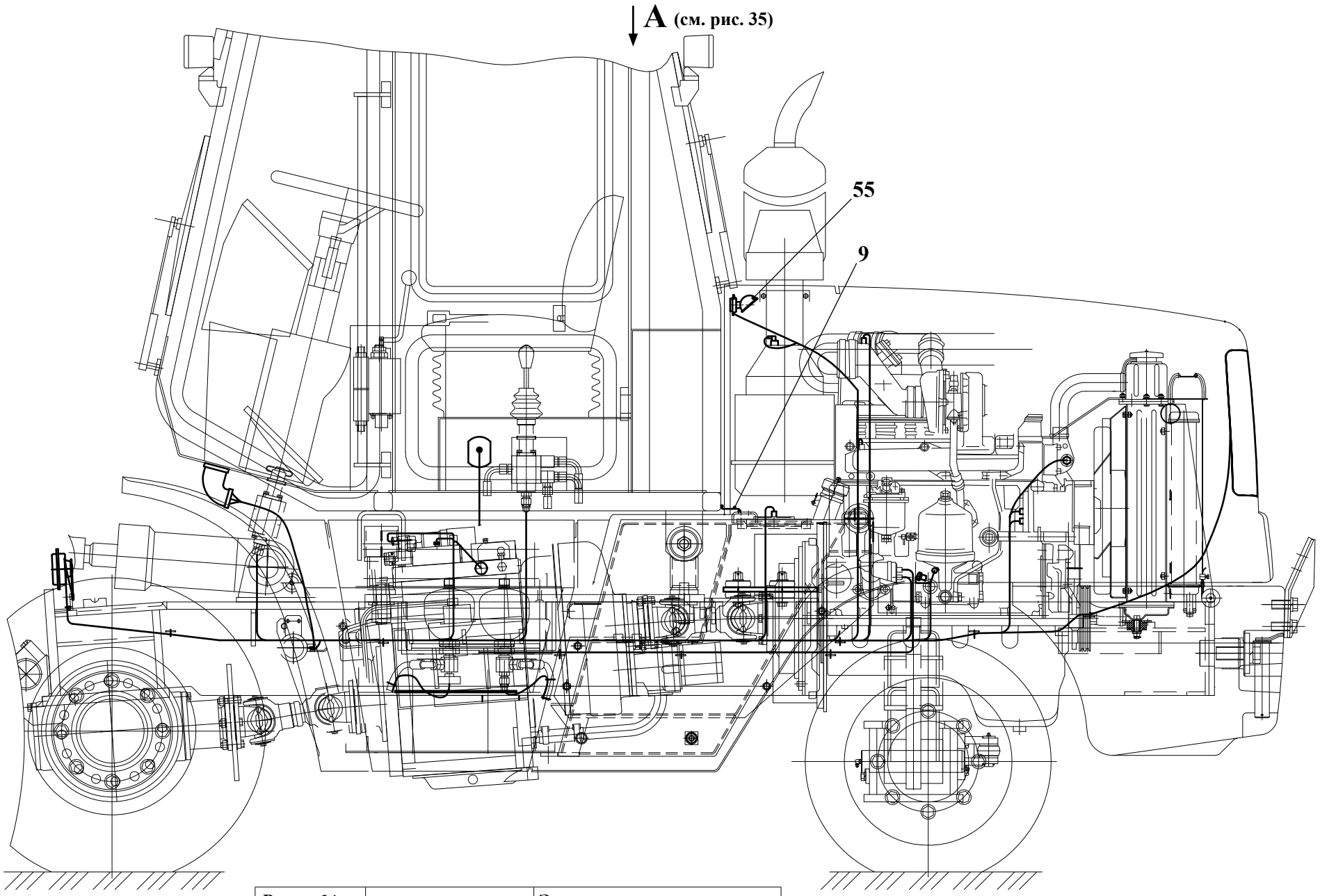

Рис. 34	**451А.42.00.000** **451А.42.00.000-01**	**Электросистема**
Fig. 34		
Fig. 34		
Fig. 34		

8 Электросистема 451А.42.00.000 и 451А.42.00.000-01

Таблица 29 / Table 29 / Tableau 29 / Tabla 29

№ рис.	№ поз.	451А.42.00.000 Электросистема				Дата формирования состава узла 29.04.11
		Обозначение	Наименование		-01	Примечания
34 35	1	ТО-49.14.00.400	Прижим	1	1	
	4	451А.42.00.500 Состоит из:	Фонарь правый	1	1	
		- А24-21-3 ГОСТ 2023.1-88	Лампа	4	4	
		- А24-5 ГОСТ 2023.1-88	Лампа	1	1	
		- 103612 ОСТ 37.003.032-88	Штырь	1	1	
		- 70.3716 ТУ 37.458.086-2005	Фонарь задний АО «ОСВАР» г. Вязники Владимирской обл.	1	1	
	5	451А.42.00.600 Состоит из:	Фонарь левый	1	1	
		- А24-21-3 ГОСТ 2023.1-88	Лампа	4	4	
		- А24-5 ГОСТ 2023.1-88	Лампа	1	1	
		- 103612 ОСТ 37.003.032-88	Штырь	1	1	
		- 701.3716 ТУ 37.458.086-2005	Фонарь задний	1	1	
	9	ТО-27-2АУХЛ-12 00.02.750	Провод М-2	2	2	
	15	451А.42.00.002	Прокладка	1	1	
	19	У22-2.37-50.025	Хомут	1	1	
	22	М8-6gх25.88.35.0115 ГОСТ 7796-70	Болт	6	6	
	25	В.М5-6gх12.46.0115 ГОСТ 17473-80	Винт	2	2	
	26	В.М6-6gх12.46.0115 ГОСТ 17473-80	Винт	6	6	
	29	М5-6Н.8.35.0115 ГОСТ 5915-70	Гайка	4	4	
	30	М8-6Н.8.35.0115 ГОСТ 5915-70	Гайка	12	12	
	31	М12-6Н.8.35.0115 ГОСТ 5915-70	Гайка	1	1	
	33	5 65Г 0115 ГОСТ 6402-70	Шайба	4	4	

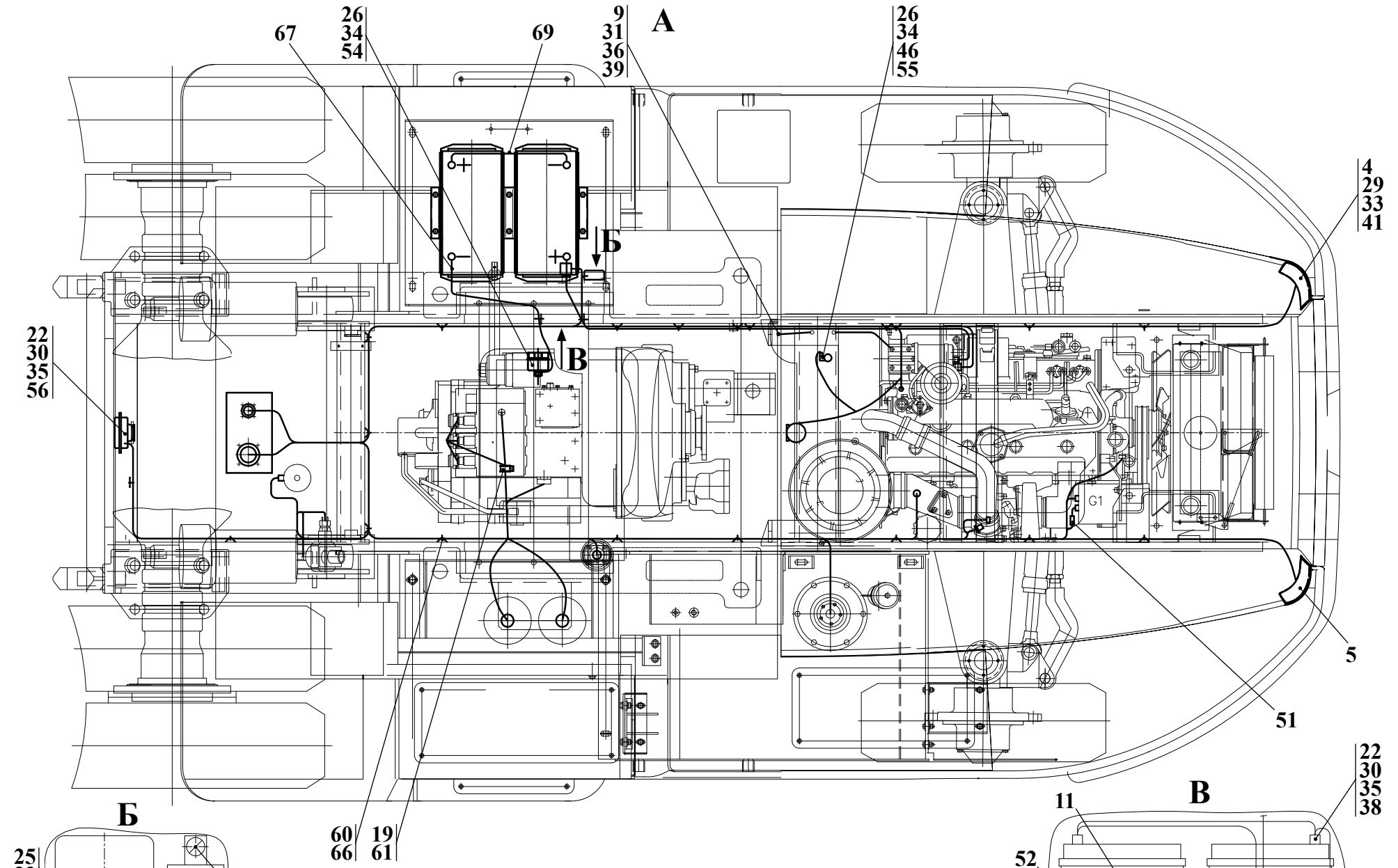

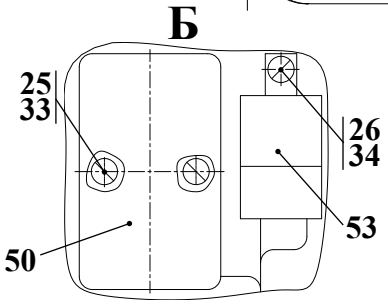

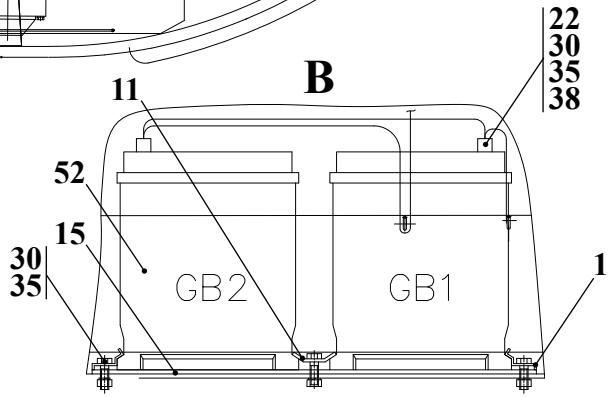

Рис. 35	451А.42.00.000 451А.42.00.000-01		Электросистема
Fig. 35			
Fig. 35			
Fig. 35			

№ рис.	№ поз.	451А.42.00.000 Электросистема				Дата формирования состава узла 29.04.11
		Обозначение	Наименование		-01	Примечания
34 35	34	6 65Г 0115 ГОСТ 6402-70	Шайба	6	6	
	35	8 65Г 0115 ГОСТ 6402-70	Шайба	18	18	
	36	12 65Г 0115 ГОСТ 6402-70	Шайба	2	2	
	38	С.8.02.Ст3.0115 ГОСТ 11371-78	Шайба	6	6	
	39	С.12.02.Ст3.0115 ГОСТ 11371-78	Шайба	1	1	
	41	С.6.02.Ст3.0115 ГОСТ 6958-78	Шайба	4	4	
	46	А24-5 ГОСТ 2023.1-88	Лампа	1	1	
	50	БП-11-02 ТУ РБ 03428193.095-97	Блок предохранителей	1	1	
	51	ПР118Б-01 ТУ 37.003.731-76	Предохранитель	1	1	
	52	6СТ-88А ИЛАЕ 563412.015	Батарея аккумуляторная	2	2	
	53	738.3747-20 ТУ 37.469.023-97	Реле	1	1	
	54	ВК318-Б ТУ 37.003.400-73	Выключатель	1	1	
	55	ПД308-Б "О" ТУ 37.003.187-80	Лампа подкапотная	1	1	
	56	С313 ТУ 37.003.688-75	Сигнал звуковой	1	1	
	60	КСЧ-180	Кабельная стяжка	80	80	
	66	451А.42.00.100-В	Жгут 3	1	-	
		451А.42.00.100-01-В		-	1	
	67	451.42.00.200	Провод 8	1	-	
		451.42.00.200-01		-	1	
	68	451.42.00.300	Провод 11	1	-	
		451.42.00.300-01		-	1	
	69	451.42.00.400	Провод 12	1	-	
		451.42.00.400-01		-	1	

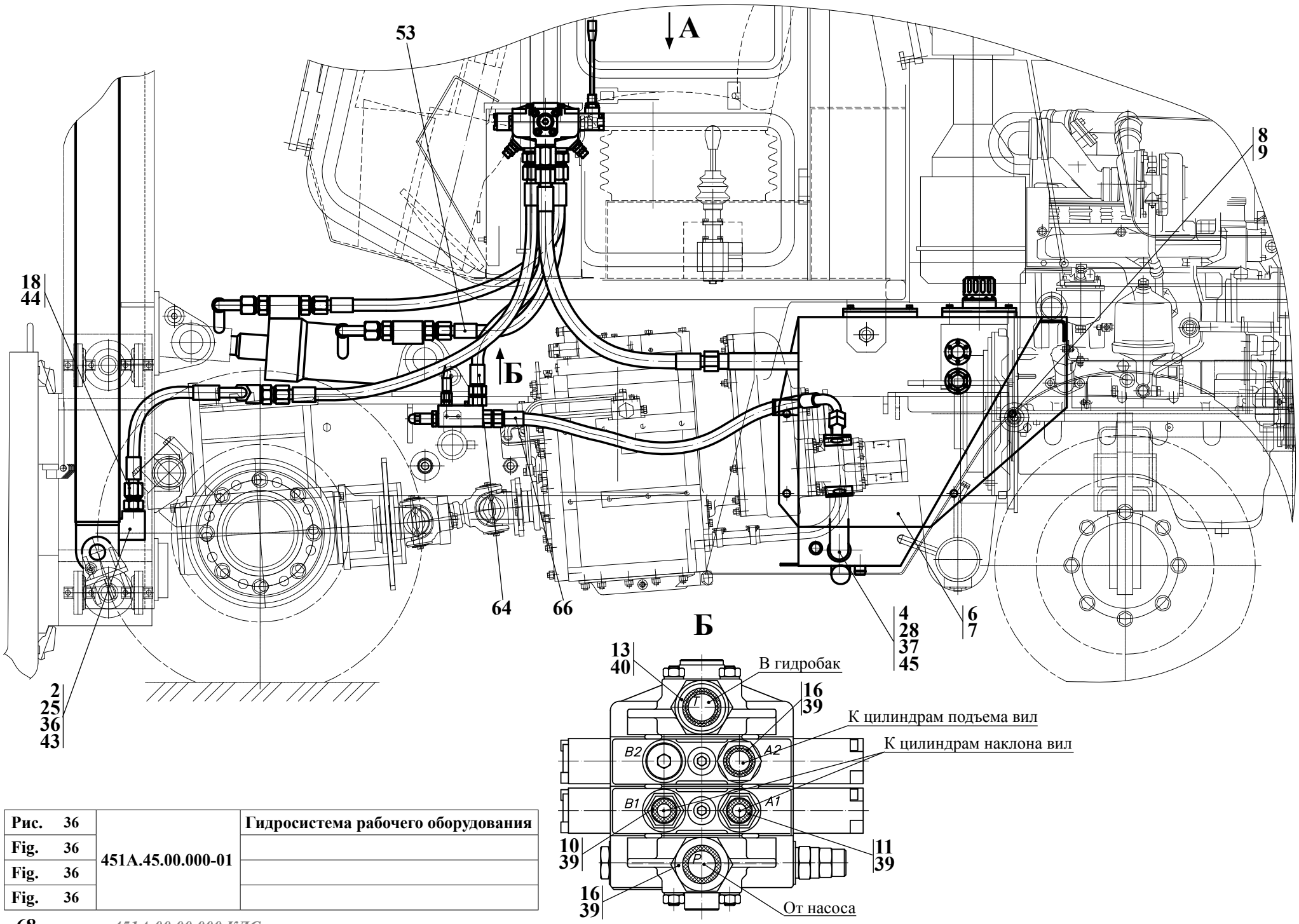

Рис. 36	**451А.45.00.000-01**	**Гидросистема рабочего оборудования**
Fig. 36		
Fig. 36		
Fig. 36		

9 Гидросистема рабочего оборудования 451А.45.00.000-01

Таблица 30 / Table 30 / Tableau 30 / Tabla 30

		451А.45.00.000-01		Гидросистема рабочего оборудования				
Рис. Fig. Fig. Fig.	№ поз. Ref. No Nº Ref. Nº Pos.	Обозначение Designation Référence Signo convencional	Кол-во Qty Qté Cant.	Наименование	Description	Désignation	Descripción	Примечание Remark Note Observaciones
	1	451.45.00.020	1	Коллектор				
36	2	451.45.00.050 Состоит из:	2	Регулятор расхода				
37		- 451.45.00.051	1	Стакан				
		- 451.45.00.052	1	Клапан				
		- 451.45.00.053	1	Пружина клапана				
		- 451.45.00.054	1	Корпус				
	3	451.45.00.100	1	Фланец				
	4	451А.45.00.150	1	Трубопровод				
	6	451А.45.06.000 Состоит из	1	Установка гидробака				
	7	451А.45.06.100	1	Гидробак (см. рис. 40)				
	8	М16-6gх35.109.40Х.0115 ГОСТ 7796-70	4	Болт				
	9	16.65Г.0115 ГОСТ 6402-70	4	Шайба				
	11	451А.45.00.002	1	Штуцер				
	14	525.46.00.003	1	Штуцер				
	16	УДГ1.01.17.018	2	Штуцер				
	17	УДГ1.01.17.019	1	Штуцер				
	18	УДГ1.01.01.034	2	Штуцер				
	21	УДГ1.17.04.001	2	Колодка				
	25	М8-6gх65.88.35.0115 ГОСТ 7796-70	8	Болт				
	27	М10-6gх16.88.35.0115 ГОСТ 7796-70	4	Болт				
	28	М10-6gх30.88.35.0115 ГОСТ 7796-70	8	Болт				
	29	М10-6gх40.88.35.0115 ГОСТ 7796-70	4	Болт				
	33	С.10.02.Ст3.0115 ГОСТ 11371-78	4	Шайба				

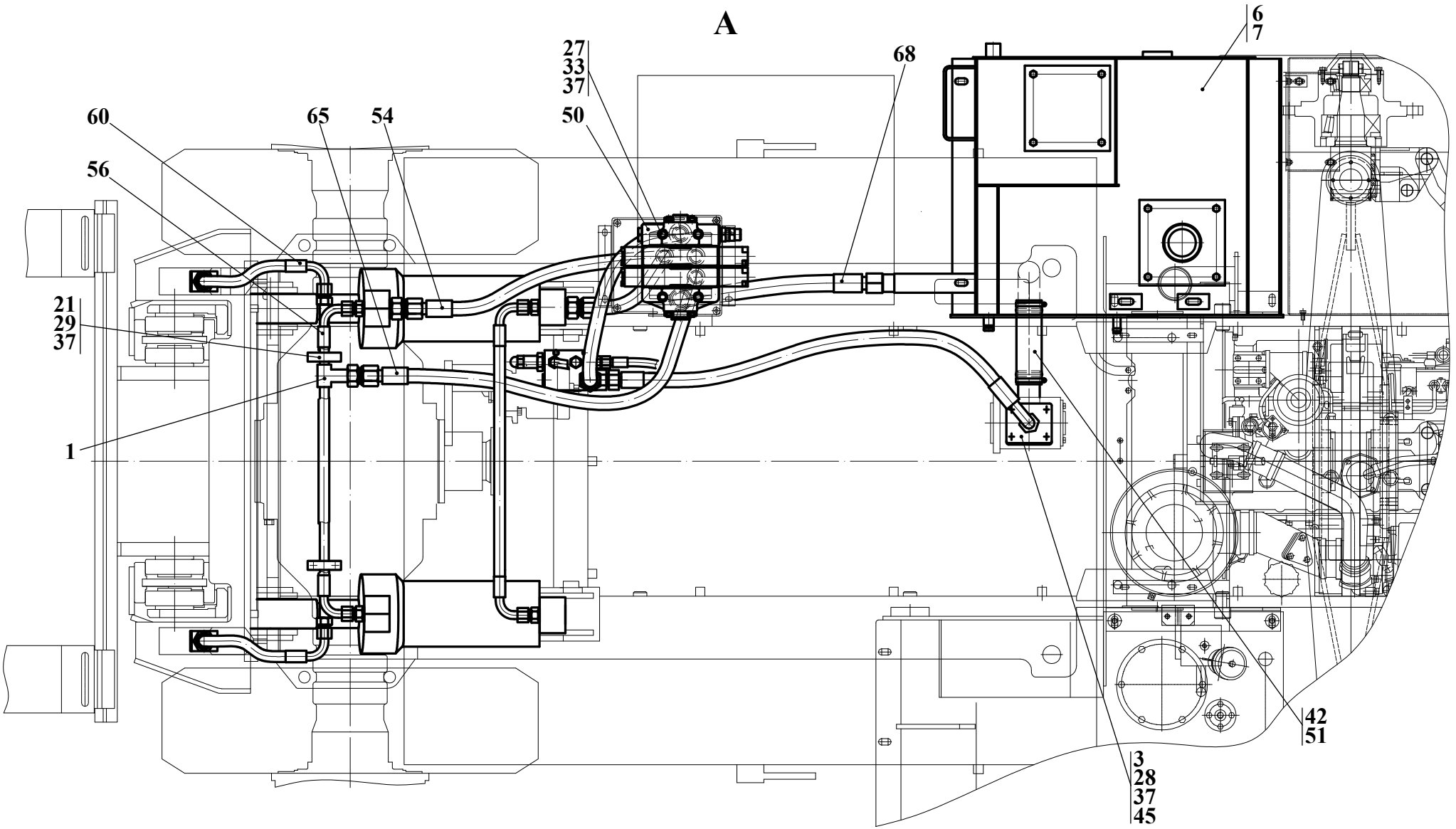

Рис. 37	**451А.45.00.000-01**	**Гидросистема рабочего оборудования**
Fig. 37		
Fig. 37		
Fig. 37		

		451A.45.00.000-01		Гидросистема рабочего оборудования				
Рис. Fig. Fig. Fig.	№ поз. Ref. No Nº Ref. Nº Pos.	Обозначение Designation Référence Signo convencional	Кол-во Qty Qté Cant.	Наименование	Description	Désignation	Descripción	Примечание Remark Note Observaciones
36 37	36	8 65Г 0115 ГОСТ 6402-70	8	Шайба				
	37	10 65Г 0115 ГОСТ 6402-70	16	Шайба				
	39	G3/4 М3 ГОСТ 23358-87	4	Прокладка				
	40	G1 М3 ГОСТ 23358-87	1	Прокладка				
	42	48x62-1,47 ГОСТ 10362-76 L=140#3	1	Рукав				
	43	027-031-25-2-2 ГОСТ 9833-73/ГОСТ 18829-73	2	Кольцо				
	44	024-029-30-2-2 ГОСТ 9833-73/ГОСТ 18829-73	2	Кольцо				
	45	035-040-30-2-2 ГОСТ 9833-73/ГОСТ 18829-73	2	Кольцо				
	50	DNC120/2 FZ(160) PLOMB. A1VLAB(120) A4 VLA(200) PP1TT1PT TAPP.-DA1"G	1	Гидрораспределитель				
	51	50-70/9-C7W2	2	Зажим TORRO				
	53	2SN NP13x720 A60A60	1	Рукав				
	54	2SN NP13x1120 A60A60	1	Рукав				
	56	2SN NP13x750 A61A61	2	Рукав				
	60	2SN NP16x550 A60A61	2	Рукав				
	64	2SN NP20x800 A80A80	1	Рукав				
	65	2SN NP20x1150 A80A80	1	Рукав				
	66	2SN NP20x1150 A80A81	1	Рукав				
	68	2SN NP25x780 A70A70	1	Рукав				

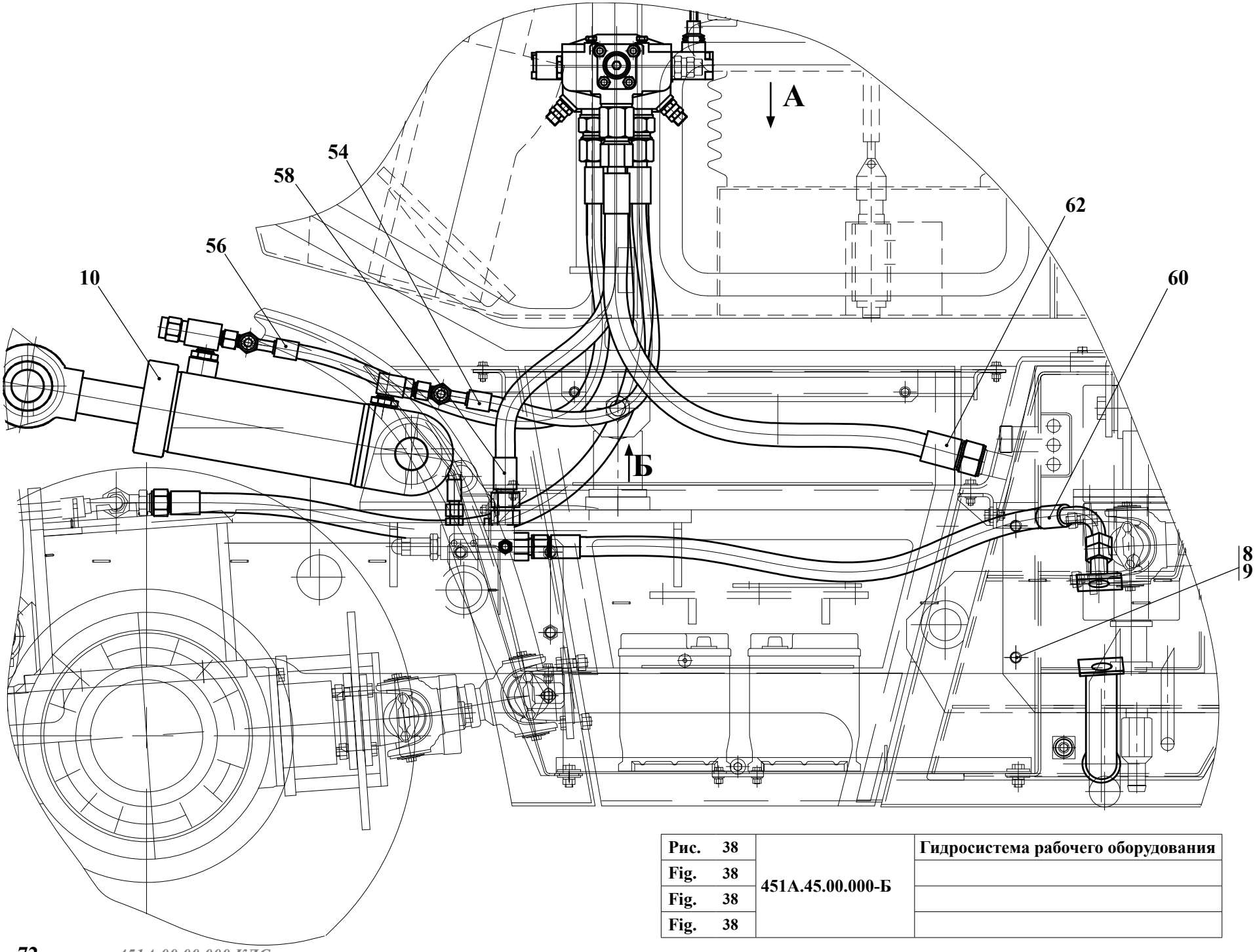

Рис. 38	451А.45.00.000-Б	Гидросистема рабочего оборудования
Fig. 38		
Fig. 38		
Fig. 38		

10 Гидросистема рабочего оборудования 451А.45.00.000-Б

Таблица 31 / Table 31 / Tableau 31 / Tabla 31

		451А.45.00.000-Б		Гидросистема рабочего оборудования				
Рис. Fig. Fig. Fig.	№ поз. Ref. No Nº Ref. Nº Pos.	Обозначение Designation Référence Signo convencional	Кол-во Qty Qté Cant.	Наименование	Description	Désignation	Descripción	Примечание Remark Note Observaciones
38 39	1	451.45.00.100	1	Фланец				
	2	451А.45.00.150	1	Трубопровод				
	6	451А.45.06.000	1	Установка гидробака				
	7	451А.45.06.100	1	Гидробак (см. рис. 40)				
	8	М16-6gх35.109.40Х.0115 ГОСТ 7796-70	4	Болт				
	9	16.65Г.0115 ГОСТ 6402-70	4	Шайба				
	10	451А.45.14.000	2	Гидроцилиндр наклона (см. рис. 41)				
	16	451А.45.00.001	1	Штуцер				
	17	451А.45.00.002	1	Штуцер				
	19	451А.45.00.004	1	Штуцер				
	20	451А.45.00.021	1	Переходник				
	21	УДГ1.01.17.018	2	Штуцер				
	22	УДГ1.09.03.001	1	Заглушка				
	24	М10-6gх16.88.35.0115 ГОСТ 7796-70	4	Болт				
	25	М10-6gх30.88.35.0115 ГОСТ 7796-70	8	Болт				
	30	С.10.02.Ст3.0115 ГОСТ 11371-78	4	Шайба				
	33	10 65Г 0115 ГОСТ 6402-70	12	Шайба				
	35	10 М3 ГОСТ 23358-87	1	Прокладка				
	36	G3/4 М3 ГОСТ 23358-87	4	Прокладка				
	37	G1 М3 ГОСТ 23358-87	1	Прокладка				
	40	48х62-1,47 ГОСТ 10362-76	1	Рукав (L=320)				
	42	035-040-30-2-2 ГОСТ 9833-73/ГОСТ 18829-73	2	Кольцо				

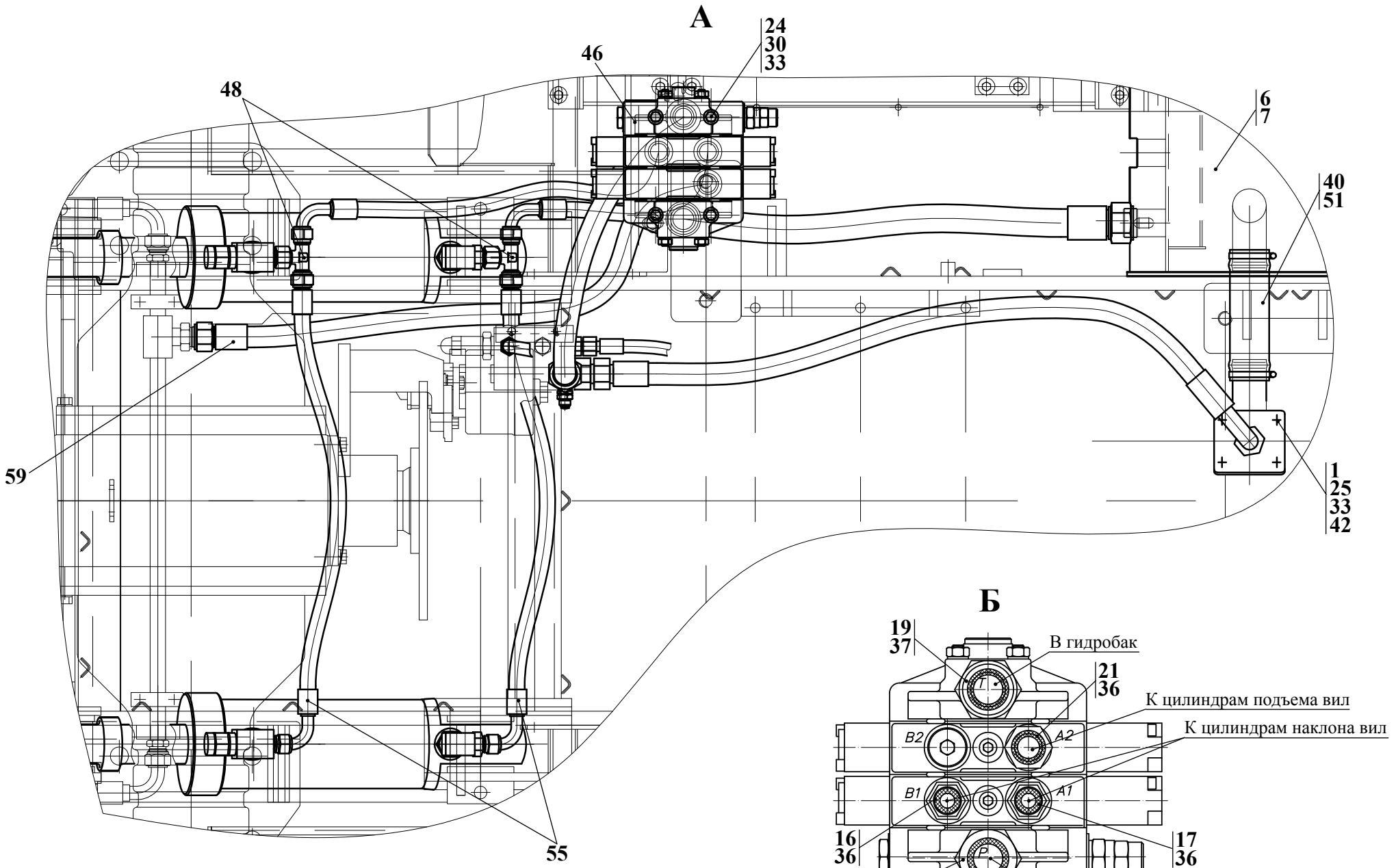

Рис. 39	**451А.45.00.000-Б**	**Гидросистема рабочего оборудования**
Fig. 39		
Fig. 39		
Fig. 39		

		451А.45.00.000-Б		Гидросистема рабочего оборудования				
Рис. Fig. Fig. Fig.	№ поз. Ref. No Nº Ref. Nº Pos.	Обозначение Designation Référence Signo convencional	Кол-во Qty Qté Cant.	Наименование	Description	Désignation	Descripción	Примечание Remark Note Observaciones
38 39	46	DNC120/2 FZ(160) PLOMB.A1VLAB(120) A4 VLA(200) PP1TT1PT TAPP.-DA1"G	1	Гидрораспределитель «BONDIOLI», Италия				
	48	XETA 15LHz3	2	Тройник, Германия				
	51	50-70/9-C7W2	2	Зажим TORRO «NORMA», Германия				
	54	2SN-13-27,5-720-DKL-DKL90 ТУ BY 101379279.001-2008	1	РВД «Проммединвест»				
	55	2SN-13-27,5-850-DKL-DKL90 ТУ BY 101379279.001-2008	2	РВД «Проммединвест»				
	56	2SN-13-27,5-950-DKL-DKL90 ТУ BY 101379279.001-2008	1	РВД «Проммединвест»				
	58	2SN-20-21,5-800-DKL-DKL ТУ BY 101379279.001-2008	1	РВД «Проммединвест»				
	59	2SN-20-21,5-1150-DKL-DKL ТУ BY 101379279.001-2008	1	РВД «Проммединвест»				
	60	2SN-20-21,5-1150-DKL-DKL90 ТУ BY 101379279.001-2008	1	РВД «Проммединвест»				
	62	2SN-25-16,5-780-DKS-DKS ТУ BY 101379279.001-2008	1	РВД «Проммединвест»				

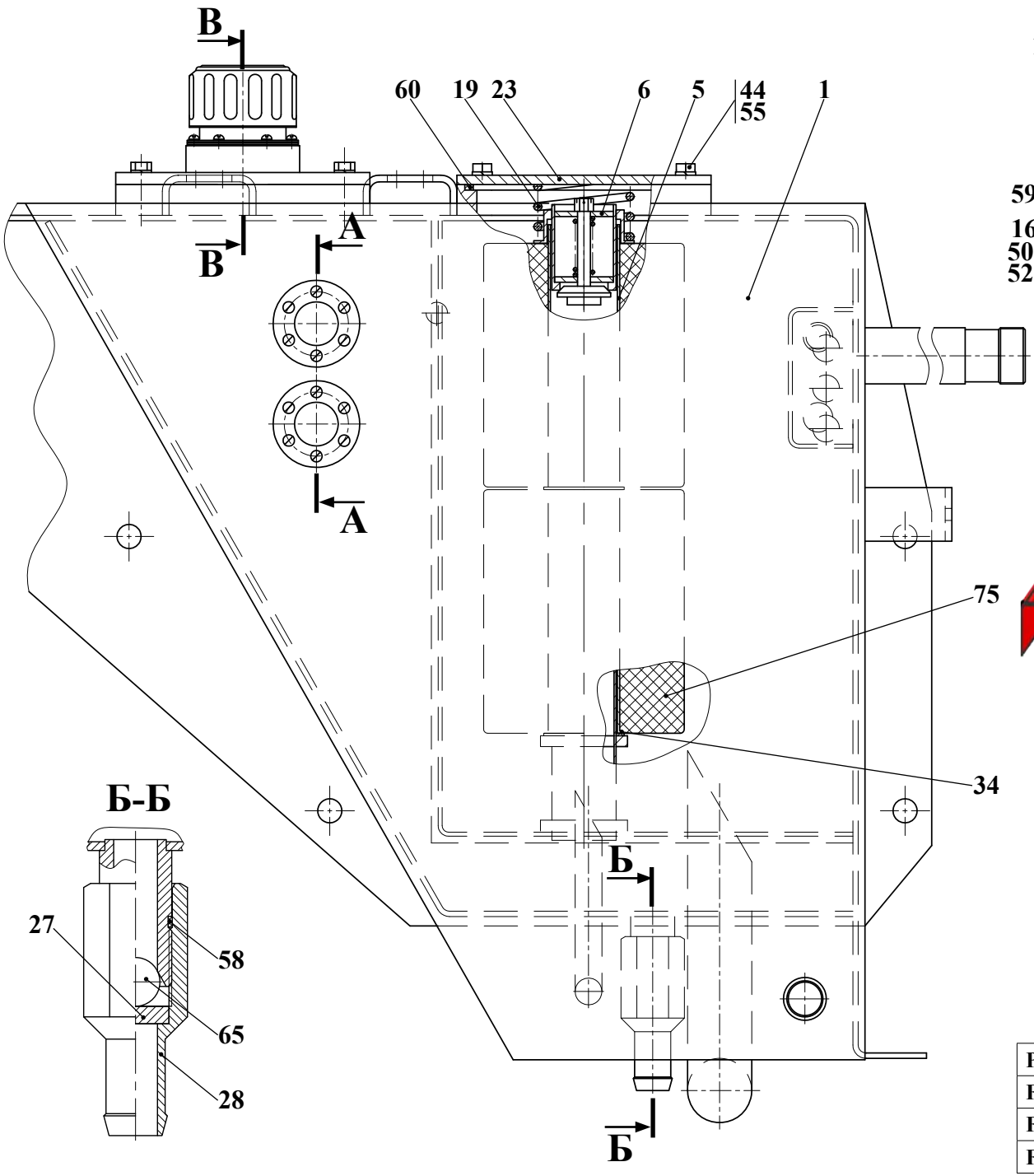

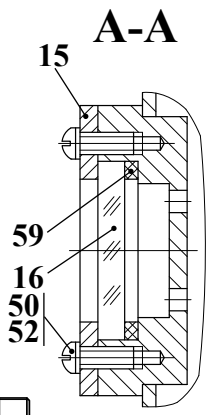

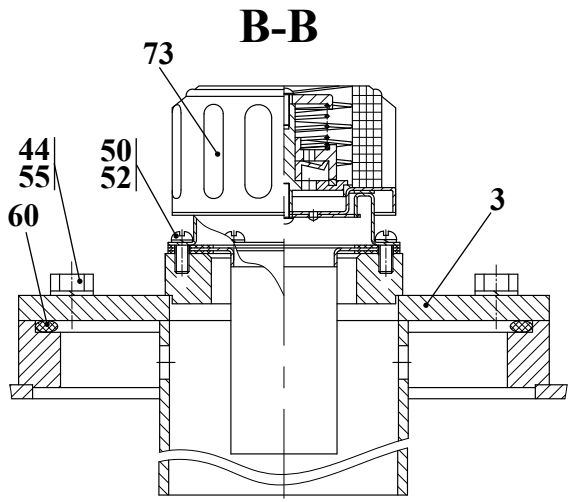

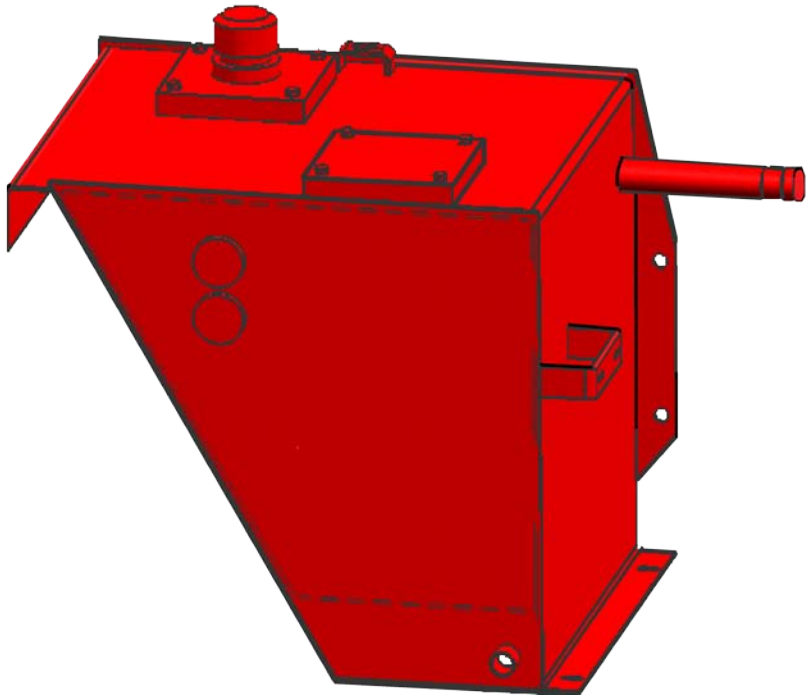

Рис. 40	451А.45.06.100	Гидробак
Fig. 40		
Fig. 40		
Fig. 40		

10.1 Гидробак 451А.45.06.100

Таблица 32 / Table 32 / Tableau 32 / Tabla 32

		451А.45.06.100		Гидробак				
Рис. Fig. Fig. Fig.	№ поз. Ref. No Nº Ref. Nº Pos.	Обозначение Designation Référence Signo convencional	Кол-во Qty Qté Cant.	Наименование	Description	Désignation	Descripción	Примечание Remark Note Observaciones
40	1	451А.45.06.120	1	Корпус гидробака				
	3	ТО-18Б.2.06.01.300	1	Крышка				
	5	ТО-18Б.76.01.200	1	Оправка				
	6	ТО-27-1-16 01.07.000	1	Клапан предохранительный				
	15	ТО-18Б.2.06.01.003	2	Кольцо				
	16	ТО-18А.26.01.004	2	Маслоуказатель				
	19	ТО-18Б.06.01.006	1	Пружина				
	23	ТО-18Д.06.01.001	1	Крышка				
	27	ТО-27-1-16 01.00.003	1	Шайба				
	28	ТО-27-1-16 01.00.004	1	Ниппель				
	34	ТО-27-1-16 01.00.019	3	Прокладка				
	44	М10-6gх20.88.35.0115 ГОСТ 7796-70	8	Болт				
	50	В.М5-6gх12.46.0115 ГОСТ 17473-80	18	Винт				
	52	5 65Г 0115 ГОСТ 6402-70	18	Шайба				
	55	10 65Г 0115 ГОСТ 6402-70	8	Шайба				
	58	030-035-30-2-2 ГОСТ 9833-73/ГОСТ 18829-73	1	Кольцо				
	59	032-040-46-2-2 ГОСТ 9833-73/ГОСТ 18829-73	2	Кольцо				
	60	170-180-58-2-2 ГОСТ 9833-73/ГОСТ 18829-73	2	Кольцо				
	65	22,225-100 ГОСТ 3722-81	1	Шарик				
	73	ТМ 478 G100Р3	1	Горловина заправочная				
	75	М5327МК ТУ BY 500218629.017-2006	2	Элемент фильтрующий				
		661-1-05 ТУ 3689-003-26361511-94		Элемент фильтрующий 'РЕГОТМАС'				

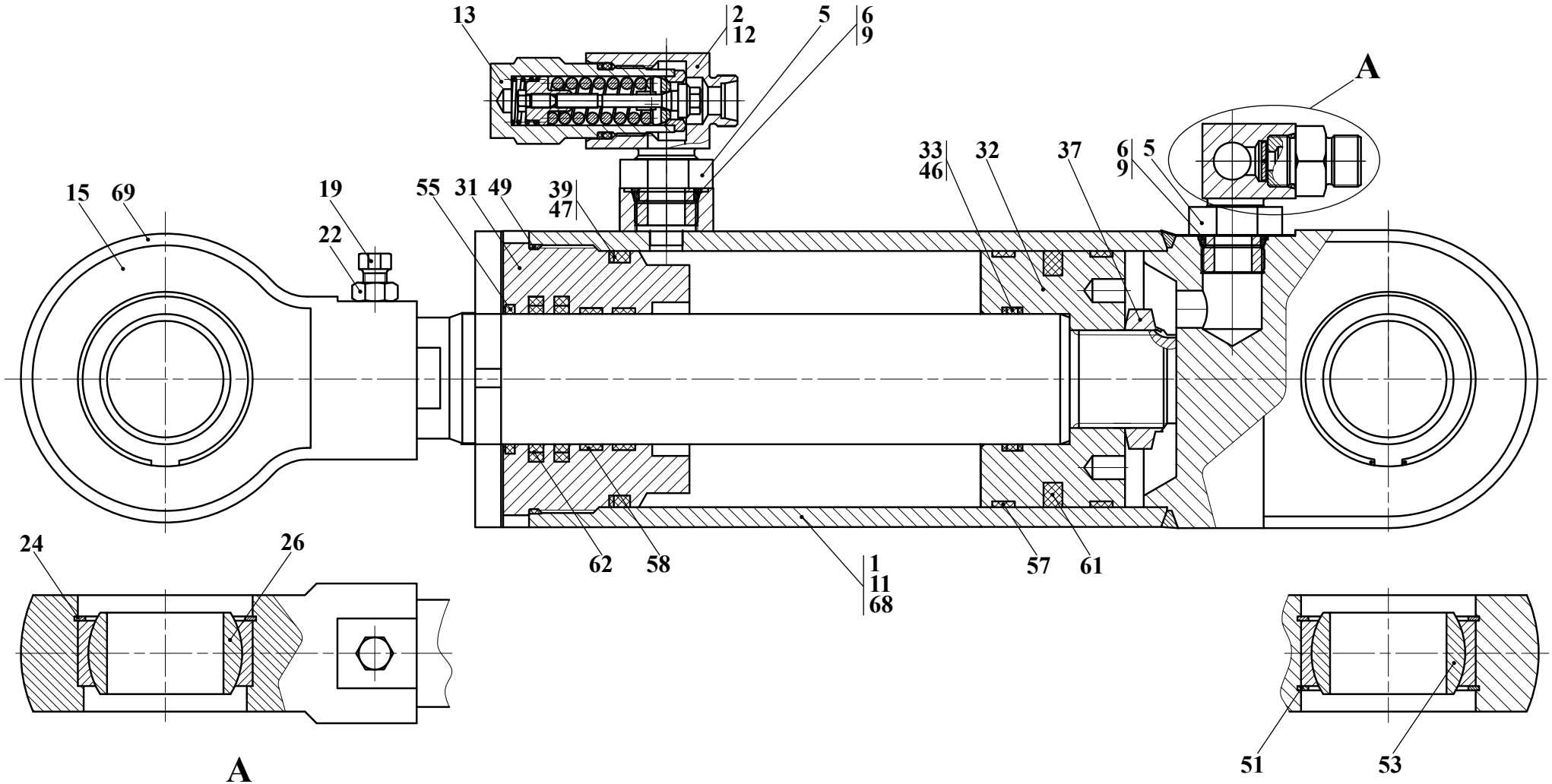

Рис. 41	451А.45.14.000	Гидроцилиндр наклона
Fig. 41		
Fig. 41		
Fig. 41		

10.2 Гидроцилиндр наклона 451А.45.14.000

Таблица 33 / Table 33 / Tableau 33 / Tabla 33

		451А.45.14.000		Гидроцилиндр наклона				
Рис. Fig. Fig. Fig.	№ поз. Ref. No Nº Ref. Nº Pos.	Обозначение Designation Référence Signo convencional	Кол-во Qty Qté Cant.	Наименование	Description	Désignation	Descripción	Примечание Remark Note Observaciones
41	1	451А.45.14.100 (Входят поз. 11, 15-26)	1	Гидроцилиндр				
	2	451А.45.14.200 (Входят поз. 12-13)	1	Клапан обратно-предохранительный				
	4	451А.45.14.300 (Входят поз. 27-30)	1	Клапан обратно-дросселирующий				
	5	ДЗ-133.45.00.004	2	Гайка установочная				
	6	ДЗ-133.45.00.007	2	Шайба защитная				
	9	024-029-30-2-2 ГОСТ 9833-73/ГОСТ 18829-73	2	Кольцо				
	11	Ц110056.02.000-13 (Входят поз. 31-69)	1	Гидроцилиндр				
	12	451А.45.14.201	1	Корпус				
	13	ОПК-16 ТУ 22-1.020-102-95	1	Клапан обратно-предохранительный				
	15	УГА1.00.00.001	1	Проушина				
	19	В.М10-6gх30.14Н.0115 ГОСТ 1481-84	1	Винт				
	22	М10-6Н.8.35.0115 ГОСТ 5915-70	1	Гайка				
	24	В75 ГОСТ 13943-86	1	Кольцо				
	26	ШС50 ГОСТ 3635-78	1	Подшипник				
	27	ДЗ-133.45.00.017	1	Шайба				
	28	ДЗ-133.45.00.036	1	Угольник				
	29	ДЗ-133.45.00.037	1	Штуцер				
	30	019-023-25-2-2 ГОСТ 9833-73/ГОСТ 18829-73	1	Кольцо				
	31	Ц110056.00.001	1	Стакан				
	32	Ц110056.00.002	1	Поршень				
	33	Ц110056.00.003	2	Кольцо защитное				
	37	ЦЭ110056.00.003	1	Гайка стопорная				
	39	ЦЭ110056.00.008	1	Кольцо защитное				
	46	056-062-36-2-2 ГОСТ 9833-73/ГОСТ 18829-73	1	Кольцо				
	47	100-110-58-2-2 ГОСТ 9833-73/ГОСТ 18829-73	1	Кольцо				
	49	114-120-36-2-2 ГОСТ 9833-73/ГОСТ 18829-73	1	Кольцо				
	51	В75 ГОСТ 13943-86	4	Кольцо				
	53	ШС50 ГОСТ 3635-78	2	Подшипник				
	55	86190 ASOB 056-064-4-7	1	Грязесъемник				
	57	24130956 KB 110-105-9,6	2	Кольцо опорно-направляющее поршневое				
	58	24131039 SB 056-061-9,6	2	Кольцо опорно-направляющее штоковое				
	61	24213802 OMK-MR 110-89-7,7	1	Уплотнение поршневое				
	62	24178446 OMS-MR 56-71,1-5.9	2	Уплотнение штоковое				
	68	Ц110056.00.020-09	1	Цилиндр				
	69	Ц110056.02.001-13	1	Шток				

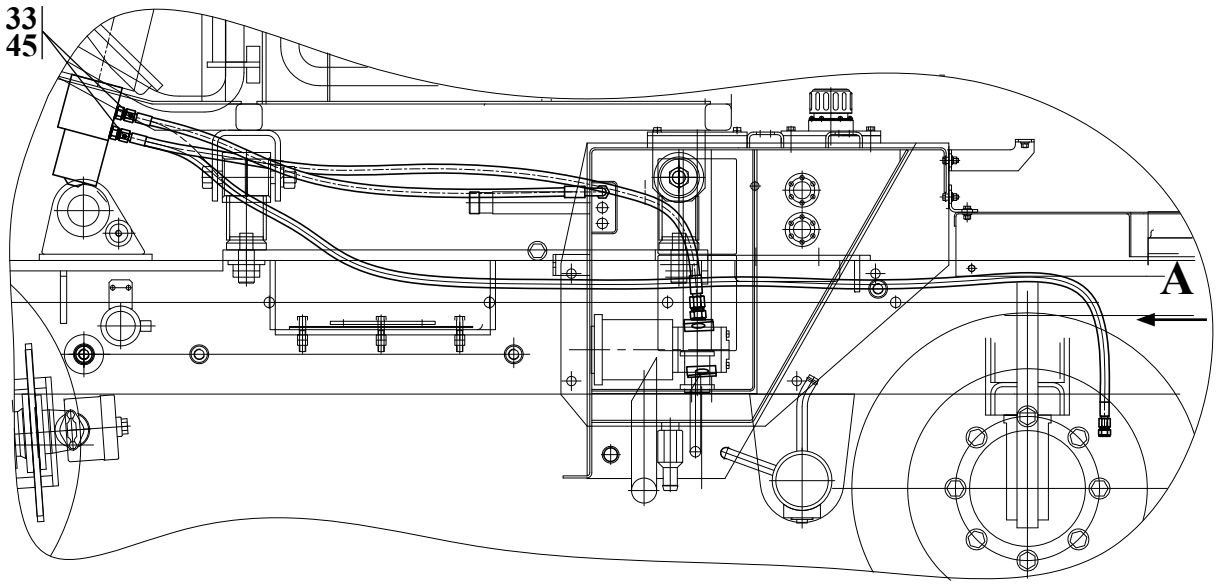

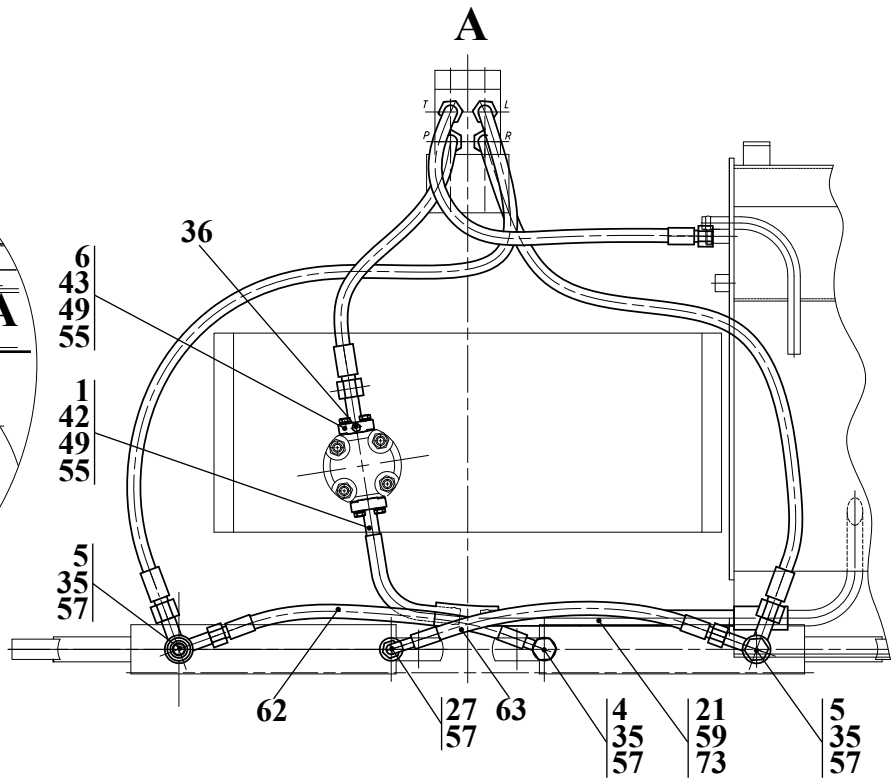

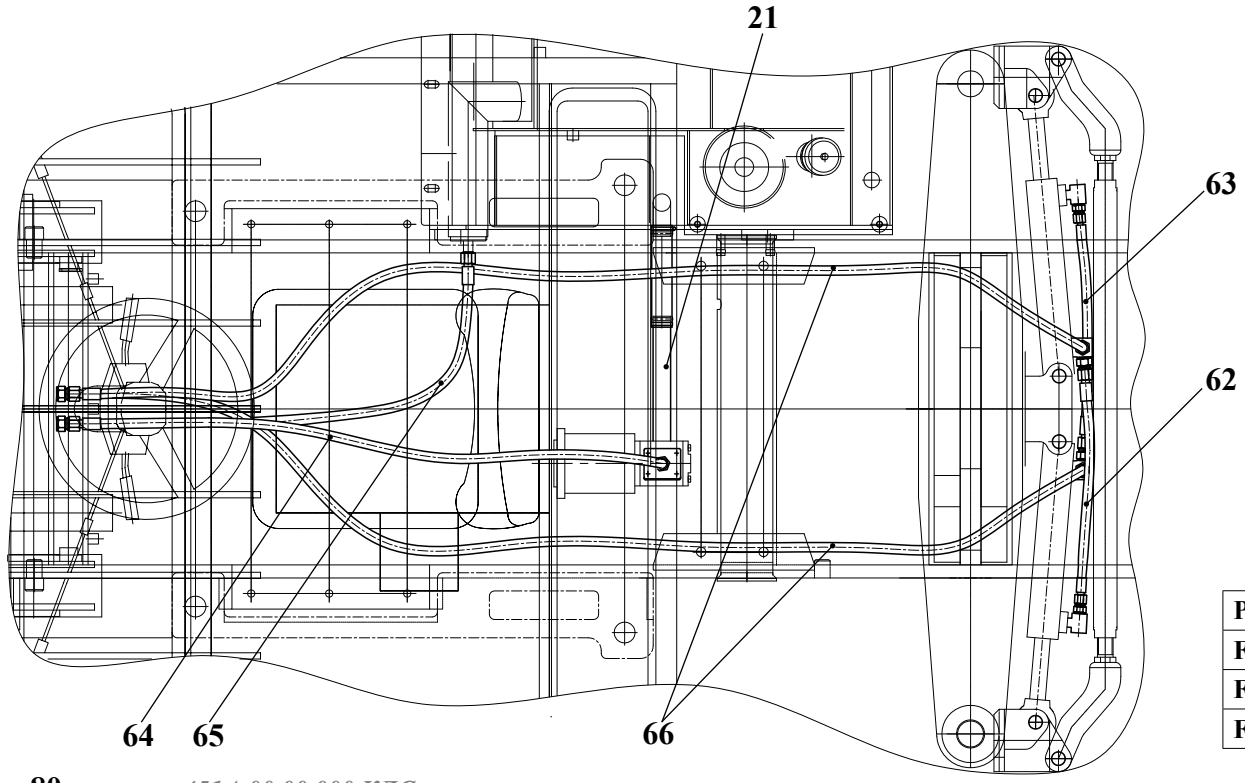

Рис.	**42**	**451A.74.00.000**	**Гидросистема рулевого управления**
Fig.	**42**		
Fig.	**42**		
Fig.	**42**		

11 Гидросистема рулевого управления 451А.74.00.000

Таблица 34 / Table 34 / Tableau 34 / Tabla 34

		451А.74.00.000		Гидросистема рулевого управления				
Рис. Fig. Fig. Fig.	№ поз. Ref. No № Ref. № Pos.	Обозначение Designation Référence Signo convencional	Кол-во Qty Qté Cant.	Наименование	Description	Désignation	Descripción	Примечание Remark Note Observaciones
42	1	451А.74.00.010	1	Трубопровод				
	4	451А.74.00.040	1	Угольник поворотный				
	5	451А.74.00.050	2	Угольник поворотный				
	6	451А.74.00.060	1	Фланец				
	21	451А.74.00.002	1	Труба				
	27	УДГ1.01.01.004	1	Штуцер				
	33	УДГ1.01.02.024	4	Штуцер				
	35	УДГ1.05.00.003	3	Болт зажимной				
	36	УДГ1.09.03.001	1	Заглушка				
	42	М8-6gх25.88.35.0115 ГОСТ 7796-70	4	Болт				
	43	М8-6gх45.88.35.0115 ГОСТ 7796-70	4	Болт				
	45	22 М3 ГОСТ 23358-87	4	Прокладка				
	49	8 65Г 0115 ГОСТ 6402-70	8	Шайба				
	55	019-023-25-2-2 ГОСТ 9833-73/ГОСТ 18829-73	2	Кольцо				
	57	16 М3 ГОСТ 23358-87	7	Прокладка				
	59	20х29-1,6 ГОСТ 10362-76 (L=150)	2	Рукав				
	62	1SN-10-18-450-DKL-DKL ТУ BY 101379279.001-2008	1	РВД «Проммединвест»				
	63	1SN-10-18-500-DKL-DKL90 ТУ BY 101379279.001-2008	1	РВД «Проммединвест»				
	64	2SN-13-27,5-1200-DKL-DKL ТУ BY 101379279.001-2008	1	РВД «Проммединвест»				
	65	2SN-13-27,5-1350-DKL-DKL ТУ BY 101379279.001-2008	1	РВД «Проммединвест»				
	66	2SN-13-27,5-2500-DKL-DKL ТУ BY 101379279.001-2008	2	РВД «Проммединвест»				
	73	20-32/9-C7W2	4	Зажим TORRO «NORMA», Германия				

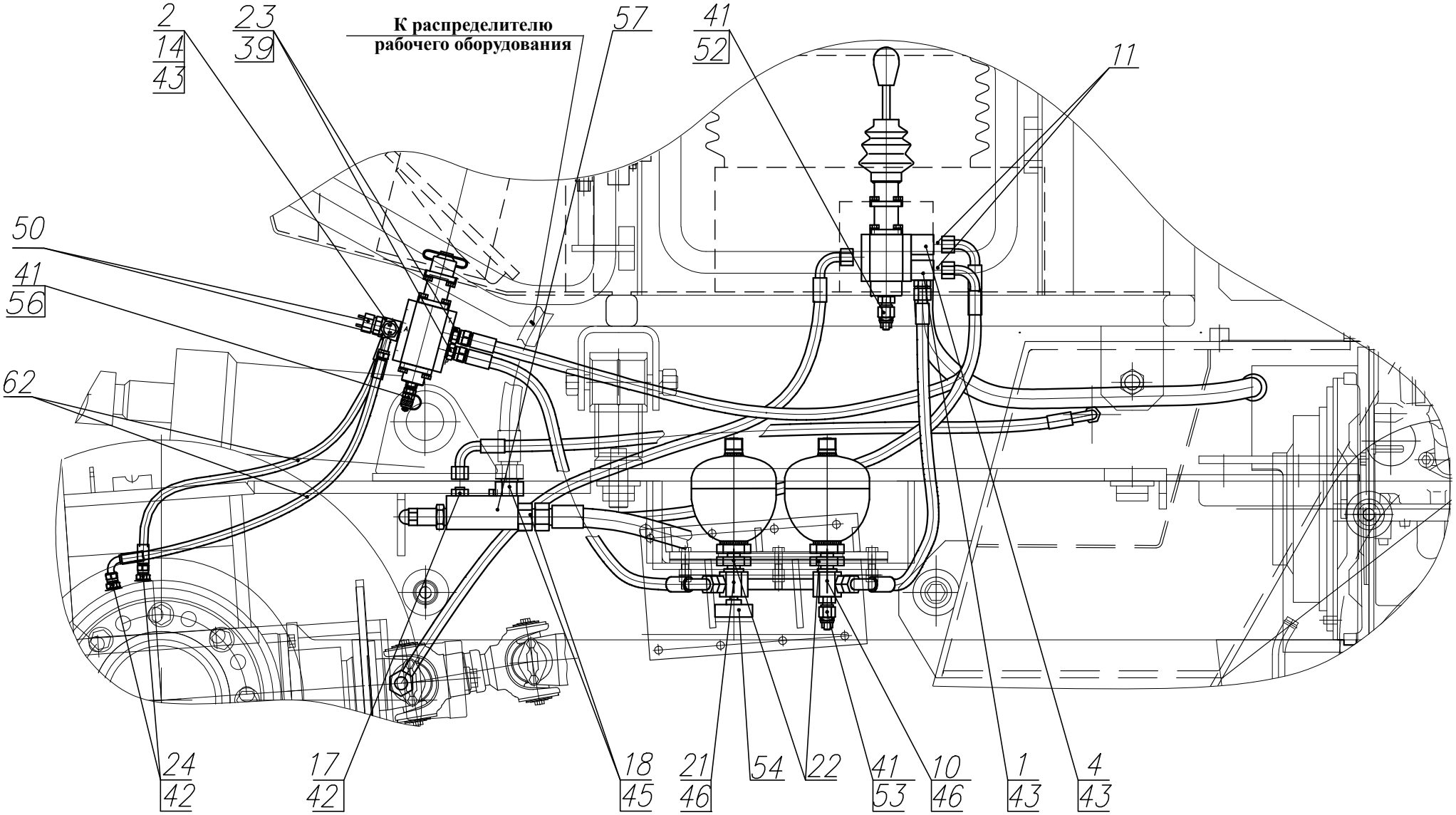

Рис. 43	**451А.75.00.000**	**Гидросистема тормозов**
Fig. 43		
Fig. 43		
Fig. 43		

Таблица 35 / Table 35 / Tableau 35 / Tabla 35

		451А.75.00.000		Гидросистема тормозов				
Рис. Fig. Fig. Fig.	№ поз. Ref. No N° Ref. N° Pos.	Обозначение Designation Référence Signo convencional	Кол-во Qty Qté Cant.	Наименование	Description	Désignation	Descripción	Примечание Remark Note Observaciones
	1	451.75.00.050	1	Угольник поворотный				
43	2	451А.75.00.050	1	Угольник поворотный				
44	3	451А.75.00.070	1	Трубопровод				
	4	451А.75.00.090	1	Угольник поворотный				
	7	УГА1.07.01.000 Состоит из:	1	Клапан обратный				
		УГА1.01.01.008	1	Пружина				
		УГА1.07.01.001	1	Корпус клапана				
		УГА1.07.01.002	1	Планка				
		8-100 ГОСТ 3722-81	1	Шарик				
	10	342В.10.00.012	1	Переходник				
	11	451.75.00.015	2	Переходник				
	12	451.75.00.017	1	Штуцер				
	14	451.75.00.018	1	Болт зажимной				
	16	451А.75.00.019	2	Болт				
	17	451А.75.00.022	1	Штуцер				
	18	451А.75.00.023	2	Штуцер				
	21	ТО-28А.40.00.054	1	Переходник				
	22	ТО-28А.40.00.056	2	Гайка				
	23	УДГ1.01.01.004	6	Штуцер				
	24	УДГ1.01.02.018	2	Штуцер				
	25	УДГ1.01.02.028	1	Штуцер				
	26	УДГ1.01.03.004	1	Штуцер				
	27	УДГ1.09.01.003	1	Заглушка				
	28	УДГ1.09.02.006	1	Заглушка				
	35	6 65Г 0115 ГОСТ 6402-70	2	Шайба				
	38	009-013-25-2-2 ГОСТ 9833-73/ГОСТ 18829-73	1	Кольцо				
	39	013-017-25-2-2 ГОСТ 9833-73/ГОСТ 18829-73	8	Кольцо				
	41	10 М3 ГОСТ 23358-87	3	Прокладка				

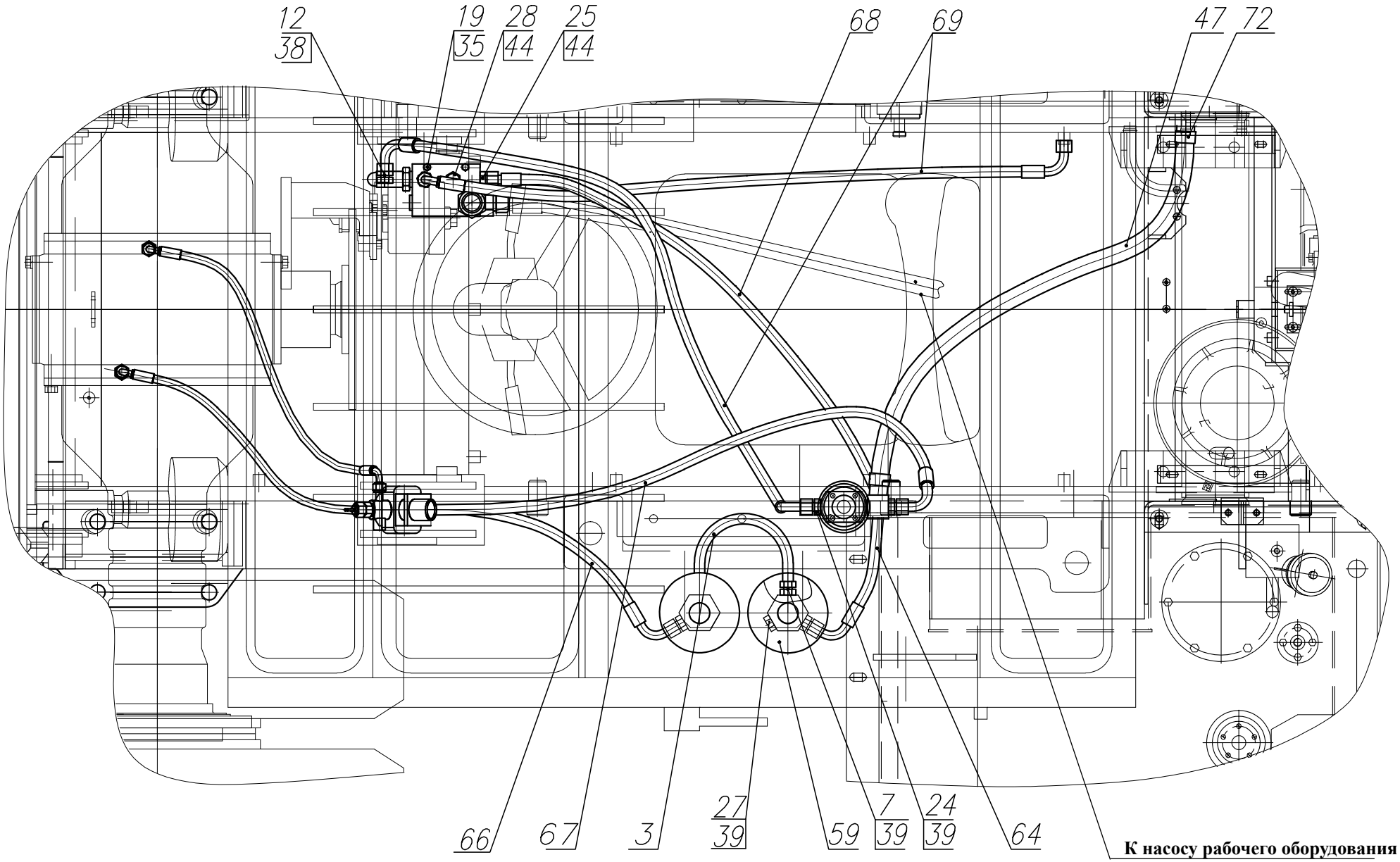

Рис. 44	**451A.75.00.000**	**Гидросистема тормозов**
Fig. 44		
Fig. 44		
Fig. 44		

		451А.75.00.000		Гидросистема тормозов				
Рис. Fig. Fig. Fig.	№ поз. Ref. No Nº Ref. Nº Pos.	Обозначение Designation Référence Signo convencional	Кол-во Qty Qté Cant.	Наименование	Description	Désignation	Descripción	Примечание Remark Note Observaciones
	42	12 М3 ГОСТ 23358-87	3	Прокладка				
43	43	16 М3 ГОСТ 23358-87	6	Прокладка				
44	44	18 М3 ГОСТ 23358-87	2	Прокладка				
	45	22 М3 ГОСТ 23358-87	2	Прокладка				
	46	G1/2 М3 ГОСТ 23358-87	2	Прокладка				
	47	16х25-1,6 ГОСТ 10362-76 (L=1200)	1	Рукав				
	50	ВК-413 ТУ 37.003.078-77	2	Выключатель гидравлический				
	52	МО 15200/40 Bar (NC)	1	Датчик давления «SAFIM»				
	53	МО 15440/2,5 Bar (NC)	1	Датчик давления «SAFIM»				
	54	1602.3829 ТУ 37.003.387-78	1	Датчик указателя давления				
	56	620.01.010.51	1	Клапан контроля давления «Oleotec», Италия				
	57	VENTIL 155-6000/130	1	Клапан приоритетный, Югославия				
	59	SBO200-1E1/112U-200AK50	2	Пневмогидроаккумулятор «HYDAC»				
	62	1SN-6-22,5-650-DKL-DKL90 ТУ BY 101379279.001-2008	2	РВД «Проммединвест»				
	64	1SN-10-18-550-DKL-DKL90 ТУ BY 101379279.001-2008	1	РВД «Проммединвест»				
	66	1SN-10-18-750-DKL-DKL90 ТУ BY 101379279.001-2008	1	РВД «Проммединвест»				
	67	1SN-10-18-1000-DKL-DKL90 ТУ BY 101379279.001-2008	1	РВД «Проммединвест»				
	68	1SN-10-18-1150-DKL-DKL90 ТУ BY 101379279.001-2008	1	РВД «Проммединвест»				
	69	1SN-10-18-1150-DKL90-DKL90-270 ТУ BY 101379279.001-2008	2	РВД «Проммединвест»				
	72	TORRO 16-27/9-C7W2	4	Зажим «NORMA», Германия				

Цепи условно не показаны

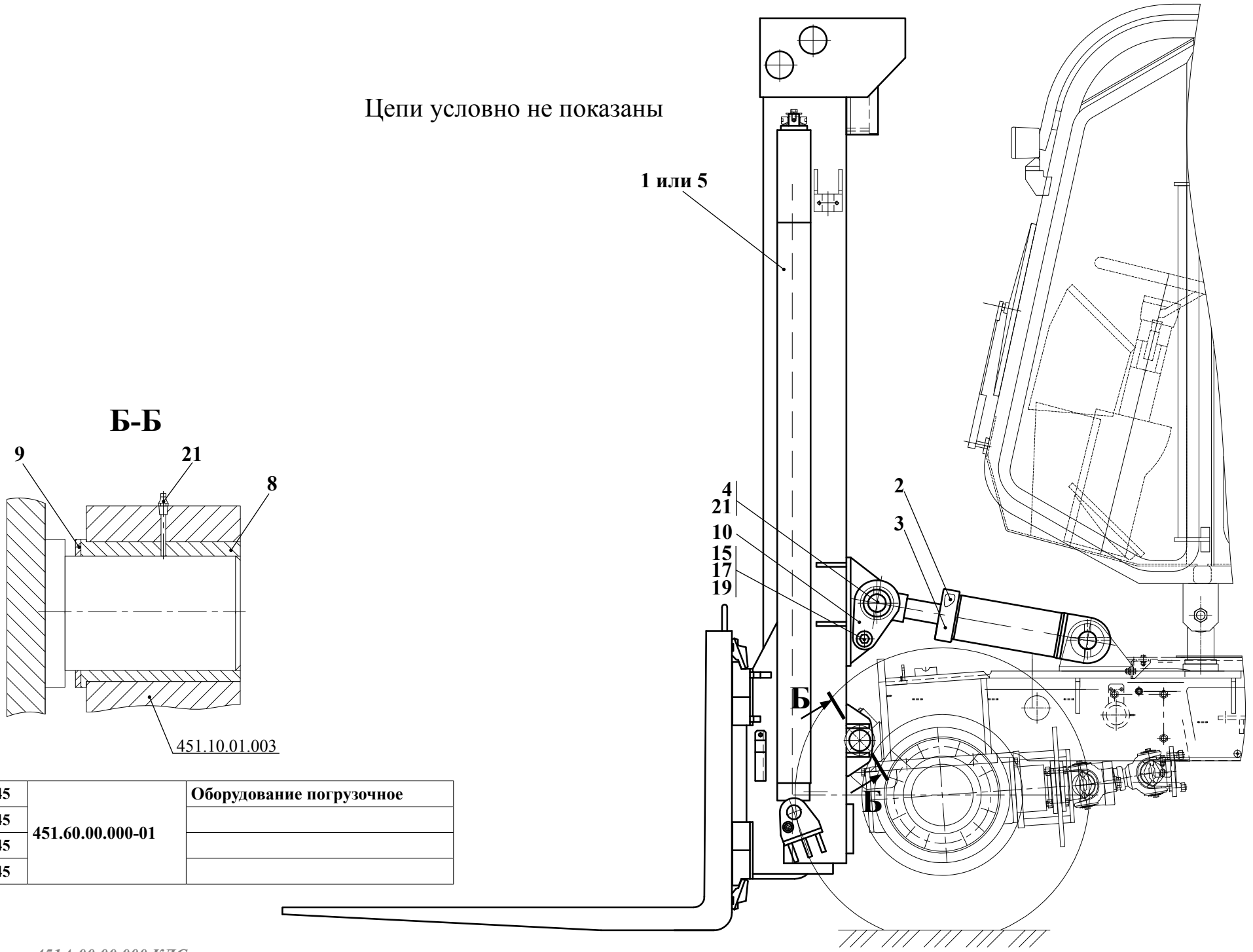

Рис. 45	**451.60.00.000-01**	**Оборудование погрузочное**
Fig. 45		
Fig. 45		
Fig. 45		

13 Оборудование погрузочное 451.60.00.000-01

Таблица 36 / Table 36 / Tableau 36 / Tabla 36

		451.60.00.000-01		Оборудование погрузочное				
Рис. Fig. Fig. Fig.	№ поз. Ref. No Nº Ref. Nº Pos.	Обозначение Designation Référence Signo convencional	Кол-во Qty Qtè Cant.	Наименование	Description	Désignation	Descripción	Примечание Remark Note Observaciones
45	1	451.61.00.000-01	1	Грузоподъемник (см. рис. 46 - 49)				
	2	451.65.00.000	1	Гидроцилиндр (см. рис. 51)				
	3	451.65.00.000-01	1	Гидроцилиндр (см. рис. 52)				
	4	451.63.00.000	4	Палец				
	5	451А.60.03.000	1	Грузоподъемник (см. рис. 53)				
	8	451.60.00.001	2	Втулка				
	9	451.60.00.002	4	Прокладка				
	10	451.60.00.003	8	Кольцо				
	15	М16-6gх25.88.35.0115 ГОСТ 7796-70	4	Болт				
	17	16 65Г 0115 ГОСТ 6402-70	4	Шайба				
	19	С.16.02.Ст3.0115 ГОСТ 6958-78	4	Шайба				
	21	1.3.Ц6.хр ГОСТ 19853-74	6	Масленка				

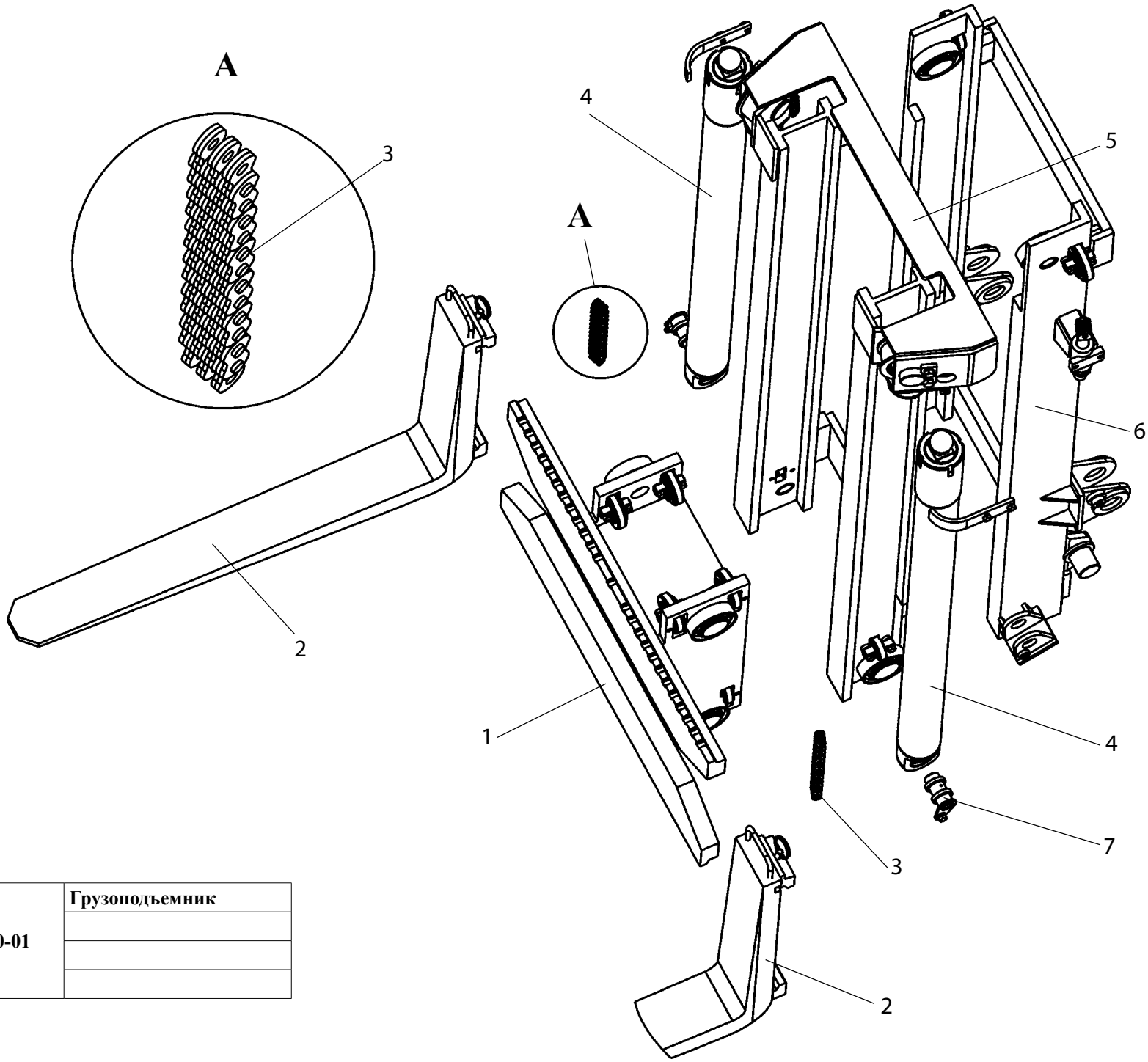

Рис. 46	**451.61.00.000-01**	**Грузоподъемник**
Fig. 46		
Fig. 46		
Fig. 46		

13.1 Грузоподъемник 451.61.00.000-01

Таблица 37 / Table 37 / Tableau 37 / Tabla 37

		451.61.00.000-01		Грузоподъемник				
Рис. Fig. Fig. Fig.	№ поз. Ref. No Nº Ref. Nº Pos.	Обозначение Designation Référence Signo convencional	Кол-во Qty Qté Cant.	Наименование	Description	Désignation	Descripción	Примечание Remark Note Observaciones
46	1	451.61.30.000	1	Каретка				
	2	4А 150х65х1200 2500/600	2	Вила «Microlift», Китай				
	3	П-25,4-217-5-3 L=2260,6 ГОСТ 23540-79	2	Цепь (89 звеньев)				
	4	451.61.17.000-01 (см. рис. 50) или/or CN-26-16-80/1576 (Польша)	2	Гидроцилиндр				
	5	451.61.82.000* или/or 451.61.84.000■	1	Рама подвижная				
	6	451.61.72.000* или/or 451.61.74.000■	1	Рама неподвижная				
	7	451.61.40.000	2	Палец				
* - Применяется совместно								
■ - Применяется совместно								

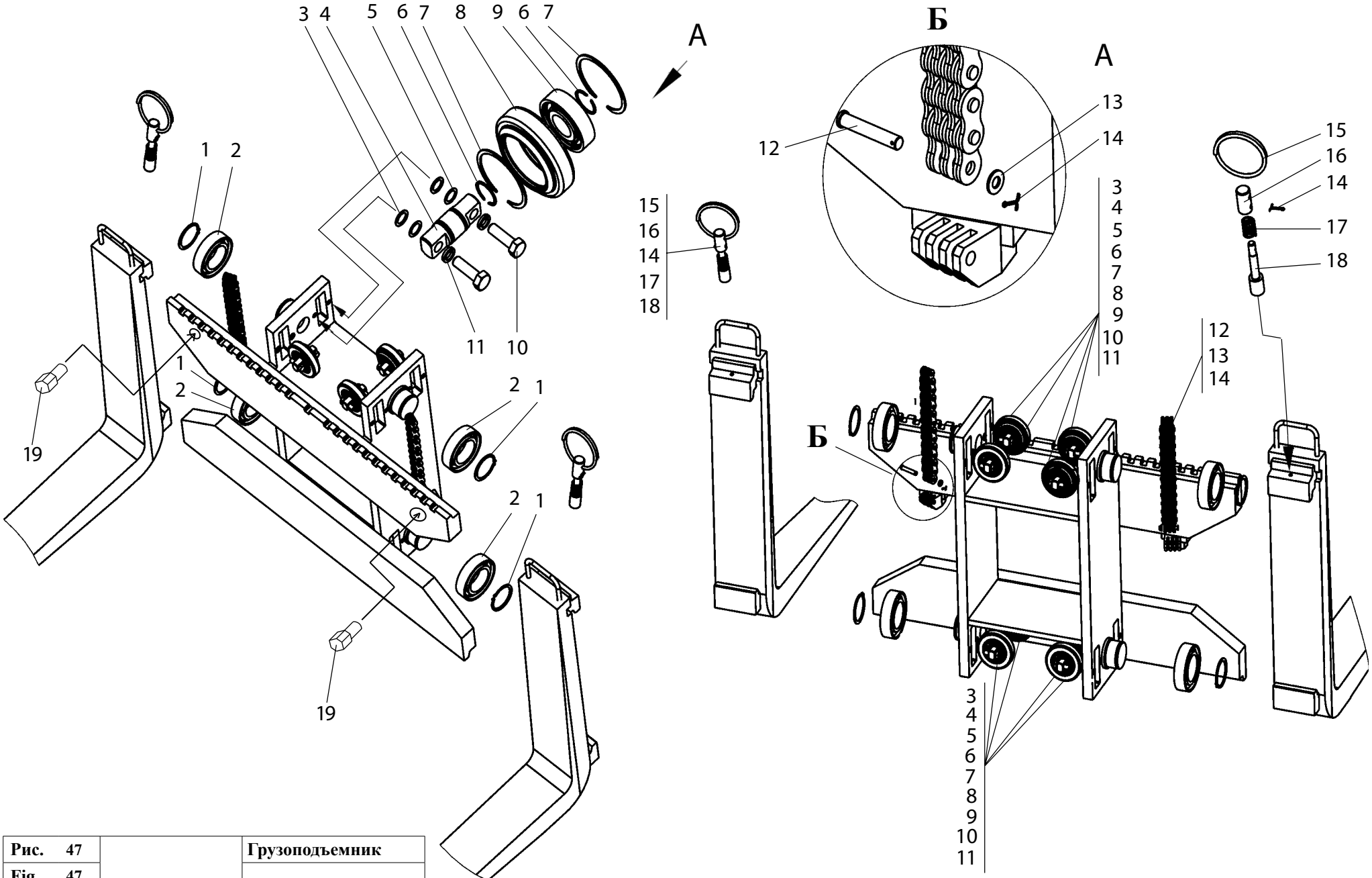

Рис. 47	**451.61.00.000-01**	**Грузоподъемник**
Fig. 47		
Fig. 47		
Fig. 47		

		451.61.00.000-01		Грузоподъемник				
Рис. Fig. Fig. Fig.	№ поз. Ref. No Nº Ref. Nº Pos.	Обозначение Designation Référence Signo convencional	Кол-во Qty Qté Cant.	Наименование	Description	Désignation	Descripción	Примечание Remark Note Observaciones
47	1	В75 ГОСТ 13940-86	8	Кольцо				
	2	962715хс17	8	Подшипник				
	3	451.61.00.018-01	48	Шайба				
	4	451.61.00.015-01	10	Ось				
	5	451.61.00.018	72	Шайба				
	6	В30 ГОСТ 13942-86	24	Кольцо				
	7	М30-6Н.05.35.0115 ГОСТ 5916-70	2	Гайка				
	8	451.61.00.016	10	Обойма				
	9	180306А1УС17 ГОСТ 8882-75	10	Подшипник				
	10	М12-6gх40.109.40Х.0115 ГОСТ 7796-70	24	Болт				
	11	12 65Г 0115 ГОСТ 6402-70	30	Шайба				
	12	451.61.00.007	4	Ось				
	13	С.8.02.Ст3.0115 ГОСТ 11371-78	4	Шайба				
	14	2х20.019 ГОСТ 397-79	6	Шплинт				
	15	ДЭ-214С.13.006 или/or 451.61.00.012	2	Кольцо				
	16	451.61.00.013	2	Втулка				
	17	451.61.00.009	2	Пружина				
	18	451.61.00.011	2	Фиксатор				
	19	451.61.00.021	2	Упор				

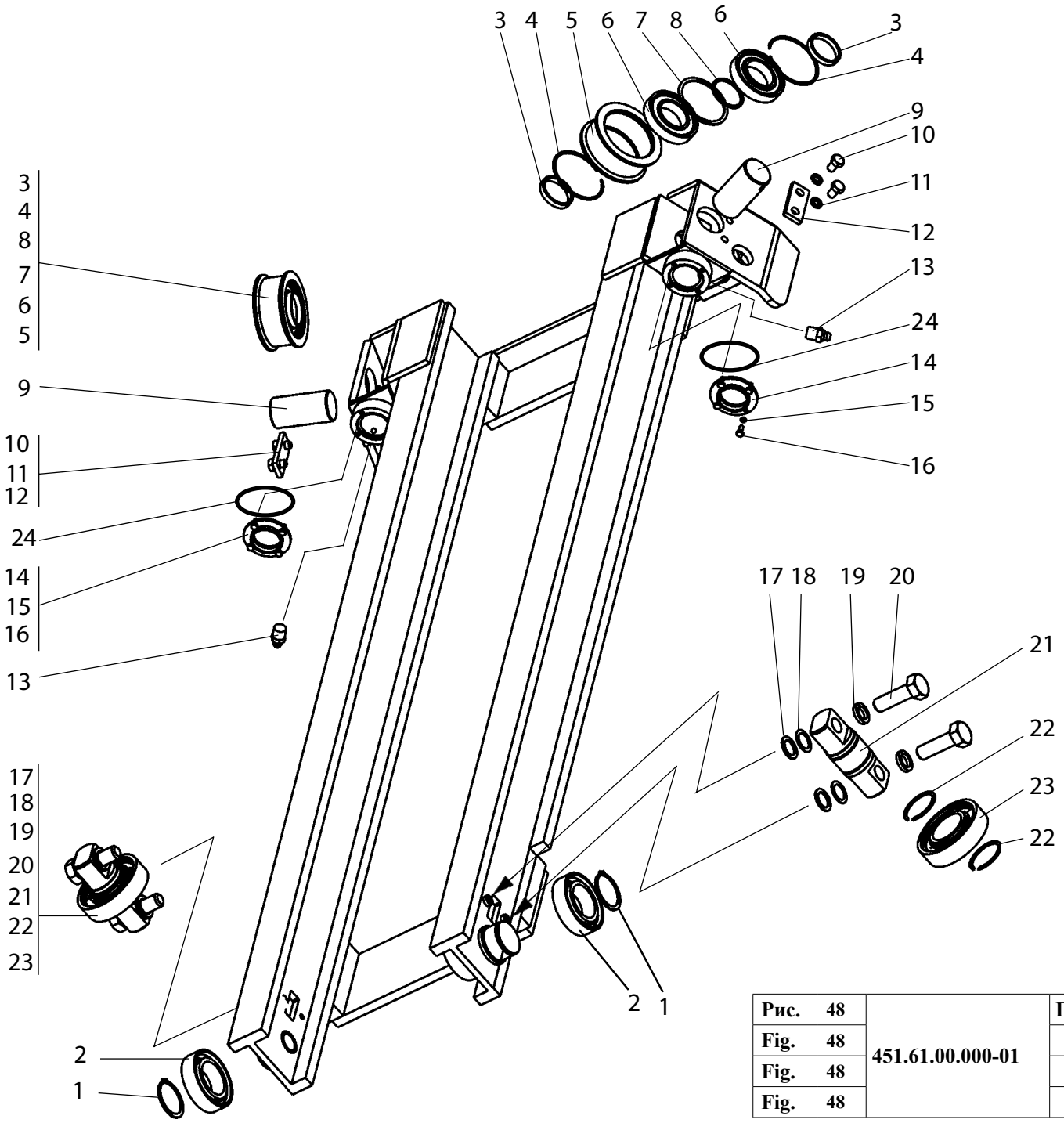

Рис. 48	**451.61.00.000-01**	**Грузоподъемник**
Fig. 48		
Fig. 48		
Fig. 48		

		451.61.00.000-01		Грузоподъемник				
Рис. Fig. Fig. Fig.	№ поз. Ref. No N° Ref. N° Pos.	Обозначение Designation Référence Signo convencional	Кол-во Qty Qté Cant.	Наименование	Description	Désignation	Descripción	Примечание Remark Note Observaciones
	1	В75 ГОСТ 13940-86	8	Кольцо				
48	2	962715хс17	8	Подшипник				
	3	451.61.00.004	4	Втулка				
	4	В120 ГОСТ 13943-86	4	Кольцо				
	5	451.61.00.001	2	Ролик				
	6	180213 ГОСТ 8882-75	4	Подшипник				
	7	451.61.00.003	2	Кольцо				
	8	451.61.00.002	2	Кольцо				
	9	451.61.00.005	2	Ось				
	10	М16-6gх25.88.35.0115 ГОСТ 7796-70	4	Болт				
	11	16 65Г 0115 ГОСТ 6402-70	4	Шайба				
	12	451.61.00.008	2	Оседержатель				
	13	1.3.Ц6.хр ГОСТ 19853-74	2	Масленка				
	14	451.61.00.014	2	Крышка				
	15	8 65Г 0115 ГОСТ 6402-70	8	Шайба				
	16	М8-6gх20.88.35.0115 ГОСТ 7796-70	8	Болт				
	17	451.61.00.018	72	Шайба				
	18	451.61.00.018-01	48	Шайба				
	19	12 65Г 0115 ГОСТ 6402-70	30	Шайба				
	20	М12-6gх40.109.40Х.0115 ГОСТ 7796-70	24	Болт				
	21	451.61.00.015	2	Ось				
	22	В30 ГОСТ 13942-86	24	Кольцо				
	23	180206АС9 ГОСТ 8882-75	2	Подшипник				
	24	060-065-30-2-2 ГОСТ 9833/73	2	Кольцо				

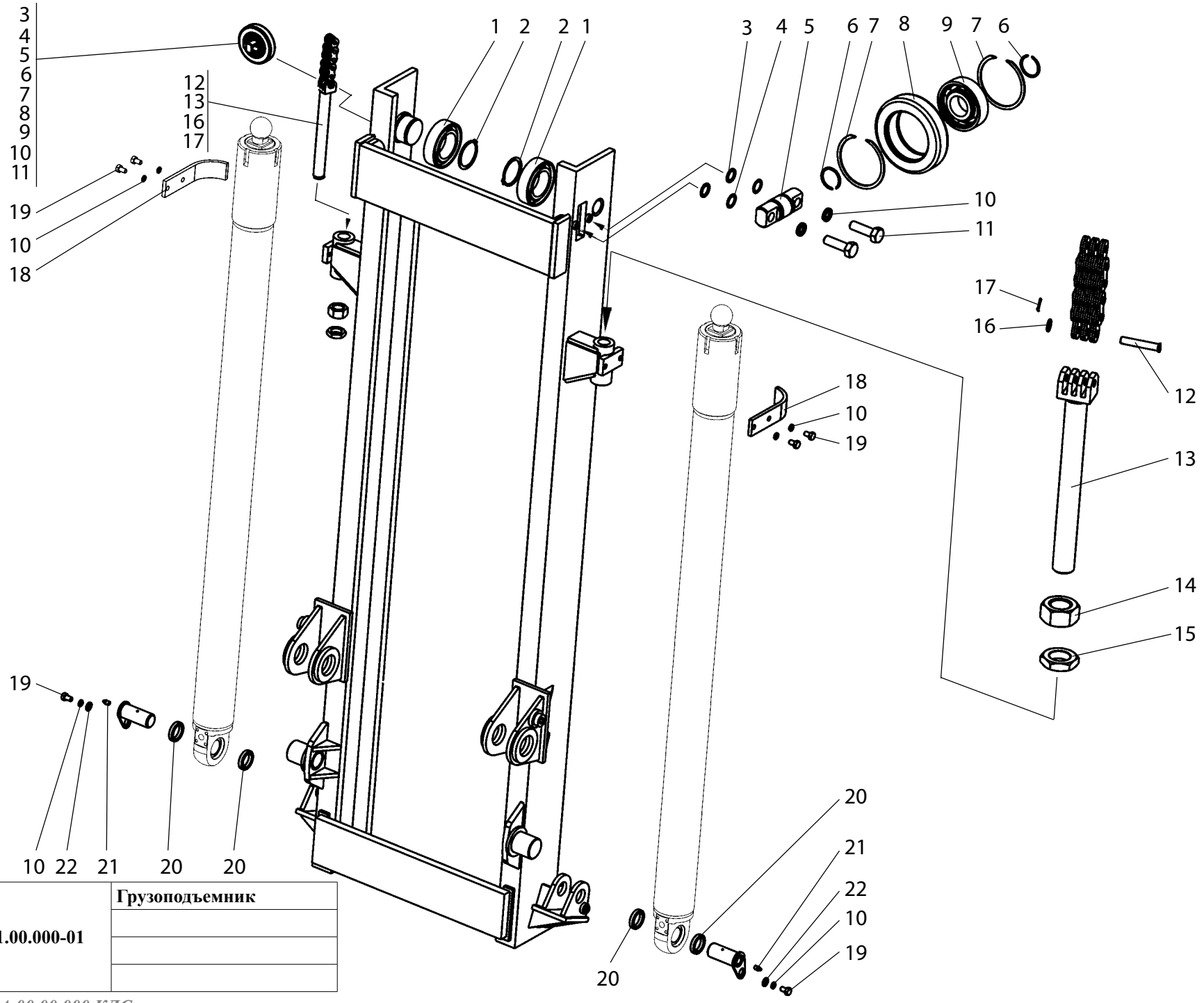

Рис. 49	**451.61.00.000-01**	**Грузоподъемник**
Fig. 49		
Fig. 49		
Fig. 49		

		451.61.00.000-01		Грузоподъемник				
Рис. Fig. Fig. Fig.	№ поз. Ref. No № Ref. № Pos.	Обозначение Designation Référence Signo convencional	Кол-во Qty Qté Cant.	Наименование	Description	Désignation	Descripción	Примечание Remark Note Observaciones
49	1	962715хс17	8	Подшипник				
	2	В75 ГОСТ 13940-86	8	Кольцо				
	3	451.61.00.018	72	Шайба				
	4	451.61.00.018-01	48	Шайба				
	5	451.61.00.015-01	10	Ось				
	6	В30 ГОСТ 13942-86	24	Кольцо				
	7	В72 ГОСТ 13941-86	20	Кольцо				
	8	451.61.00.016	10	Обойма				
	9	180306А1УС17 ГОСТ 8882-75	10	Подшипник				
	10	12 65Г 0115 ГОСТ 6402-70	30	Шайба				
	11	М12-6gх40.109.40Х.0115 ГОСТ 7796-70	24	Болт				
	12	451.61.00.007	4	Ось				
	13	451.61.00.006	2	Натяжитель				
	14	М30х2-6Н.8.35.0115 ГОСТ 5915-70	2	Гайка				
	15	М30-6Н.05.35.0115 ГОСТ 5916-70	2	Гайка				
	16	С.8.02.Ст3.0115 ГОСТ 11371-78	4	Шайба				
	17	2х20.019 ГОСТ 397-79	6	Шплинт				
	18	451.61.00.017	2	Скоба				
	19	М12-6gх20.88.35.0115 ГОСТ 7796-70	6	Болт				
	20	451.61.00.019	4	Втулка				
	21	1.3.Ц6.хр ГОСТ 19853-74	2	Масленка				
	22	С.12.02.Ст3.0115 ГОСТ 11371-78	4	Шайба				

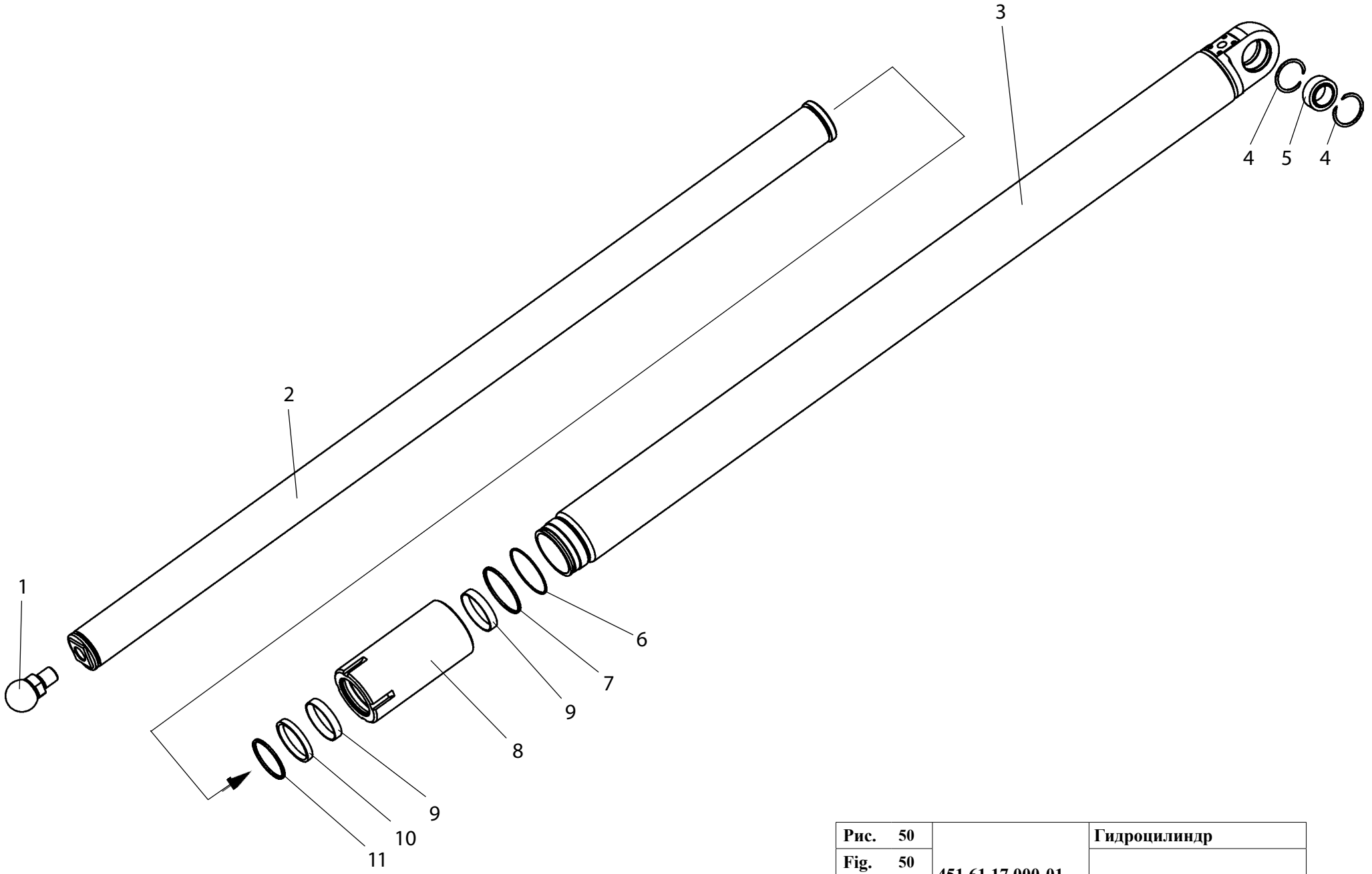

Рис. 50	**451.61.17.000-01**	**Гидроцилиндр**
Fig. 50		
Fig. 50		
Fig. 50		

13.1.1 Гидроцилиндр 451.61.17.000-01

Таблица 38 / Table 38 / Tableau 38 / Tabla 38

		451.61.17.000-01		Гидроцилиндр				
Рис. Fig. Fig. Fig.	№ поз. Ref. No Nº Ref. Nº Pos.	Обозначение Designation Référence Signo convencional	Кол-во Qty Qté Cant.	Наименование	Description	Désignation	Descripción	Примечание Remark Note Observaciones
50	1	451.61.15.002	1	Опора шаровая				
	2	451.61.15.100-01	1	Плунжер				
	3	451.61.15.300-01	1	Корпус				
	4	В62 ГОСТ 13943-86	2	Кольцо				
	5	ШС40 ГОСТ 3635-78	1	Подшипник				
	6	451.61.15.004	1	Кольцо защитное				
	7	096-102-36-2-2 ГОСТ 9833-73/ГОСТ 18829-73	1	Кольцо				
	8	451.61.17.001	1	Стакан				
	9	24138557 SB 080-085-14,8	2	Кольцо опорно-направляющее штоковое				
	10	349890 KI 310 080-090-10,0	1	Уплотнение штоковое				
	11	86196 ASOB 080-088-4-7	1	Грязесъемник				

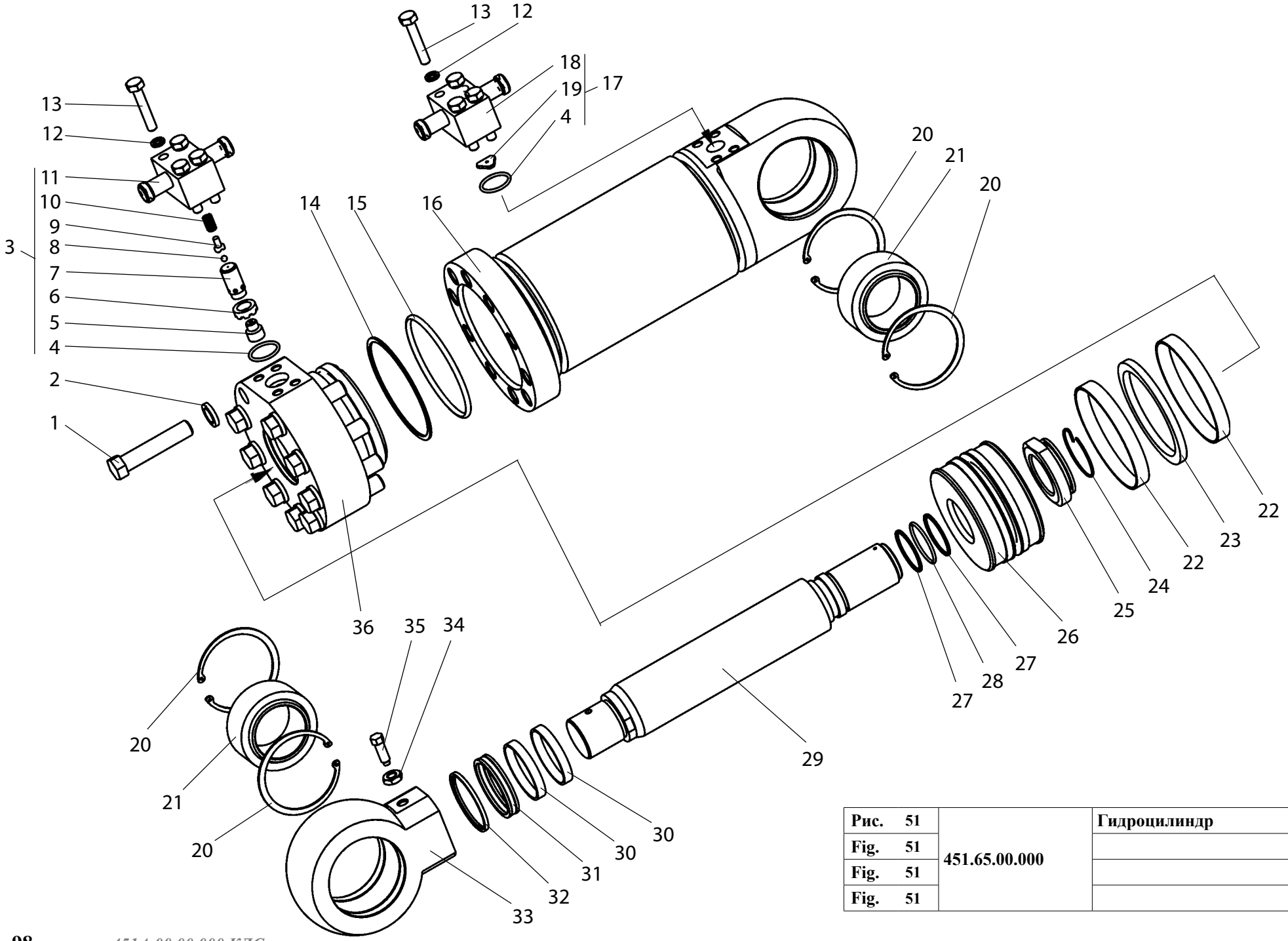

Рис. 51	**451.65.00.000**	**Гидроцилиндр**
Fig. 51		
Fig. 51		
Fig. 51		

13.2 Гидроцилиндр 451.65.00.000

Таблица 39 / Table 39 / Tableau 39 / Tabla 39

		451.65.00.000		Гидроцилиндр				
Рис. Fig. Fig. Fig.	№ поз. Ref. No Nº Ref. Nº Pos.	Обозначение Designation Référence Signo convencional	Кол-во Qty Qté Cant.	Наименование	Description	Désignation	Descripción	Примечание Remark Note Observaciones
51	1	ЦШ 125063-00.005	9	Болт				
	2	18 65Г 0115 ГОСТ 6402-70	9	Шайба				
	3	451.62.00.100 (Входят позиции 4-11)	1	Клапан подпорный				
	4	030-035-30-2-2 ГОСТ 9833-73/ГОСТ 18829-73	2	Кольцо				
	5	451.62.00.108	1	Седло				
	6	451.62.00.109	1	Тарелка				
	7	451.62.00.106	1	Стакан				
	8	6-100 ГОСТ 3722-81	1	Шарик				
	9	451.62.00.102	1	Демпфер				
	10	451.62.00.105	1	Пружина				
	11	451.62.00.120	1	Корпус				
	12	10 65Г 0115 ГОСТ 6402-70	8	Шайба				
	13	М10-6gх55.88.35.0115 ГОСТ 7796-70	8	Болт				
	14	ЦШ 125063-00.006	1	Кольцо защитное				
	15	115-125-58-2-2 ГОСТ 9833-73/ГОСТ 18829-73	1	Кольцо				
	16	451.62.00.150-01	1	Корпус				
	17	451.62.00.130 (Входят позиции 18-19)	1	Клапан замедлительный				
	18	451.62.00.140	1	Корпус				
	19	451.62.00.134	1	Шайба				
	20	В90 ГОСТ 13943-86	4	Кольцо				
	21	ШС60 ГОСТ 3635-78 или/or ШСЛ 60 ТУ РБ 05808863.001-99	2	Подшипник				
	22	24130961 KB 125-120-14,8	2	Кольцо опорно-направляющее поршневое				
	23	466516 SIMKO 300 125-104-7,8	1	Уплотнение поршневое				
	24	ЦШ 125063-00.004	1	Кольцо				
	25	ЦШ 125063-00.003	1	Гайка стопорная				
	26	451.65.00.002	1	Поршень				
	27	ЦШ 125063-00.007	2	Кольцо защитное				
	28	045-050-30-2-2 ГОСТ 9833-73/ГОСТ 18829-73	1	Кольцо				
	29	451.62.00.002-01	1	Шток				
	30	24131045 SB 063-068-9,6	2	Кольцо опорно-направляющее штоковое				
	31	325758 KI 310 063-071-8.0	1	Уплотнение штоковое				
	32	86194 ASOB 063-071-4-7	1	Грязесъемник				
	33	451.62.00.001	1	Проушина				
	34	М10-6Н.04.0115 ГОСТ 5916-70	1	Гайка				
	35	В.М10-6gх30.14Н.0115 ГОСТ 1481-84	1	Винт				
	36	451.65.00.001	1	Крышка				

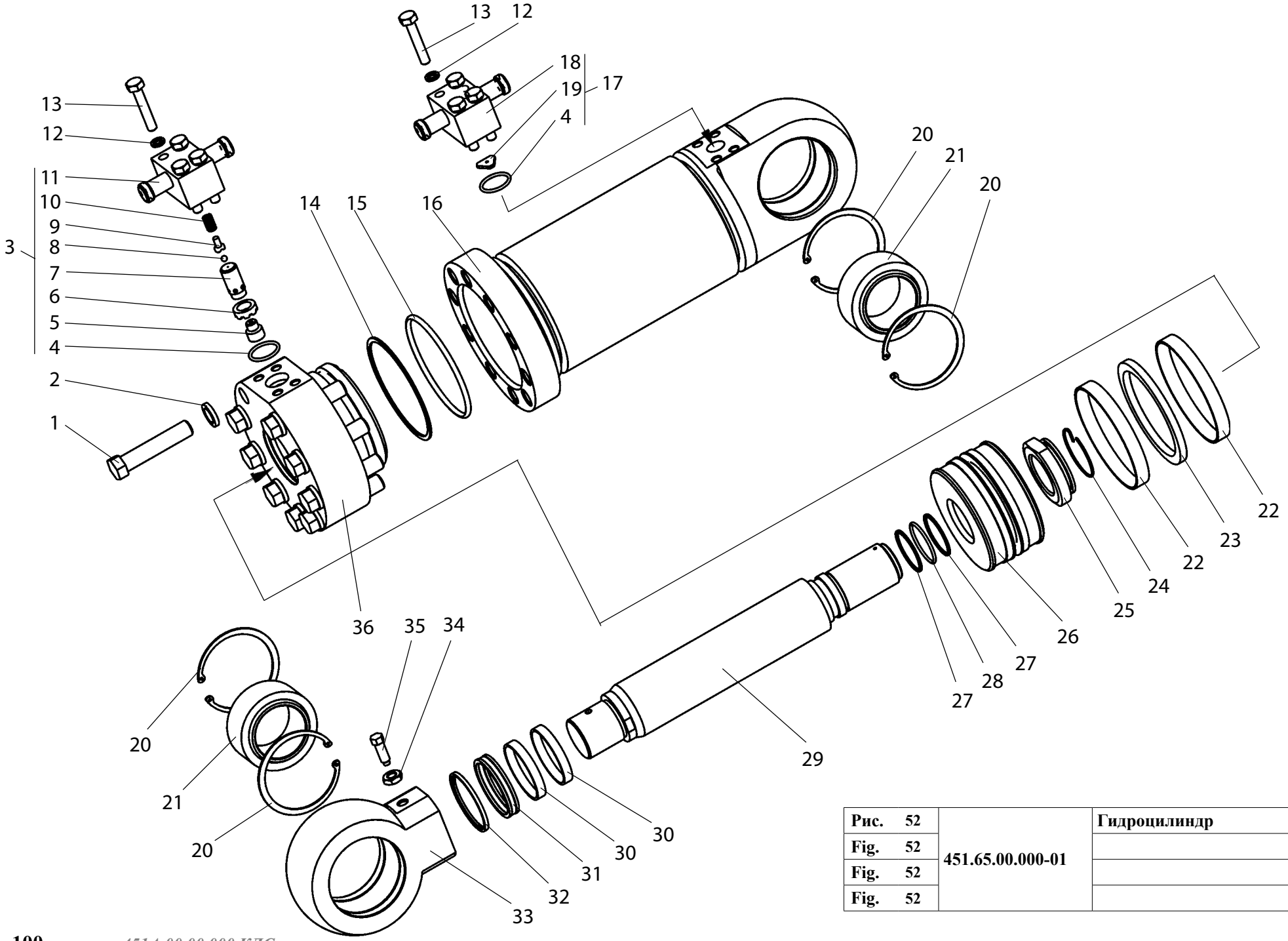

Рис. 52	**451.65.00.000-01**	**Гидроцилиндр**
Fig. 52		
Fig. 52		
Fig. 52		

13.3 Гидроцилиндр 451.65.00.000-01

Таблица 40 / Table 40 / Tableau 40 / Tabla 40

		451.65.00.000-01		Гидроцилиндр				
Рис. Fig. Fig. Fig.	№ поз. Ref. No Nº Ref. Nº Pos.	Обозначение Designation Référence Signo convencional	Кол-во Qty Qté Cant.	Наименование	Description	Désignation	Descripción	Примечание Remark Note Observaciones
	1	ЦШ 125063-00.005	9	Болт				
52	2	18 65Г 0115 ГОСТ 6402-70	9	Шайба				
	3	451.62.00.100-01 (Входят позиции 4-11)	1	Клапан подпорный				
	4	030-035-30-2-2 ГОСТ 9833-73/ГОСТ 18829-73	2	Кольцо				
	5	451.62.00.108	1	Седло				
	6	451.62.00.109	1	Тарелка				
	7	451.62.00.106	1	Стакан				
	8	6-100 ГОСТ 3722-81	1	Шарик				
	9	451.62.00.102	1	Демпфер				
	10	451.62.00.105	1	Пружина				
	11	451.62.00.120-01	1	Корпус				
	12	10 65Г 0115 ГОСТ 6402-70	8	Шайба				
	13	М10-6gх55.88.35.0115 ГОСТ 7796-70	8	Болт				
	14	ЦШ 125063-00.006	1	Кольцо защитное				
	15	115-125-58-2-2 ГОСТ 9833-73/ГОСТ 18829-73	1	Кольцо				
	16	451.62.00.150-01	1	Корпус				
	17	451.62.00.130-01 (Входят позиции 18-19)	1	Клапан замедлительный				
	18	451.62.00.140-01	1	Корпус				
	19	451.62.00.134	1	Шайба				
	20	В90 ГОСТ 13943-86	4	Кольцо				
	21	ШС60 ГОСТ 3635-78 или/or ШСЛ 60 ТУ РБ 05808863.001-99	2	Подшипник				
	22	24130961 KB 125-120-14,8	2	Кольцо опорно-направляющее поршневое				
	23	466516 SIMKO 300 125-104-7,8	1	Уплотнение поршневое				
	24	ЦШ 125063-00.004	1	Кольцо				
	25	ЦШ 125063-00.003	1	Гайка стопорная				
	26	451.65.00.002	1	Поршень				
	27	ЦШ 125063-00.007	2	Кольцо защитное				
	28	045-050-30-2-2 ГОСТ 9833-73/ГОСТ 18829-73	1	Кольцо				
	29	451.62.00.002-01	1	Шток				
	30	24131045 SB 063-068-9,6	2	Кольцо опорно-направляющее штоковое				
	31	325758 KI 310 063-071-8.0	1	Уплотнение штоковое				
	32	86194 ASOB 063-071-4-7	1	Грязесъемник				
	33	451.62.00.001	1	Проушина				
	34	М10-6Н.04.0115 ГОСТ 5916-70	1	Гайка				
	35	В.М10-6gх30.14Н.0115 ГОСТ 1481-84	1	Винт				
	36	451.65.00.001	1	Крышка				

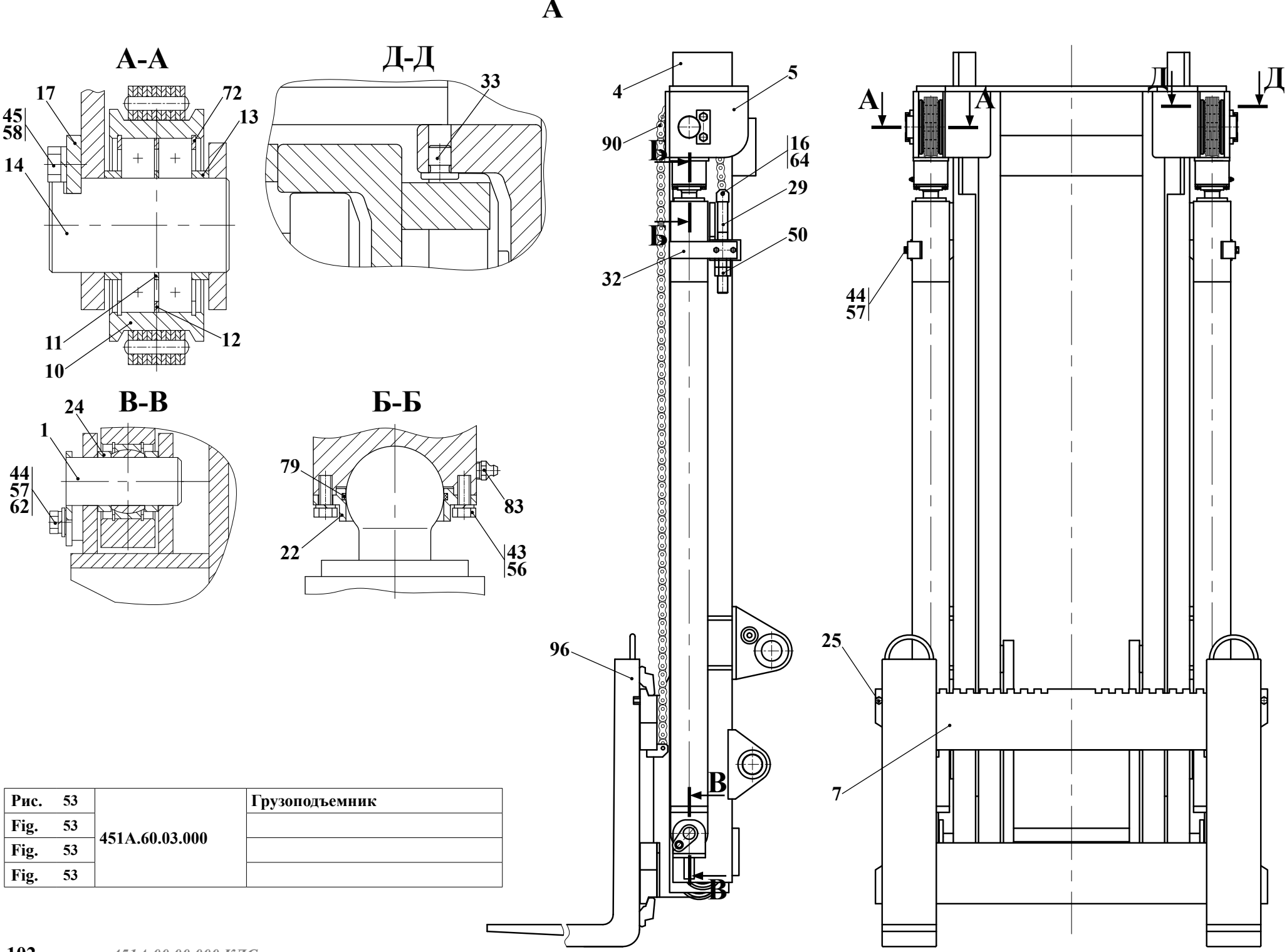

Рис. 53	451А.60.03.000	Грузоподъемник
Fig. 53		
Fig. 53		
Fig. 53		

13.4 Грузоподъемник 451А.60.03.000

Таблица 41 / Table 41 / Tableau 41 / Tabla 41

Рис. Fig. Fig. Fig.	№ поз. Ref. No N° Ref. N° Pos.	451А.60.03.000 Обозначение Designation Référence Signo convencional	Кол-во Qty Qté Cant.	Грузоподъемник Наименование	Description	Désignation	Descripción	Примечание Remark Note Observaciones
53	1	451.61.40.000	2	Палец				
	4	451А.60.03.100	1	Рама неподвижная				
	5	451А.60.03.200	1	Рама подвижная				
	7	451А.60.03.400	1	Каретка				
	10	451.61.00.001	2	Ролик				
	11	451.61.00.002	2	Кольцо				
	12	451.61.00.003	2	Кольцо				
	13	451.61.00.004	4	Втулка				
	14	451.61.00.005	2	Ось				
	16	451.61.00.007	4	Ось				
	17	451.61.00.008	2	Оседержатель				
	22	451.61.00.014	2	Крышка				
	24	451.61.00.019	4	Втулка				
	25	451.61.00.021	2	Упор				
	29	451А.60.01.007	2	Натяжитель				
	32	451А.60.03.001	2	Скоба				
	33	451А.60.03.002	4	Упор				
	43	М8-6gх20.88.35.0115 ГОСТ 7796-70	8	Болт				
	44	М12-6gх20.88.35.0115 ГОСТ 7796-70	6	Болт				
	45	М16-6gх30.88.35.0115 ГОСТ 7796-70	4	Болт				
	50	М30х2-6Н.8.35.0115 ГОСТ 5915-70	4	Гайка				
	56	8 65Г 0115 ГОСТ 6402-70	8	Шайба				
	57	12 65Г 0115 ГОСТ 6402-70	6	Шайба				
	58	16 65Г 0115 ГОСТ 6402-70	4	Шайба				
	62	С.12.02.Ст3.0115 ГОСТ 11371-78	2	Шайба				
	64	2х20.019 ГОСТ 397-79	4	Шплинт				
	72	В120 ГОСТ 13943-86	4	Кольцо				
	75	180213 ГОСТ 8882-75	4	Подшипник				
	79	060-065-30-2-2 ГОСТ 9833-73/ГОСТ 18829-73	2	Кольцо				
	83	1.3.Ц6.хр ГОСТ 19853-74	2	Масленка				
	90	П-25,4-217-5-3 L=2260,6 ГОСТ 23540-79	2	Цепь (89 звеньев)				
	96	4А 150х65х1200 2500/600	2	Вила «Microlift», Китай				
	97	CN-26-16-80/1576	2	Гидроцилиндр, Польша				

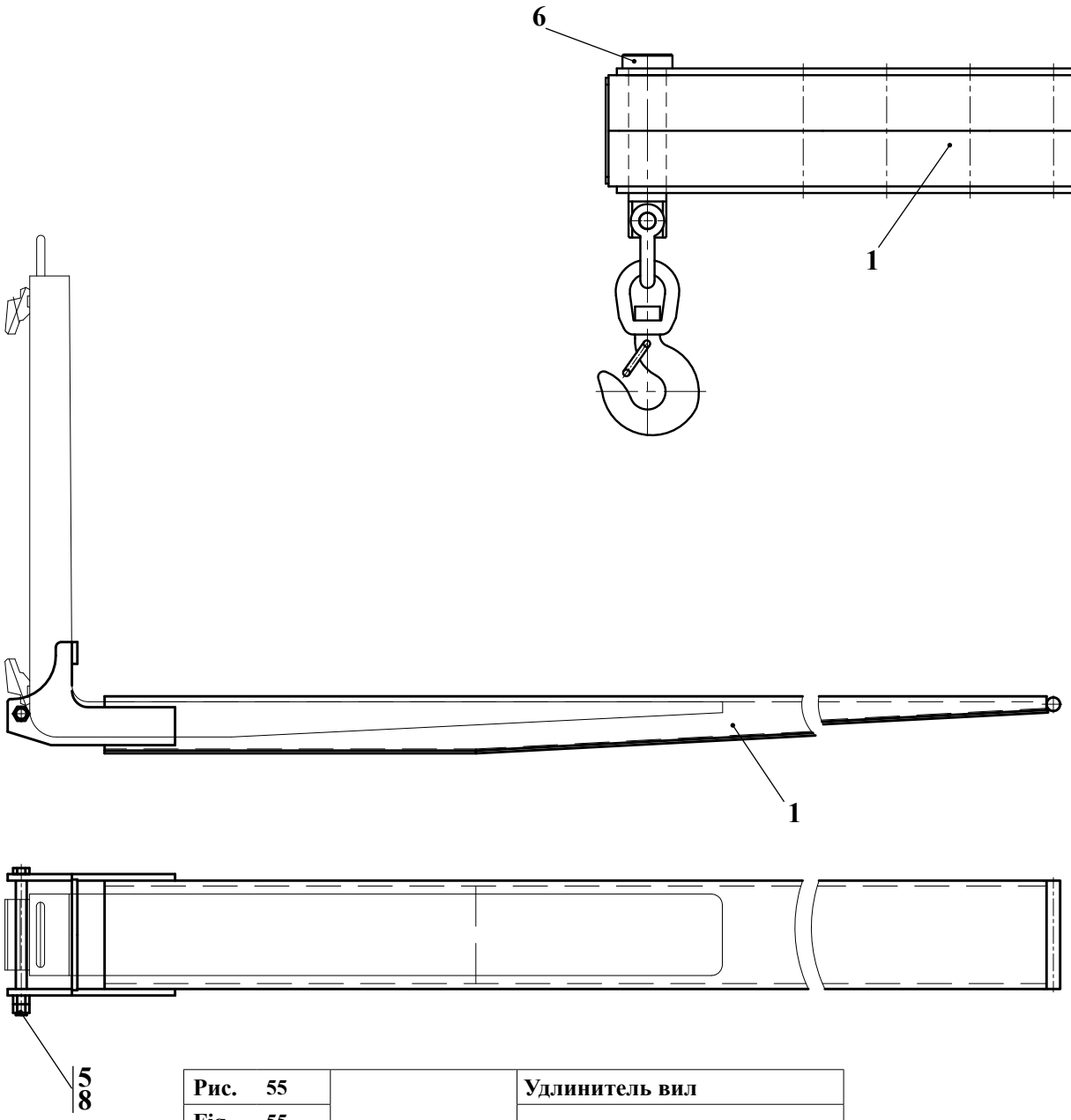

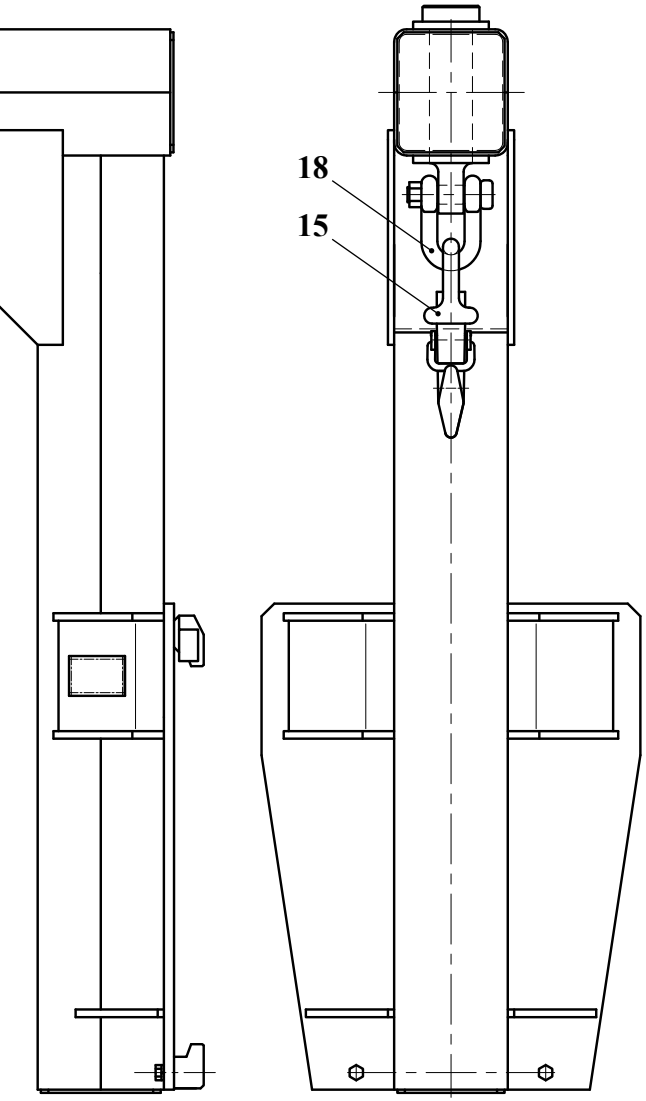

Рис. 55	451А.53.00.000	Удлинитель вил
Fig. 55		
Fig. 55		
Fig. 55		

Рис. 54	451А.52.00.000-Б 451А.52.00.000-01-Б	Стрела крановая
Fig. 54		
Fig. 54		
Fig. 54		

14 Стрела крановая 451А.52.00.000-Б и 451А.52.00.000-01-Б*

Таблица 42 / Table 42 / Tableau 42 / Tabla 42

		451А.52.00.000-Б 451А.52.00.000-01-Б*		Стрела крановая				
Рис. Fig. Fig. Fig.	№ поз. Ref. No N° Ref. N° Pos.	Обозначение Designation Référence Signo convencional	Кол-во Qty Qté Cant.	Наименование	Description	Désignation	Descripción	Примечание Remark Note Observaciones
54	1	451А.52.01.000-Б	1	Стрела крановая				
	6	451А.52.00.004	1	Стержень				
	15		1	Крюк вращающийся Тип 322 г/п 7т				
	18		1	Скоба такелажная прямая Тип "болт-гайка" г/п 8,5т				

* - исполнение 451А.52.00.000-01-Б оснащено грузоподъёмным оборудование «триплекс» с двумя выдвижными секциями, что обеспечивает высоту подъёма груза до 5м. Устанавливается на погрузчики АМКОДОР 451А-01 и АМКОДОР 451А-03.

15 Удлинитель вил 451А.53.00.000

Таблица 43 / Table 43 / Tableau 43 / Tabla 43

		451А.53.00.000		Удлинитель вил				
Рис. Fig. Fig. Fig.	№ поз. Ref. No N° Ref. N° Pos.	Обозначение Designation Référence Signo convencional	Кол-во Qty Qté Cant.	Наименование	Description	Désignation	Descripción	Примечание Remark Note Observaciones
55	1	451А.53.01.000	1	Удлинитель вил				
	5	М20-6gх260.88.35.0115 ГОСТ 7796-70	1	Болт				
	8	М20-6Н.8.35.0115 ГОСТ 5915-70	2	Гайка				

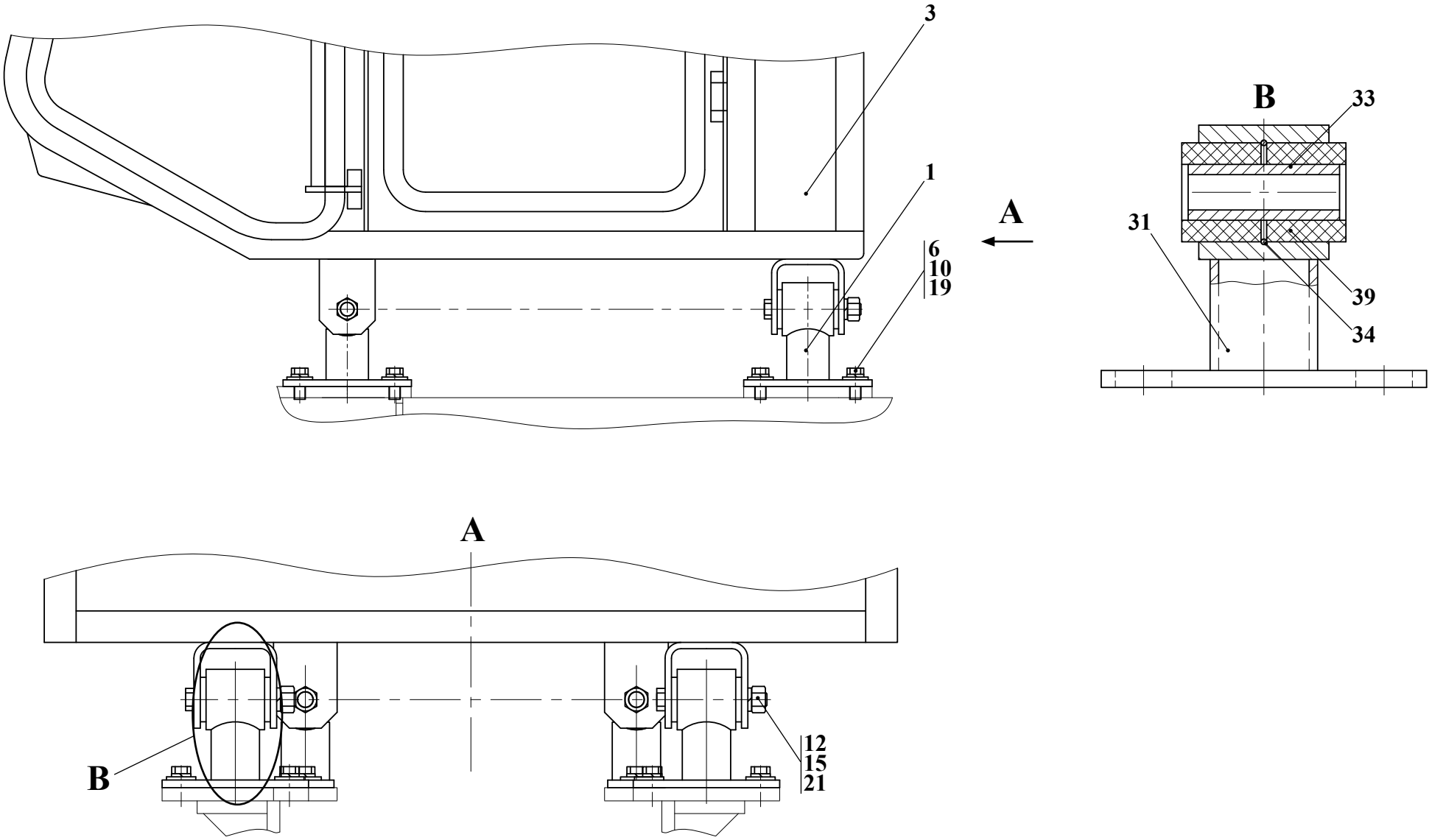

Рис. 56	**451А.78.00.000**	**Установка кабины**
Fig. 56		
Fig. 56		
Fig. 56		

16 Установка кабины 451А.78.00.000

Таблица 44 / Table 44 / Tableau 44 / Tabla 44

		451А.78.00.000		Установка кабины				
Рис. Fig. Fig. Fig.	№ поз. Ref. No Nº Ref. Nº Pos.	Обозначение Designation Référence Signo convencional	Кол-во Qty Qtè Cant.	Наименование	Description	Désignation	Descripción	Примечание Remark Note Observaciones
56	1	451А.78.01.000	4	Стойка				
	3	451.78.10.000	1	Кабина				
	6	ТО-18Б.85.00.001	8	Шайба				
	10	М20-6gх45.88.35.0115 ГОСТ 7796-70	8	Болт				
	12	М24-6gх160.88.35.0115 ГОСТ 7796-70	4	Болт				
	15	М24-6Н.8.35.0115 ГОСТ 5915-70	4	Гайка				
	19	20 65Г 0115 ГОСТ 6402-70	8	Шайба				
	21	24 65Г 0115 ГОСТ 6402-70	4	Шайба				
	31	451А.78.01.100	1	Стойка				
	33	ТО-18А.15.15.001	1	Втулка				
	34	ТО-18А.15.15.002	1	Кольцо				
	39	МАЗ 501-1801030 (70х39,5х56) мм	2	Амортизатор				

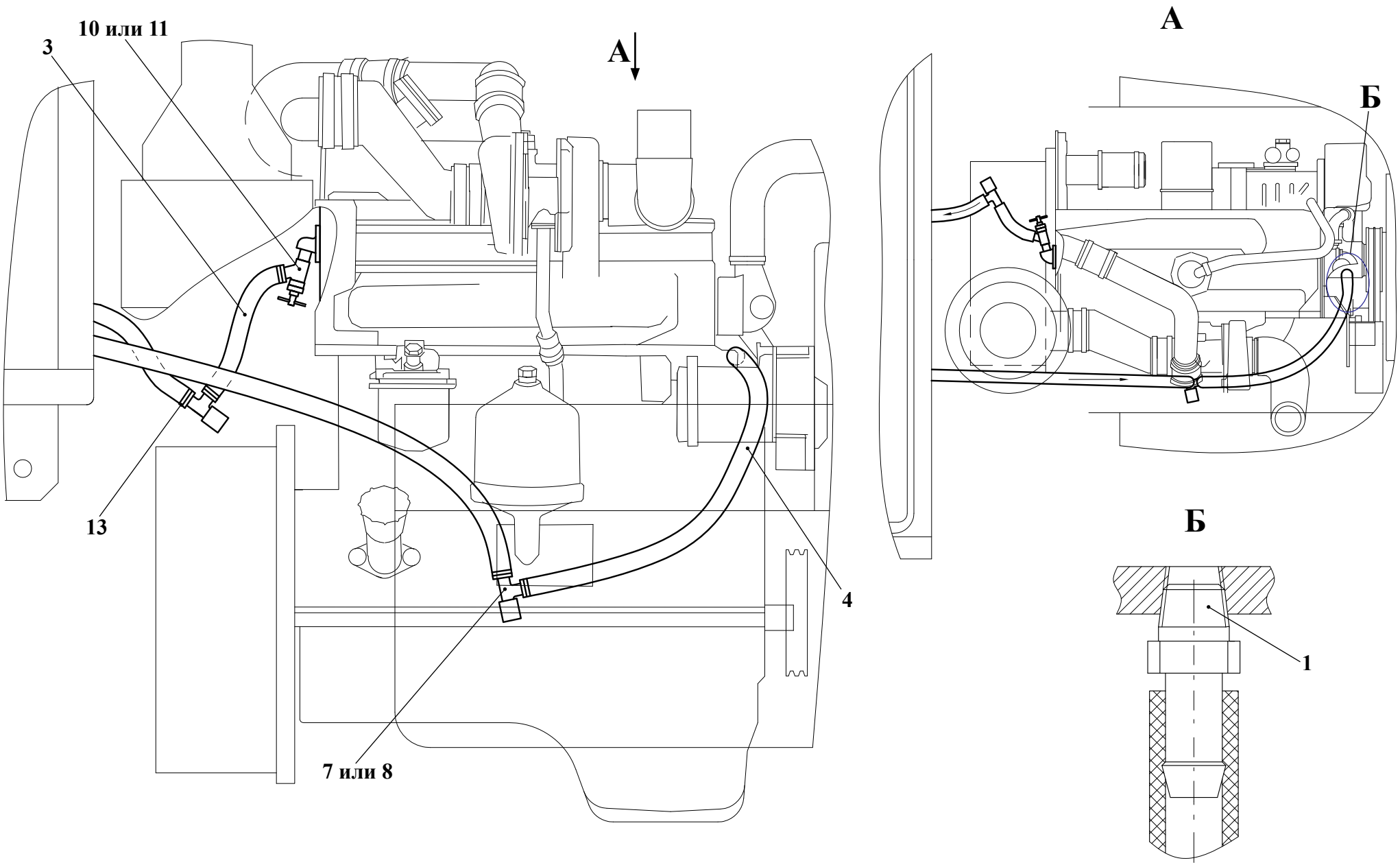

Рис. 57	**451А.86.00.000**	**Установка трубопроводов отопителя**
Fig. 57		
Fig. 57		
Fig. 57		

17 Установка трубопроводов отопителя 451А.86.00.000

Таблица 45 / Table 45 / Tableau 45 / Tabla 45

		451А.86.00.000		Установка трубопроводов отопителя				
Рис. Fig. Fig. Fig.	№ поз. Ref. No Nº Ref. Nº Pos.	Обозначение Designation Référence Signo convencional	Кол-во Qty Qté Cant.	Наименование	Description	Désignation	Descripción	Примечание Remark Note Observaciones
57	1	УДГ1.14.00.009	1	Штуцер				
	3	16х25-1,6 ГОСТ 10362-76 (L=200)	1	Рукав				
	4	16х25-1,6 ГОСТ 10362-76 (L=650)	1	Рукав				
	7	80-81.00.050	2	Кран МТЗ				
	8	80-81.01.750	2	Кран МТЗ				
	10	КР29 КР-29-8101010	1	Кран «Ленкар»				
	11	ВС-11	1	Кран				
	13	TORRO 20-32/9-C7W2	6	Зажим «NORMA», Германия				

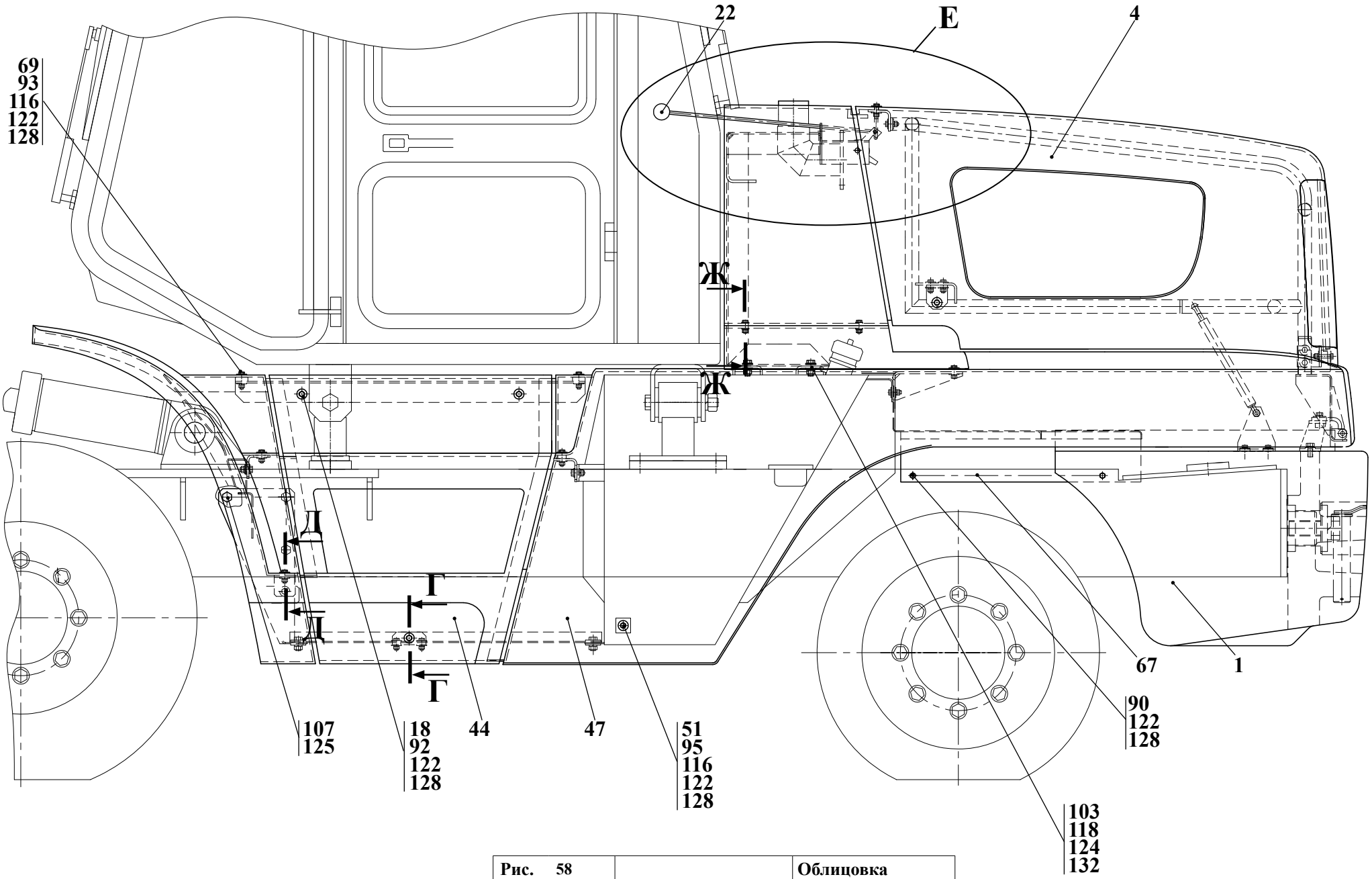

Рис. 58	451А.87.00.000-01	Облицовка
Fig. 58		
Fig. 58		
Fig. 58		

Таблица 46 / Table 46 / Tableau 46 / Tabla 46

		451А.87.00.000-01 451А.87.00.000-01.01		Облицовка				
Рис. Fig. Fig. Fig.	№ поз. Ref. No № Ref. № Pos.	Обозначение Designation Référence Signo convencional	Кол-во Qty Qté Cant.	Наименование	Description	Désignation	Descripción	Примечание Remark Note Observaciones
58 59 60 61	1	451А.87.01.000	1	Установка противовеса (см. рис. 62)				
	4	451А.87.08.000-01	1	Капот (см. рис. 63)				
	6*	451А.87.17.000-02*	1	Стойка*				*
	8	451А.87.20.000	2	Кронштейн				
	9	451А.87.21.000-01	1	Поперечина				
	10	451А.87.22.000-01	1	Рамка				
	12	451А.87.24.000-01	2	Петля				
	14	451А.87.26.000-01	2	Кронштейн				
	15	451А.87.27.000	1	Петля				
	16	451А.87.28.000-01	1	Стойка				
	18	451А.87.30.000	1	Поперечина				
	19	451А.87.31.000	1	Подкрылок левый				
	20	451А.87.32.000	1	Подкрылок правый				
	21	451А.87.33.000	1	Кронштейн				
	22	451А.87.34.000	1	Установка замка капота				
	36	361.88.08.450	2	Защелка				
	42	451А.84.00.010	1	Крыло левое г. Минск, ООО «КАРИПЛАСТИКА»				
	43	451А.84.00.011	1	Крыло правое г. Минск, ООО «КАРИПЛАСТИКА»				
	44	451А.84.00.020	1	Подножка левая г. Минск, ООО «КАРИПЛАСТИКА»				

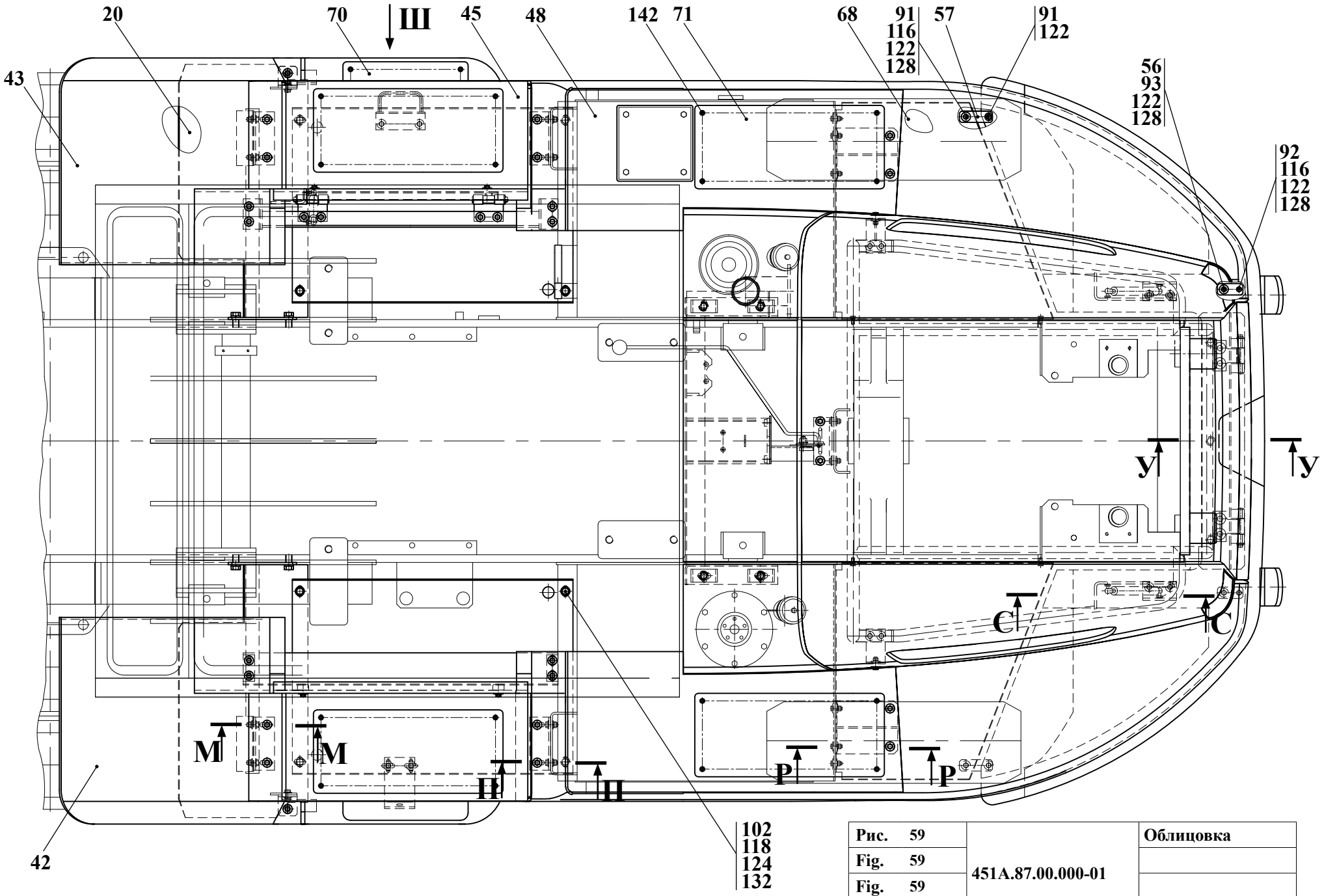

Рис. 59		451А.87.00.000-01	Облицовка
Fig. 59			
Fig. 59			
Fig. 59			

		451A.87.00.000-01 451A.87.00.000-01.01		Облицовка				
Рис. Fig. Fig. Fig.	№ поз. Ref. No N° Ref. N° Pos.	Обозначение Designation Référence Signo convencional	Кол-во Qty Qté Cant.	Наименование	Description	Désignation	Descripción	Примечание Remark Note Observaciones
58 59 60 61	45	451A.84.00.021	1	Подножка правая г. Минск, ООО «КАРИПЛАСТИКА»				
	46	451A.84.00.030	1	Компенсатор г. Минск, ООО «КАРИПЛАСТИКА»				
	47	451A.84.00.062	1	Боковина левая г. Минск, ООО «КАРИПЛАСТИКА»				
	48	451A.84.00.063	1	Боковина правая г. Минск, ООО «КАРИПЛАСТИКА»				
	51	451A.87.00.004	2	Шайба				
	54	451A.87.00.006	2	Планка				
	55	451A.87.00.007	2	Пластина				
	56	451A.87.00.008	2	Бобышка				
	57	451A.87.00.011	2	Пластина				
	58	451A.87.00.012	4	Ось				
	59	451A.87.00.013-01	1	Днище				
	60	451A.87.00.014-01	1	Днище				
	65	451A.87.00.023	4	Кронштейн				
	66	451A.87.00.024	2	Кронштейн				
	67	451A.87.00.025	1	Подкрылок				
	68	451A.87.00.025-01	1	Подкрылок				
	69	451A.87.00.026	2	Платик				
	70	451A.87.00.027	2	Лист				
	71	451A.87.00.028	4	Лист				

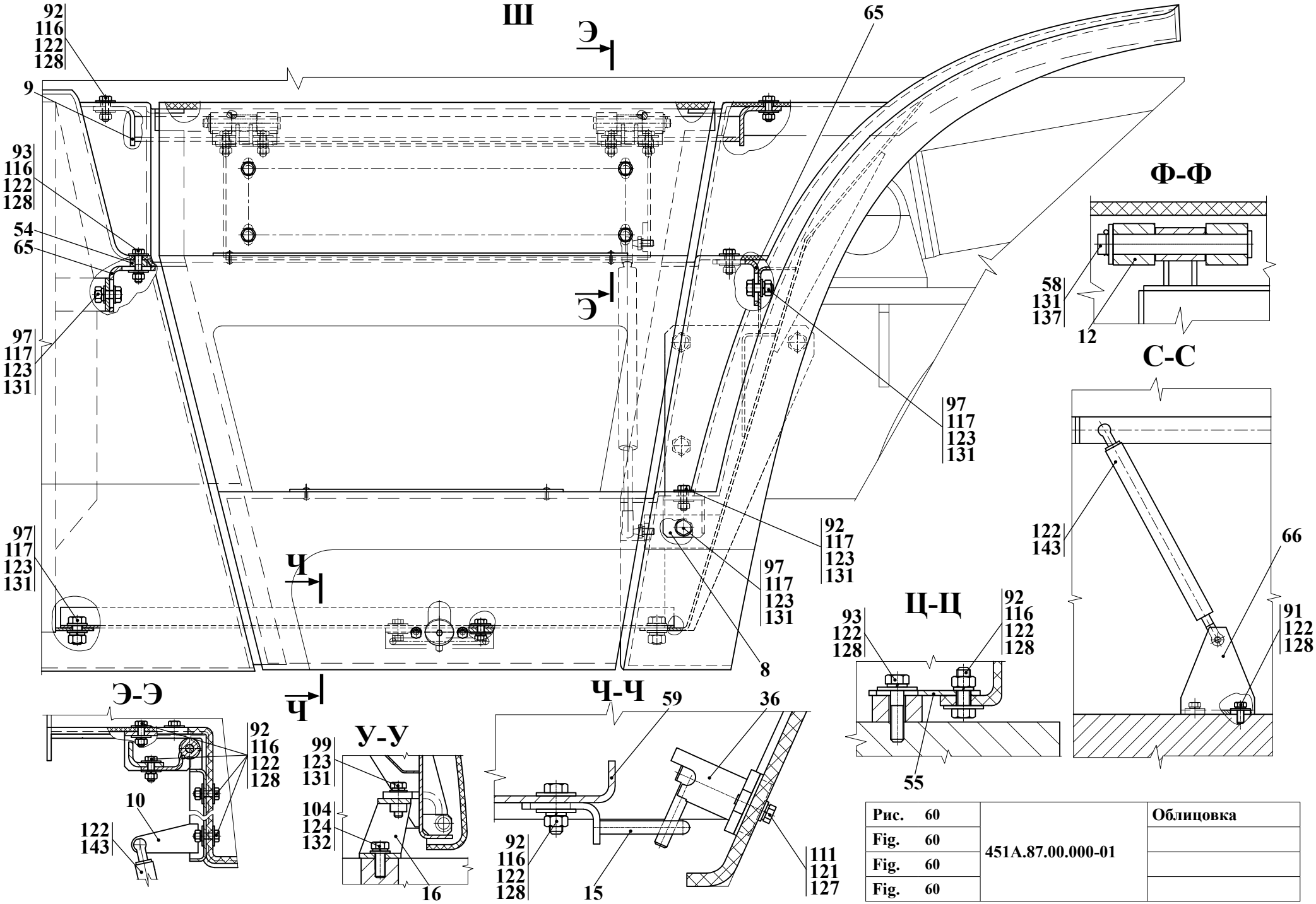

Рис. 60		451А.87.00.000-01	Облицовка
Fig. 60			
Fig. 60			
Fig. 60			

		451А.87.00.000-01 451А.87.00.000-01.01		Облицовка				
Рис. Fig. Fig. Fig.	№ поз. Ref. No N° Ref. N° Pos.	Обозначение Designation Référence Signo convencional	Кол-во Qty Qté Cant.	Наименование	Description	Désignation	Descripción	Примечание Remark Note Observaciones
58 59 60 61	90	М8-6gx16.56.0115 ГОСТ 7796-70	4	Болт				
	91	М8-6gx20.88.35.0115 ГОСТ 7796-70	12	Болт				
	92	М8-6gx25.56.0115 ГОСТ 7796-70	39	Болт				
	93	М8-6gx35.56.0115 ГОСТ 7796-70	10	Болт				
	95	М8-6gx60.56.0115 ГОСТ 7796-70	2	Болт				
	97	М10-6gx25.88.35.0115 ГОСТ 7796-70	10	Болт				
	99	М10-6gx35.88.35.0115 ГОСТ 7796-70	4	Болт				
	102	М12-6gx25.56.0115 ГОСТ 7796-70	8	Болт				
	103	М12-6gx30.88.35.0115 ГОСТ 7796-70	4	Болт				
	104	М12-6gx35.88.35.0115 ГОСТ 7796-70	3	Болт				
	107	М16-6gx30.56.0115 ГОСТ 7796-70	6	Болт				
	111	М6-6gx20.56.0115 ГОСТ 7798-70	8	Болт				
	116	М8-6Н.5.0115 ГОСТ 5915-70	54	Гайка				
	117	М10-6Н.5.0115 ГОСТ 5915-70	10	Гайка				
	118	М12-6Н.5.0115 ГОСТ 5915-70	12	Гайка				
	121	6 65Г 0115 ГОСТ 6402-70	2	Шайба				
	122	8 65Г 0115 ГОСТ 6402-70	73	Шайба				
	123	10 65Г 0115 ГОСТ 6402-70	14	Шайба				
	124	12 65Г 0115 ГОСТ 6402-70	15	Шайба				
	125	16 65Г 0115 ГОСТ 6402-70	6	Шайба				

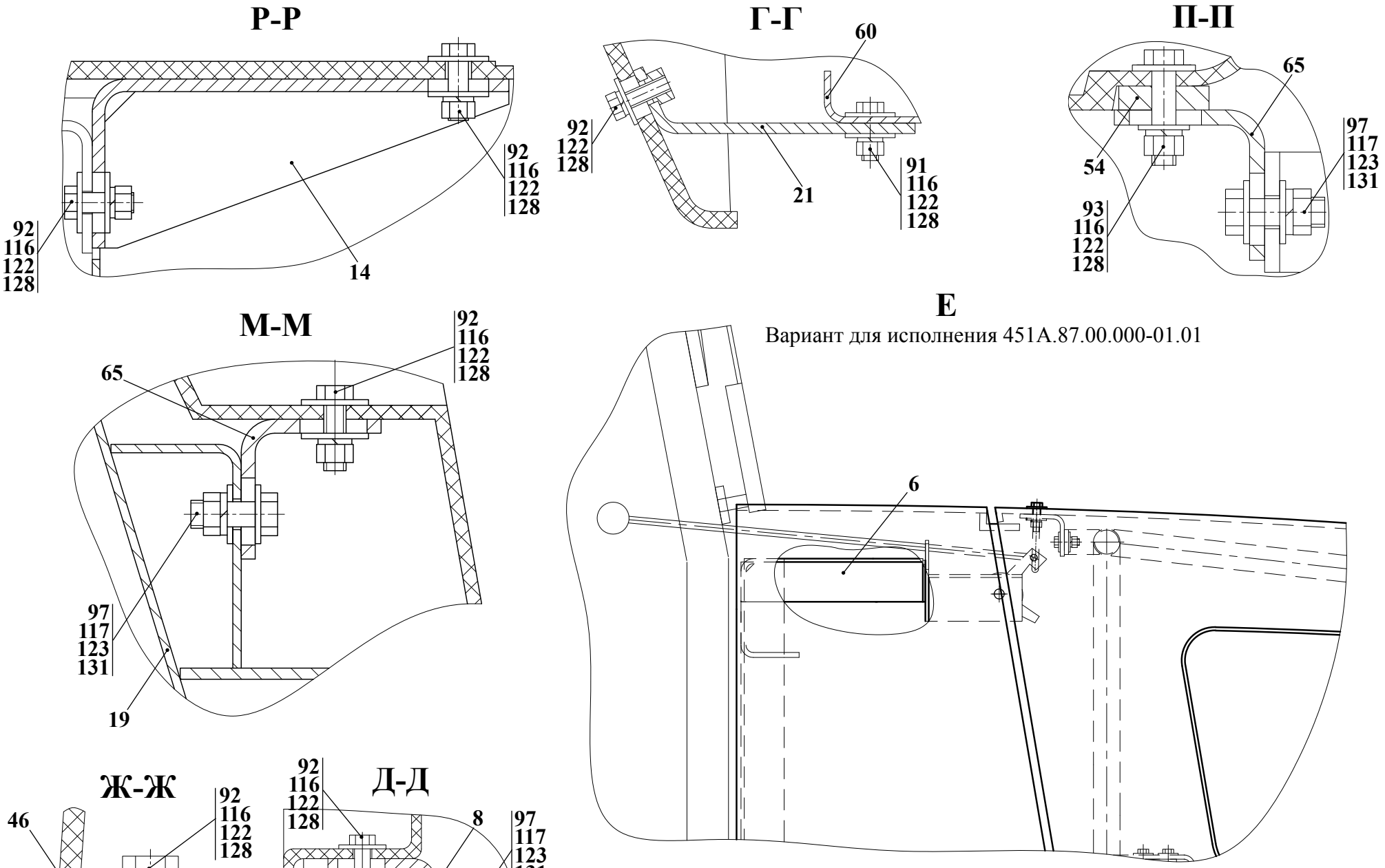

Рис. 61	451А.87.00.000-01	Облицовка
Fig. 61		
Fig. 61		
Fig. 61		

		451А.87.00.000-01 451А.87.00.000-01.01		Облицовка				
Рис. Fig. Fig. Fig.	№ поз. Ref. No Nº Ref. Nº Pos.	Обозначение Designation Référence Signo convencional	Кол-во Qty Qté Cant.	Наименование	Description	Désignation	Descripción	Примечание Remark Note Observaciones
58 59 60 61	127	С.6.02.Ст3.0115 ГОСТ 6958-78	2	Шайба				
	128	С.8.02.Ст3.0115 ГОСТ 6958-78	123	Шайба				
	131	С.10.02.Ст3.0115 ГОСТ 11371-78	26	Шайба				
	132	С.12.02.Ст3.0115 ГОСТ 11371-78	27	Шайба				
	137	2,5х25.019 ГОСТ 397-79	2	Шплинт				
	142	pias 3,0х16,0 DIN 7337	24	Заклепка потайная				
	143	11.8407010-10	3	Пружина газовая (г. Гродно)				
* - применяется только для исполнения 451А.87.00.000-01.01								

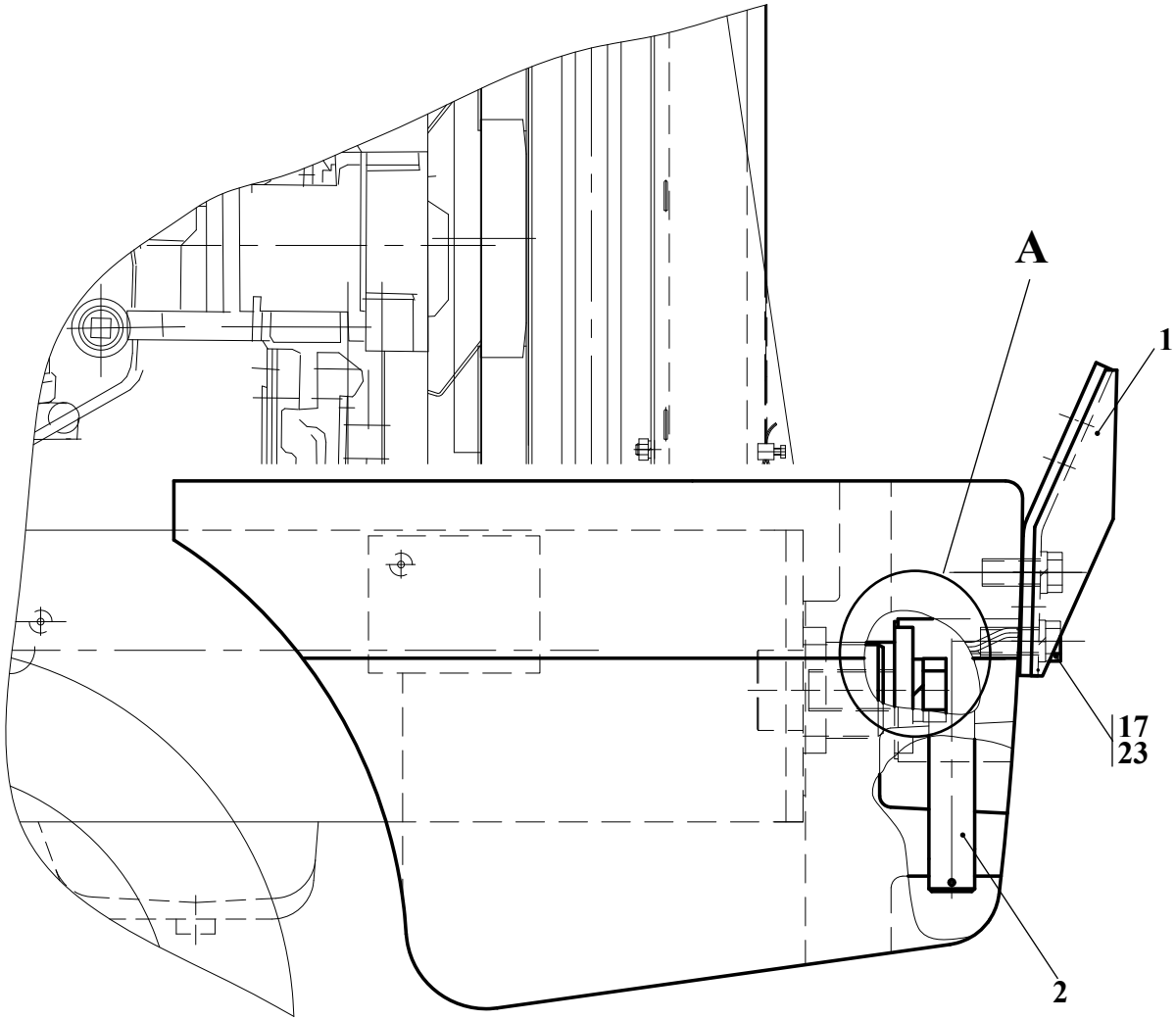

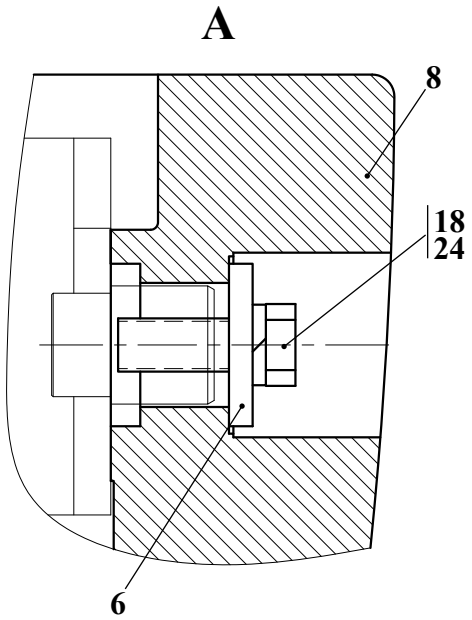

Рис. 62	**451A.87.01.000**	**Установка противовеса**
Fig. 62		
Fig. 62		
Fig. 62		

18.1 Установка противовеса 451А.87.01.000

Таблица 47 / Table 47 / Tableau 47 / Tabla 47

		451А.87.01.000		Установка противовеса				
Рис. Fig. Fig. Fig.	№ поз. Ref. No Nº Ref. Nº Pos.	Обозначение Designation Référence Signo convencional	Кол-во Qty Qté Cant.	Наименование	Description	Désignation	Descripción	Примечание Remark Note Observaciones
62	1	451А.87.01.100	2	Проушина				
	2	451А.87.01.200-А	1	Палец				
	6	451.89.00.002	2	Шайба				
	8	451А.87.01.001	1	Бампер				
	17	М20-6gх60.88.35.0115 ГОСТ 7796-70	4	Болт				
	18	М36х3-6gх100.88.35.0115 ГОСТ 7796-70	2	Болт				
	23	24 65Г 0115 ГОСТ 6402-70	4	Шайба				
	24	36 65Г 0115 ГОСТ 6402-70	2	Шайба				

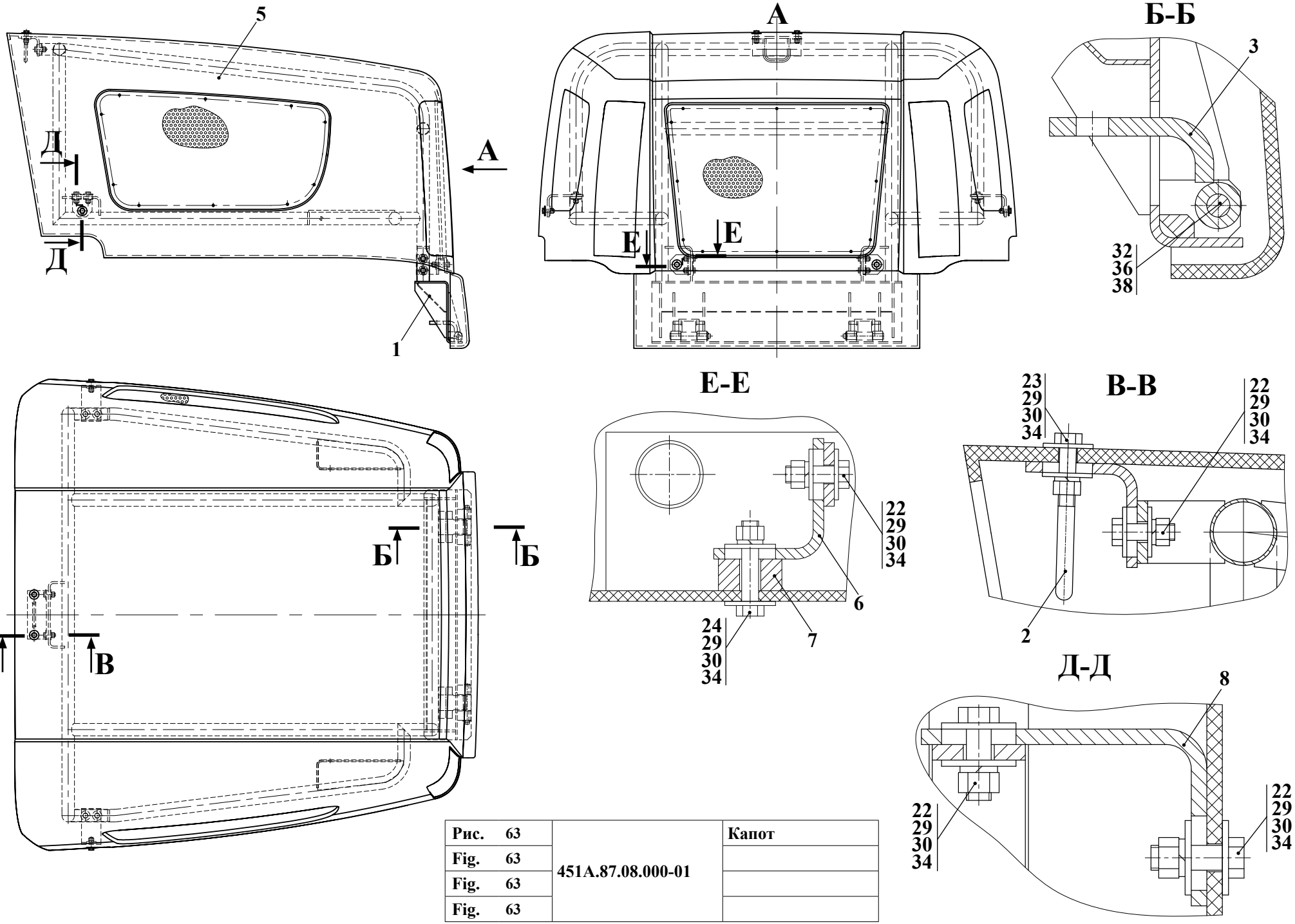

Рис. 63	451А.87.08.000-01	Капот
Fig. 63		
Fig. 63		
Fig. 63		

18.2 Капот 451А.87.08.000-01

Таблица 48 / Table 48 / Tableau 48 / Tabla 48

		451А.87.08.000-01		Капот				
Рис. Fig. Fig. Fig.	№ поз. Ref. No № Ref. № Pos.	Обозначение Designation Référence Signo convencional	Кол-во Qty Qté Cant.	Наименование	Description	Désignation	Descripción	Примечание Remark Note Observaciones
	1	451А.87.08.100-01	1	Каркас				
63	2	451А.87.08.300-02	1	Кронштейн				
	3	451А.87.08.400	2	Петля				
	5	451А.84.00.050	1	Капот г. Минск, ООО «КАРИПЛАСТИКА»				
	6	451А.87.08.003	2	Уголок				
	7	451А.87.08.004	2	Втулка				
	8	451А.87.08.005	2	Уголок				
	15	451А.89.08.001	2	Решетка				
	17	451А.89.08.002	1	Решетка				
	22	М8-6gх25.88.35.0115 ГОСТ 7796-70	12	Болт				
	23	М8-6gх30.88.35.0115 ГОСТ 7796-70	2	Болт				
	24	М8-6gх45.88.35.0115 ГОСТ 7796-70	2	Болт				
	27	3х10.10.40Х.0115 ГОСТ 10621-80	32	Винт				
	29	М8-6Н.8.35.0115 ГОСТ 5915-70	16	Гайка				
	30	8 65Г 0115 ГОСТ 6402-70	28	Шайба				
	32	С.10.02.Ст3.0115 ГОСТ 11371-78	2	Шайба				
	34	С.8.02.Ст3.0115 ГОСТ 6958-78	36	Шайба				
	36	6-10d11х100.45.Ц15.хр ГОСТ 9650-80	2	Ось				
	38	2,5х25.019 ГОСТ 397-79	2	Шплинт				

КАТАЛОГ СБОРОЧНЫХ ЕДИНИЦ И ДЕТАЛЕЙ
CATALOG OF PARTS AND UNITS
CATALOGUE DE SOUS-ENSEMBLES
CATALOGO DE UNIDADES DE ENSAMBLAJE Y DETALLES

ОАО «Амкодор» ведет постоянную работу по совершенствованию выпускаемой техники и оставляет за собой право проводить изменения конструкции отдельных составных частей без предварительного уведомления потребителей. Некоторые обозначения, наименования и иллюстрации, приведенные в данном каталоге, могут отличаться от приобретенной Вами техники. Для получения подробной информации обращайтесь к нашему дилеру и пользуйтесь информационными бюллетенями, выпускаемыми ОАО «Амкодор» и рассылаемыми потребителям на постоянной основе.

Amkodor JSC has been continually improving its loaders and reserves the right to make any changes in design, specification and quotes without prior notification of customers. Certain designations, names and pictures in this Catalog may differ from those of your loader. For more detail, refer to your Dealer or Technical Newsletters published by Amkodor JSC and distributed between customers on a regular basis.

L'Amkodor SA tend à améliorer constamment ses produits et se réserve le droit d'apporter des modifications de configuration, de spécification et de prix sans préavis des utilisateurs. Le présent catalogue peut contenir des références, des désignations et des figures différentes de votre chargeuse. Veuillez vous adresser à votre concessionnaire pour plus de détails ou vous abonner aux bulletins d'information de l'Amkodor SA.

La «Amkodor» S.A. lleva a cabo permanentemente trabajos de perfeccionamiento de las máquinas que fabrica y se reserva el derecho de realizar cambios en las construcciones y partes componentes de las mismas, sin la previa notificación a sus clientes. Algunas de las descripciones e ilustraciones que se muestran en el presente catálogo pueden no coincidir con la máquina adquirida por usted. Para la obtención de información detallada puede dirijirse al concesionario y utilizar además los boletines informativos que publica la Amkodor S.A. y que envia permanentemente a sus clientes.

© ОАО «Амкодор», 2011 — Все права резервированы. Эту книгу нельзя воспроизводить или копировать целиком или частично без письменного разрешения ОАО «Амкодор».

© Amkodor JSC, 2011 — All rights reserved. No part of this book may be copied or reproduced without prior written permission of Amkodor JSC.

© Amkodor SA, 2011 — Tous droits réservés. Il est interdit de reproduire ou de copier entièrement ou partiellement cet ouvrage sans la permission écrite de l'Amkodor SA.

© «Amkodor» S.A. 2011 — Todos los derechos reservados. Se prohibe reproducir o copiar total o parcialmente este libro, sin la autorización por escrito de «A mkodor» S.A.

Joint-Stock Company "AMKODOR"
8 P.Brovki Str., Minsk, 220013, Repablik of Belarus
Tel.: (+375 17) 280 87 01, Fax: (+375 17) 284 91 56

Открытое акционерное общество "Амкодор"
ул. П.Бровки, 8, 220013, г. Минск, Республика Беларусь
тел.: (+375 17) 280 87 01, факс: (+375 17) 284 91 56

www.amkodor.by